МС “Стиль” “ТВ-5 МДФ”

ФОП Токарєв А.О.
ФОП Компанієць В.О.
ФОП Давиденко В.В.
м. Запоріжжя, вул. Каховська, 34-А
телефон / факс: (0612) 12-58-58, (061) 289-29-48
E-mail: info@kompanit.com.ua http:// www.kompanit.com.ua

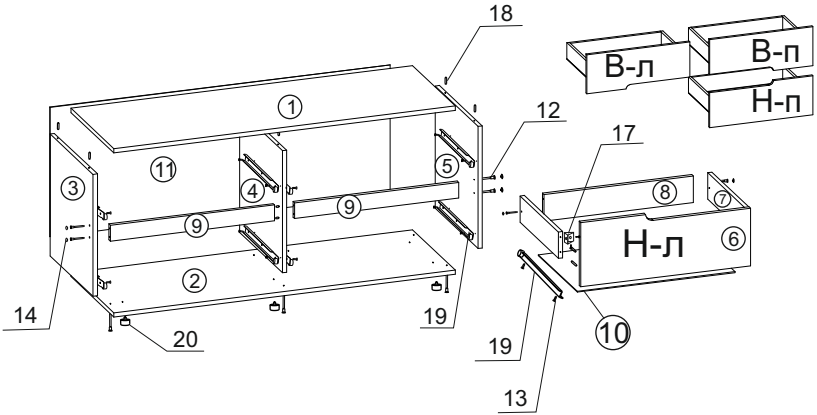

Специфікація виробу:

Деталі:

1. Кришка - 1300х448мм - 1 шт.
2. Основа - 1300х448мм - 1 шт.
3. Стійка - 464х448мм - 1 шт.
4. Стійка - 464х448мм - 1 шт.
5. Стійка - 464х448мм - 1 шт.
6. Фасад шухляди (В,Н) МДФ- 244х645мм - 4 шт.
7. Бічна стінка шухляди - 400х100мм - 8 шт.
8. Задня стінка шухляди - 568х100мм - 4 шт.
9. Царга - 625х60мм - 2 шт.
10. Дно шухляди - 407х600мм (ДВП) - 4 шт.
11. Стінка задня - 1294х492мм (ДВП) - 2 шт.

Фурнітура:

12. Конфірмат 6,3х50 - 18 шт.
13. Шуруп 3,5х16 - 48 шт.
14. Заглушка конфірматна - 4 шт.
15. Ключ конфірматний - 1 шт.
16. Цвях 1,4х20 - 45 шт.
17. Куточок пластмасовий - 8 шт.
18. Шкант 8х30 - 26 шт.
19. Напрямна 400мм - 4 компл.
20. Ніжка під шафу - 6 шт.

Інструкція зі збірки виробу:

1.Встановити ніжки (поз.20) на нижню площину основи (поз.2).

2.Встановити «канавочні» елементи напрямних (поз.19) на стійки (поз.3.4.5) і зафіксувати шурупами (поз.13) з комплекту фурнітури.

3.Встановити в отвори стійки (поз.4) шканти (поз.18) з обох сторін попередьо обробивши отвори клеєм. З'єднати стійку (поз.4) з основою (поз.2) за допомогою конфірматів (поз.12).

4.Встановити царгу (поз.9) на стійку (поз.4) попередньо обробивши отвори царги клеєм.

5.Установити стійку (поз.3) на основу (поз.2) і зафіксувати конфірматами (поз.12) і з'єднати царгу (поз.9) з стійкою (поз.3) конфірматами як зазначено на малюнку. Аналогічно встановити стійку (поз.5).

6.Встановити на нижню площину кришки (поз.1) шканти (поз.18) попередньо обробивши отвори клеем. Потім встановити кришку (поз.1) на стійки (поз.3.4,5) як зазначено на малюнку попередньо обробивши отвори на стійках клеєм.

7.Закріпити задню стінку (поз.11) на торцях деталей (поз.1, 2, 3, 4, 5) цвяхами (поз.16) з комплекту фурнітури.

8.З'єднати бічні стінки шухляди (поз.7) із задньою стінкою шухляди (поз.8) і зафіксувати за допомогою конфірматів.

9.Встановити в отвори фасадів (поз.6) шканти (поз.18) попередньо обробивши отвори клеєм.

10.З'єднати фасад (поз.6) з бічними стінками шухляди (поз.7) попередньо обробивши отвори бічних стінок клеєм.

11.Встановити куточки (поз.17) на внутрішню сторону бокової стінки шухляди (поз.7) і фасаду (поз.6) і закріпити за допомогою шурупів (поз.13) .По одному на кожну сторону.

12.Прикріпити на нижні торці стінок (поз.7.8) дно шухляди (поз.10) цвяхами (поз.16) з комплекту фурнітури.

13.Установити на нижні торці стінок (поз.7) «провідні» елементи напрямних (поз.19) і зафіксувати шурупами (поз.13) як зазначено на малюнку.

14.Закрити отвори конфірматів заглушками (поз.13) з комплекту фурнітури.