WINGO 4000
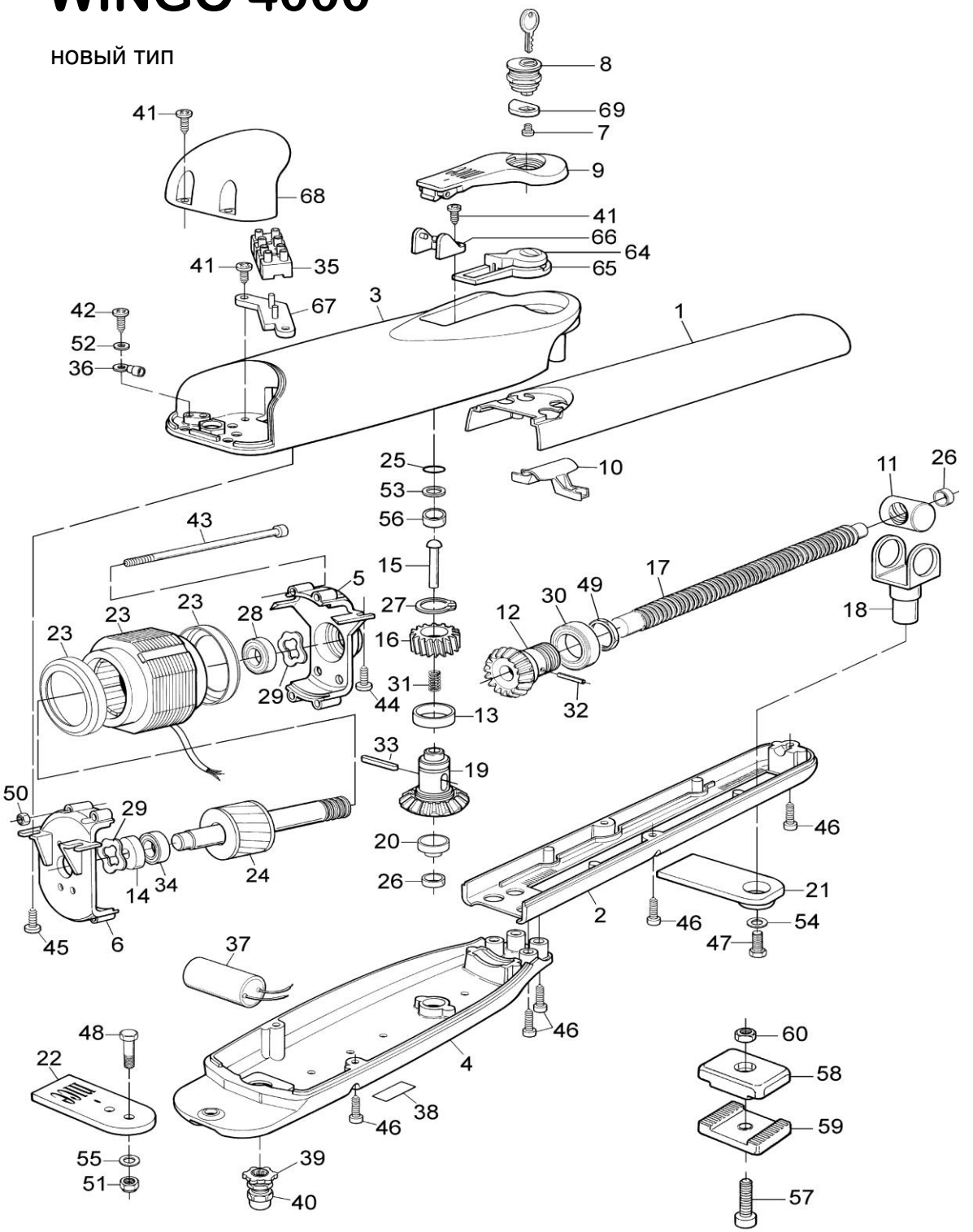
новый тип