Запорізька меблева фабрика «Pehotin»
Made in Ukraine by «Pehotin»

Стіл письмовий «Динамо»
Desk «Dynamo»

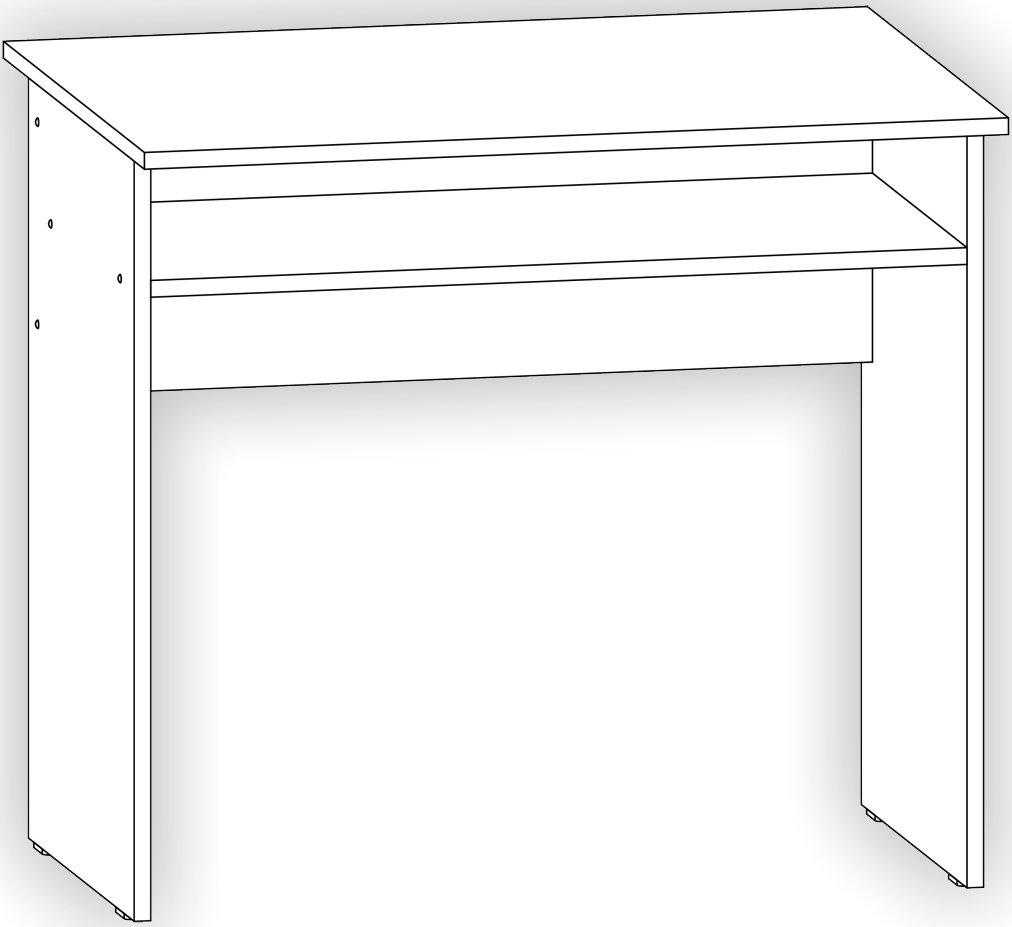

Д-830, Ш-600, В-750, мм.
L-830, W-600, H-750, mm.

Інструкція збірки
Assembly instruction

pehotin@gmail.com
pehotin.com.ua

Динамо/Dynamo

№	довжина(мм) length(mm)	ширина(мм) width(mm)	кількість quantity
1.	830**	600**	1
2.	730**	450	2
3.	768*	300	2

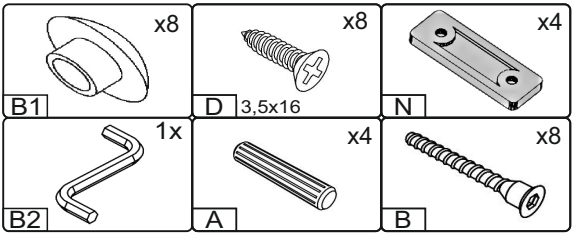

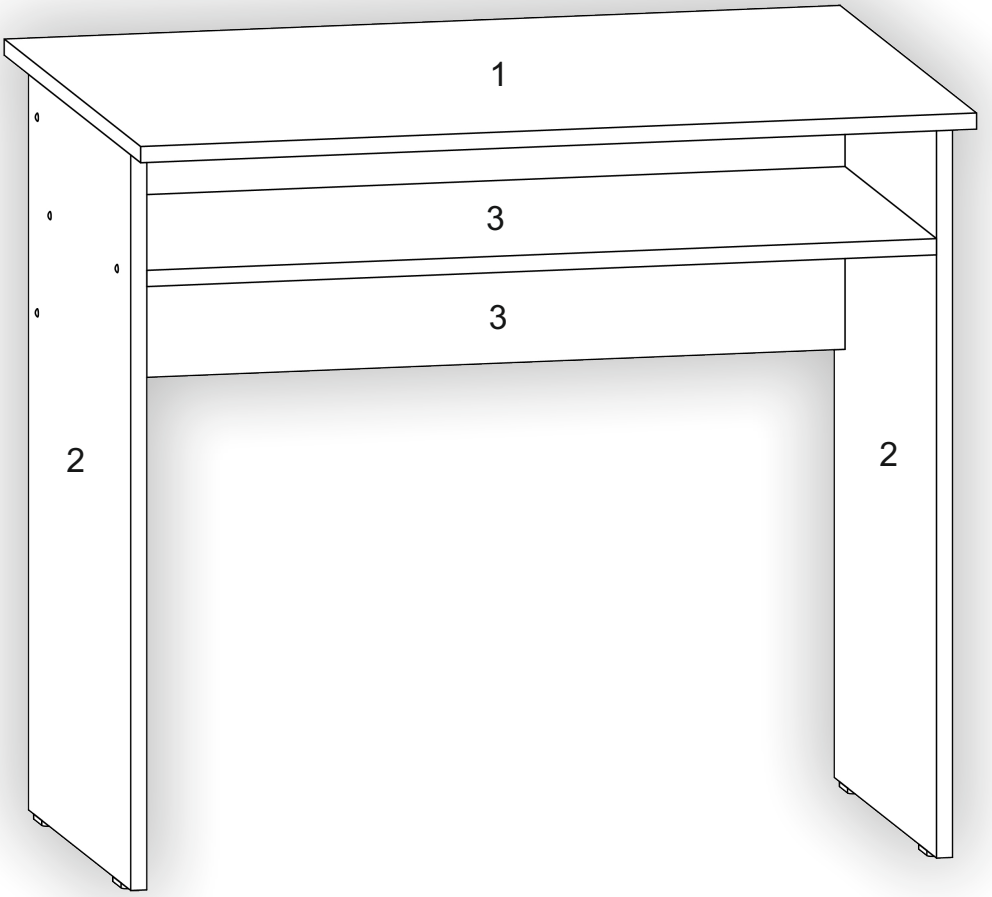

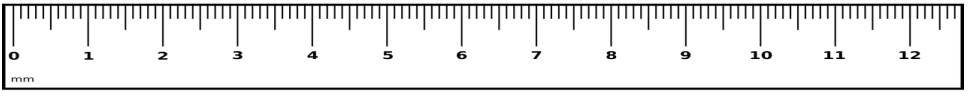

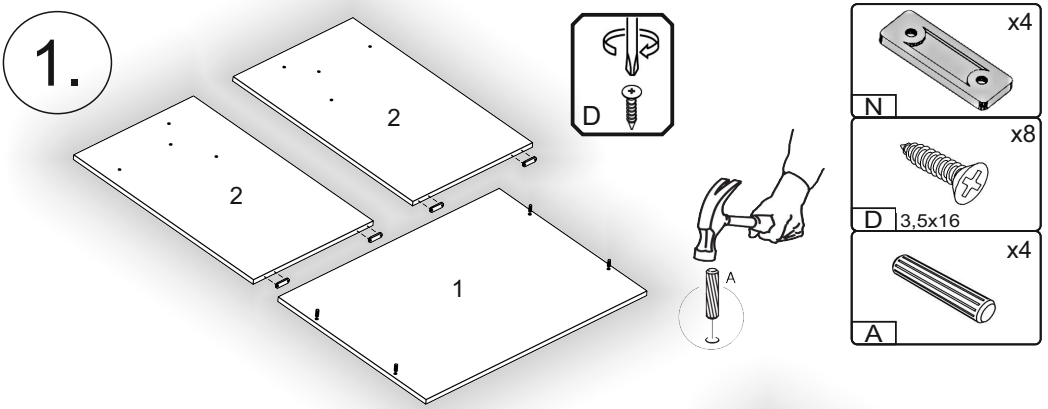
1.
2
2
1
D
A
x4
N
x8
D
3,5x16
x4
A

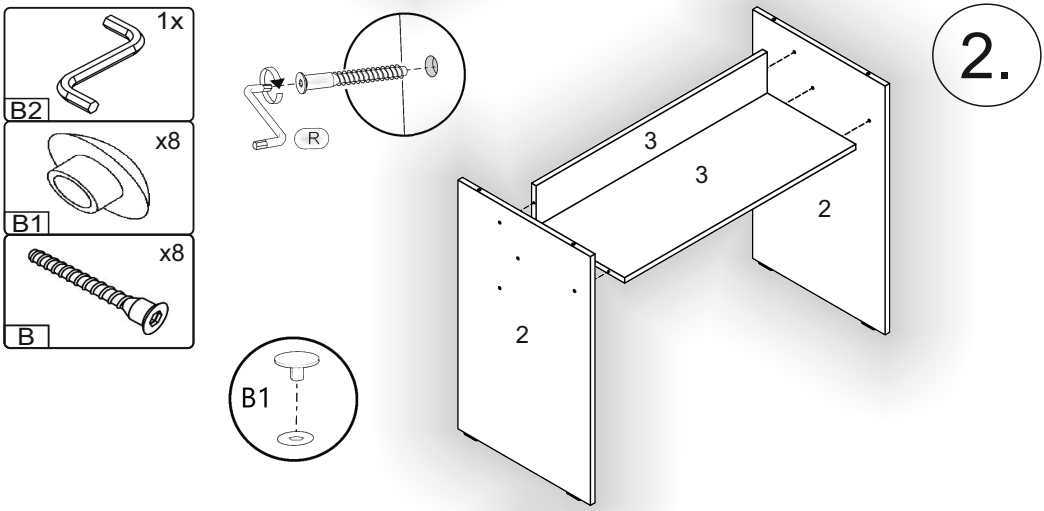
1x
B2
x8
B1
x8
B
R
B1
2.
3
3
2
2

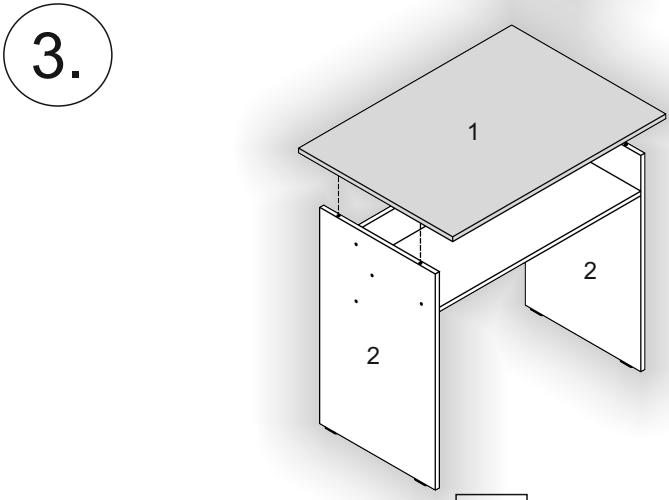
3.
1
2
2
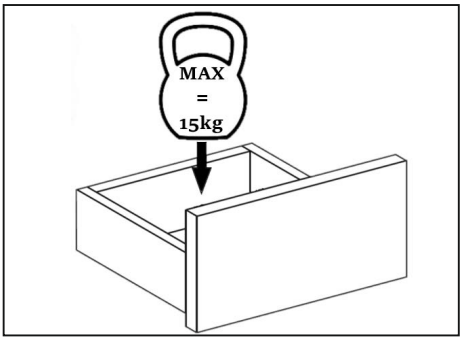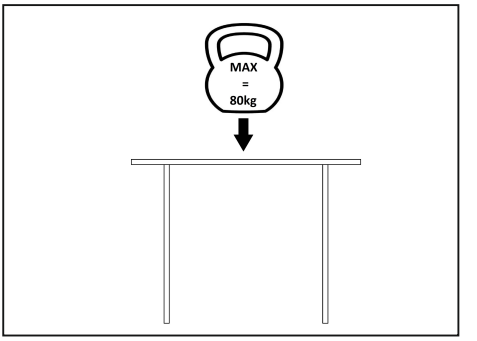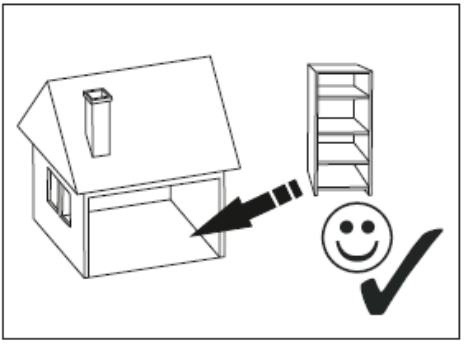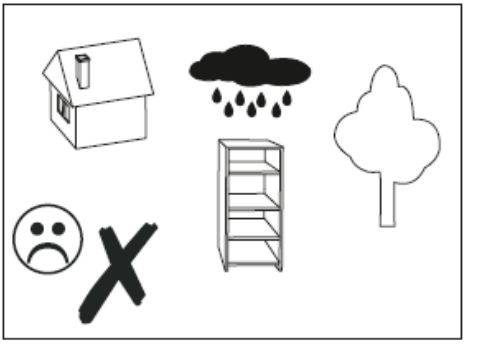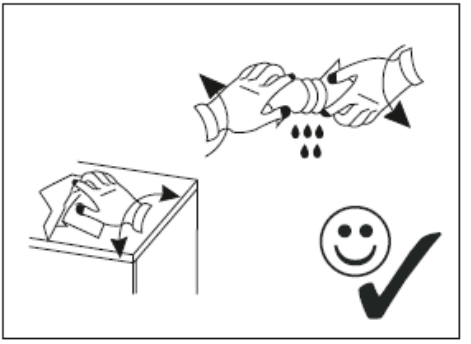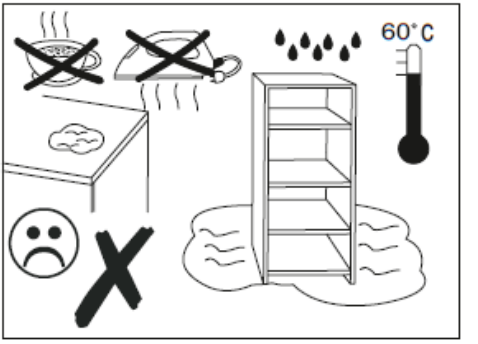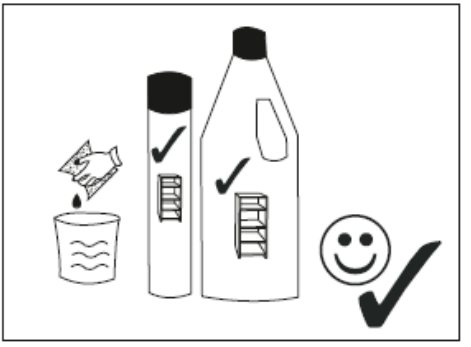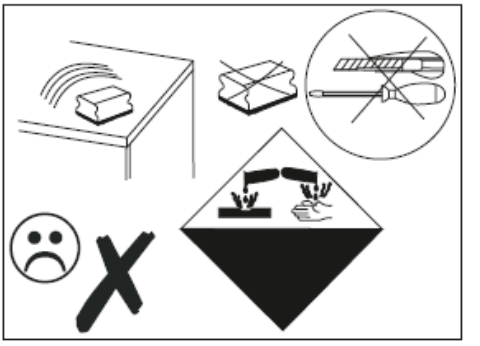
Динамо/Dynamo