Контейнеровоз турецкого производства SinanTrailer или аналог.

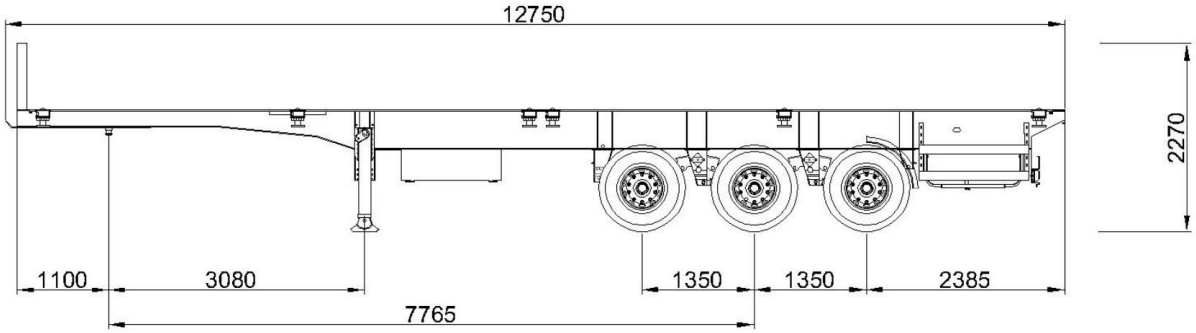

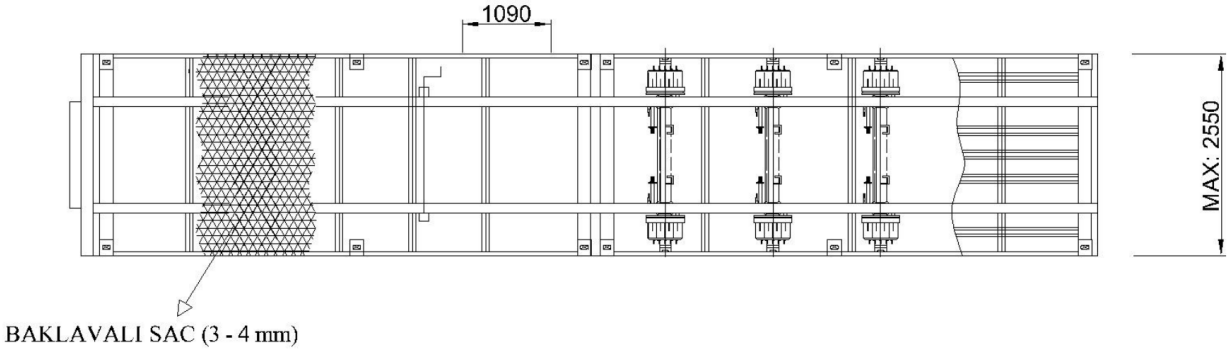

Шасси:

- Высокопрочное сварное шасси из стали полуавтоматическая система сварки

- Самое слабое место рамы – переход от лонжеронов к гусаку многократно усилен, благодаря чему удается избежать прогибов и поломок рамы

Типы Контейнеров, которые можно перевозить: -1x20 Ft, 2x20 Ft, 1x30 Ft, 1x40 Ft, 1x45 Ft, 1x40 Ft HC

Шкровень: Диаметр 2” международного типа SAE/DIN, из металла (42 CrMo 4).

Может быть сменным с помощью винтовых соединений

Опорное устройство: двухскоростное, грузоподъемностью 24 (50) тонн

Электрооборудование:

- Электросистема полуприцепа имеет напряжение 24 Вт.

-7-контактый электрический разъем установлен в передней части полуприцепа (в защищенном месте).

-Все провода и электрические компоненты электрической системы полуприцепа полностью соответствуют всем требованиям пожарной безопасности.

-Вся электрическая система полуприцепа соответствует Европейским требованиям безопасности

Оси, Подвеска и Тормозная Система:

- Барабанные тормоза

- Система пневматической подвески

- EBS тормозная система

Стандарное Оборудование:

- Кронштейное крепление запасного колеса

- Ящик для огнетушителя 1 шт

-Ппластиковый бак для воды 1 шт

- Противооткатный упор 1 шт

Шины: 385/65 R22,5 6+1 шт

Колесные диски: Стальные колесные диски 11,75x22,5 , 6+1 шт.

Вариации от заказчика:

- Цвет и логотип Покраска: Перед покраской поверхность очищается от инородных частиц и проходит дробеструйную обработку. Наносится первый слой эпоксидной грунтовки, после чего наносится акриловая краска. По желанию, цвет RAL можно выбрать из каталога.