TM Gloss Fire

ГАБАРИТНЫЕ РАЗМЕРЫ ТБ КАТМАЙ

Вид спереди

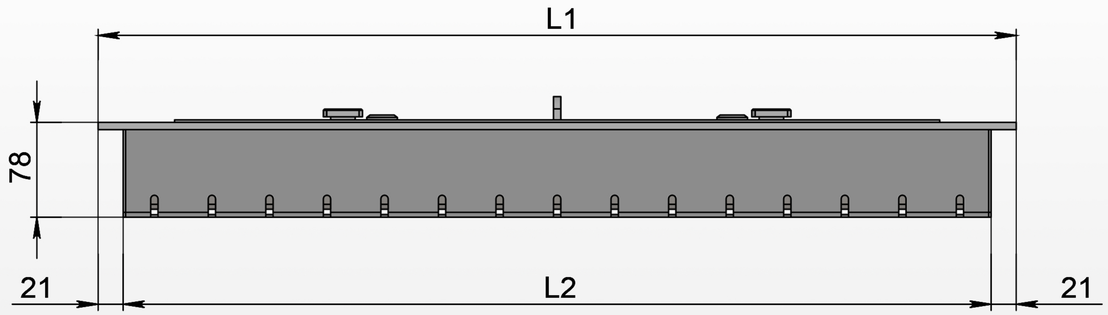

Вид сбоку

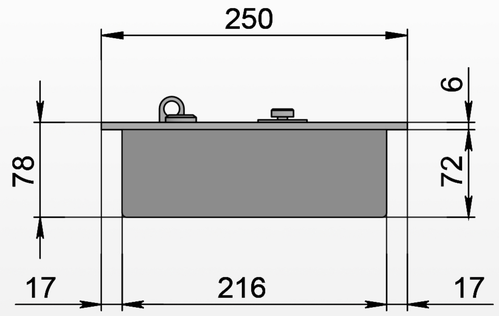

Вид сверху

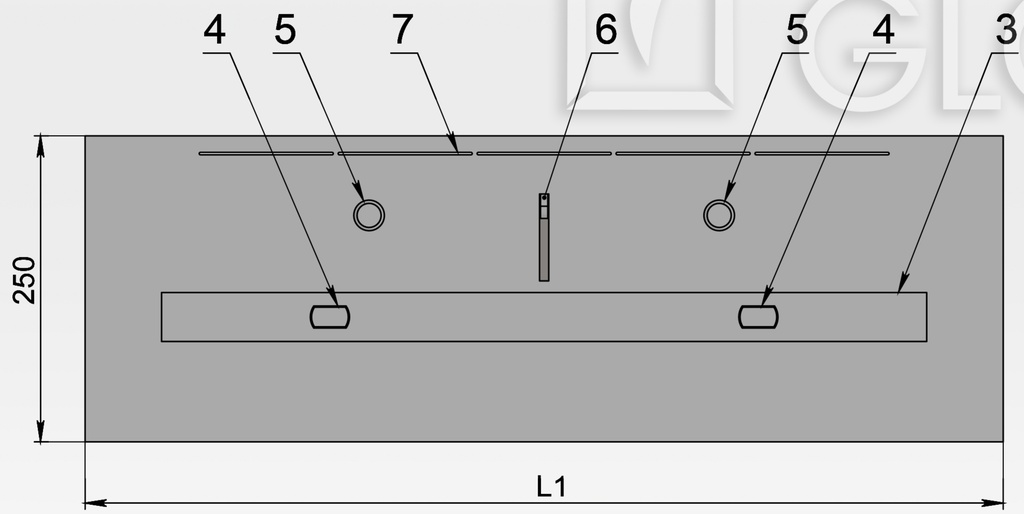

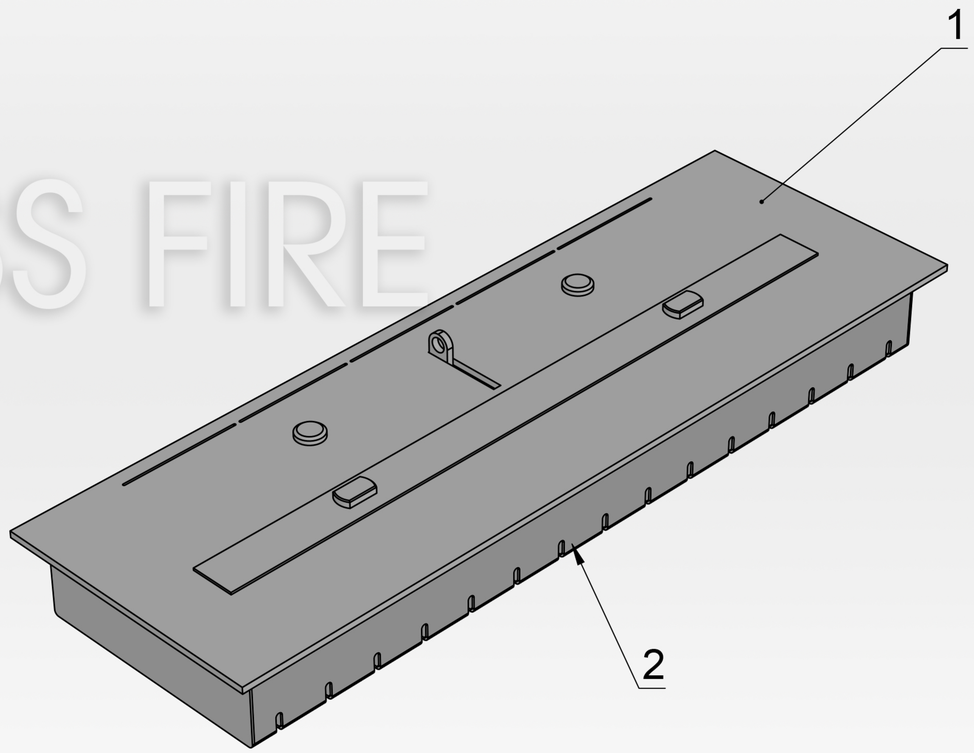

Позиция	Описание
1	Лицевая панель толщ. 6 мм
2	Вентиляционный корпус
3	Пламегаситель
4	Ручка пламягасителя
5	Место заправки и контроля уровня топлива
6	Ушко регулировочной задвижки
7	Вентиляционные отверстия

	ТБ К-600	ТБ К-750	ТБ К-1000
L1, мм	600	750	1000
L2, мм	559	709	959