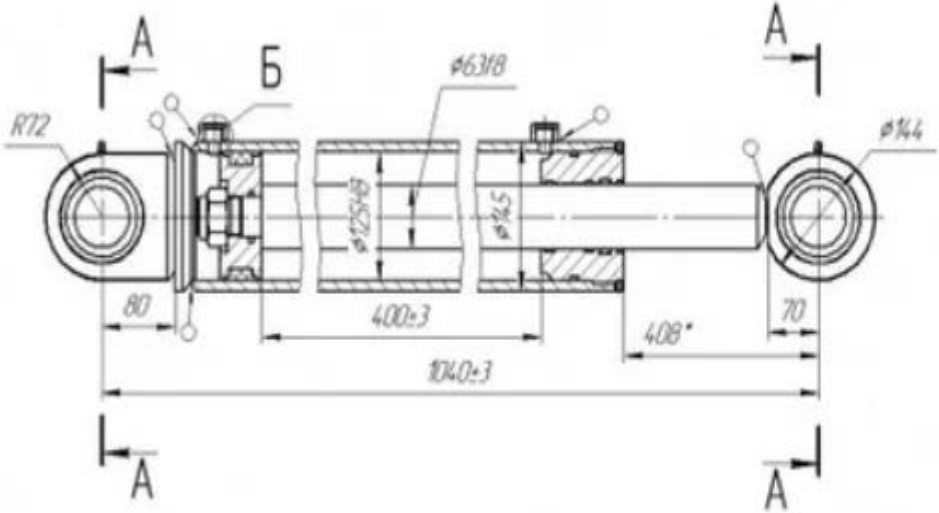
А
Б
А
R72
ø63f8
ø144
ø125H8
ø145
80
400±3
408*
70
1040±3
А
А

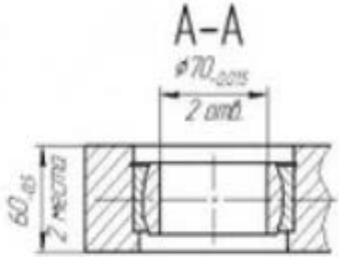
А–А
ø70
2 отв.
60
2 места

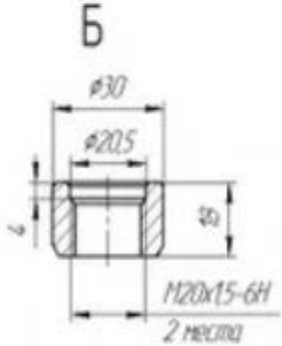
Б
ø30
ø20,5
4
15
M20x1,5-6H
2 места