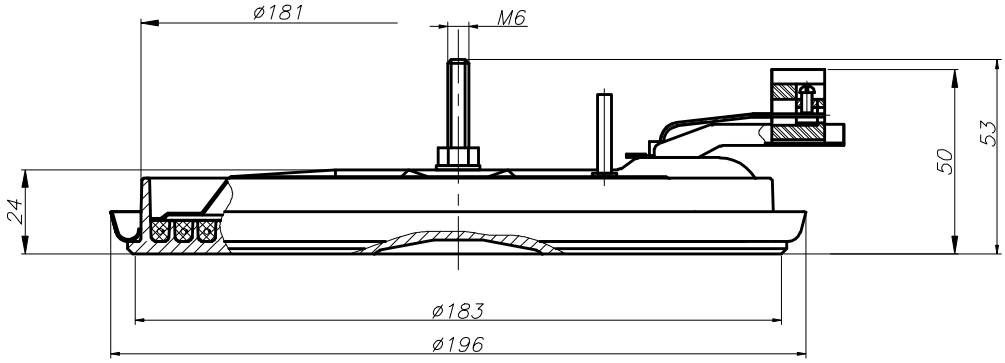

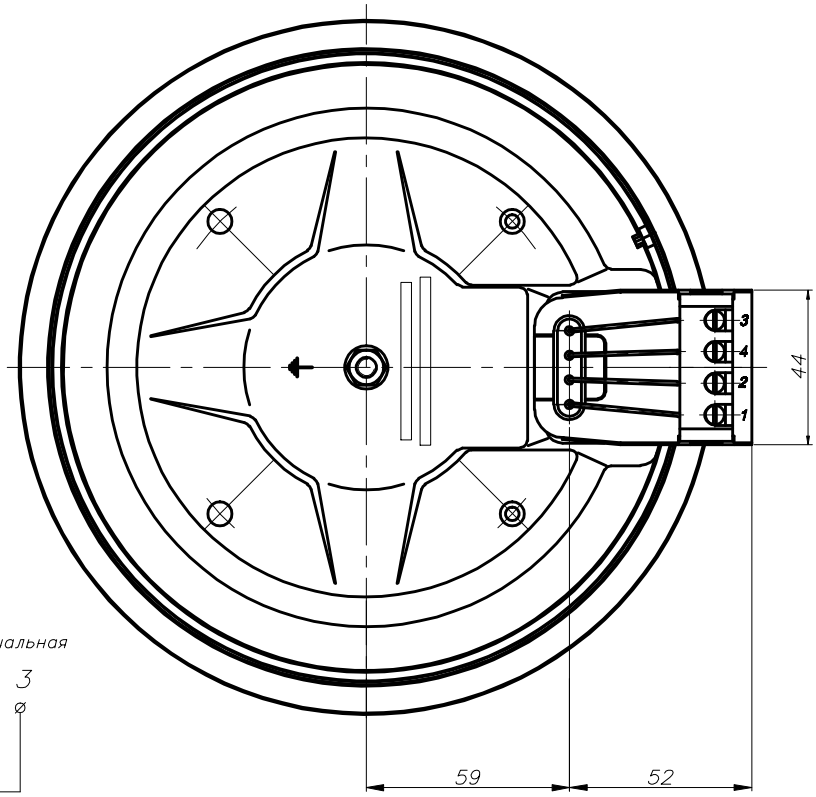

Схема електрическая принципиальная

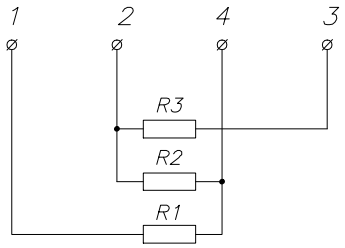

ЕКЧ-180 1500 Вт

Мощность, Вт	Напряжение, В	Мощность спиралей, Вт			Мощность электроконфорки при 7-ми позициях переключателя, Вт						
		R1	R2	R3	1	2	3	4	5	6	7
1500	220	350	300	850	135	220	300	850	1150	1500	0
	220										