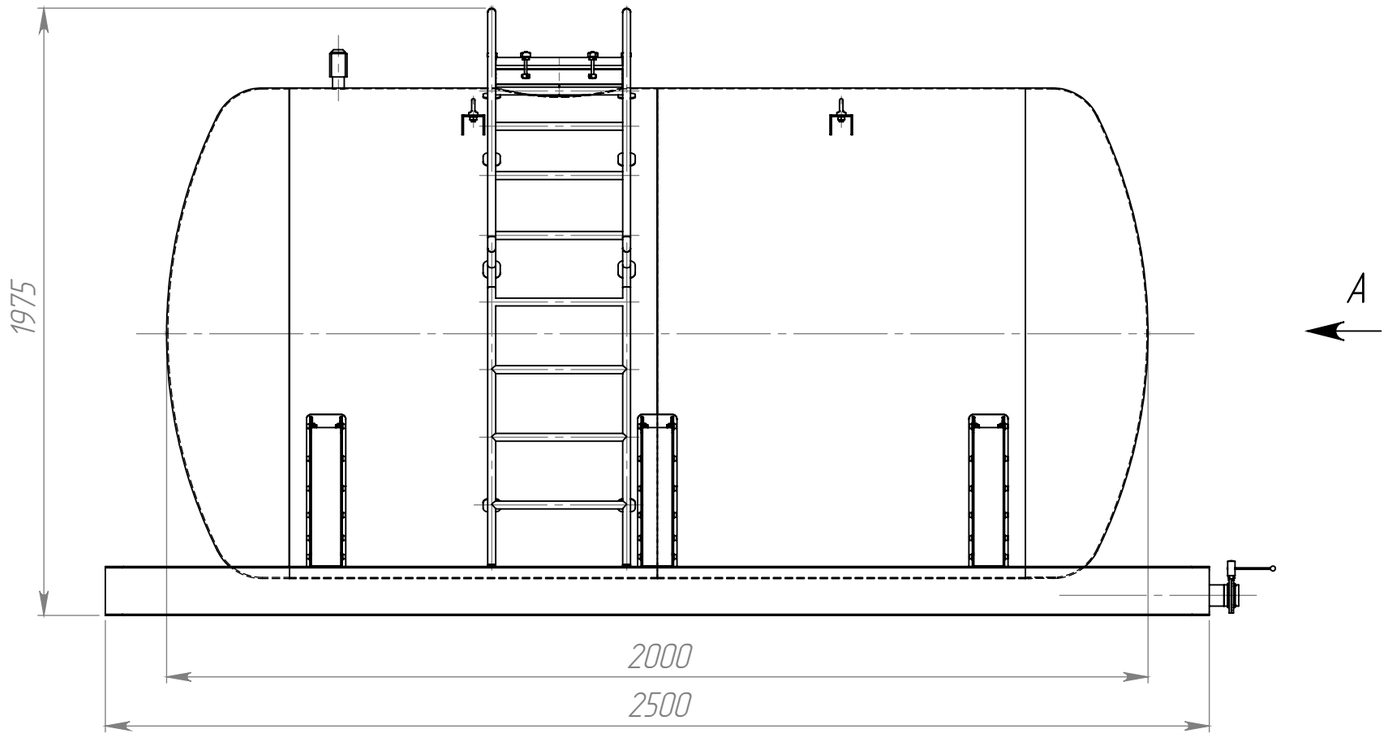

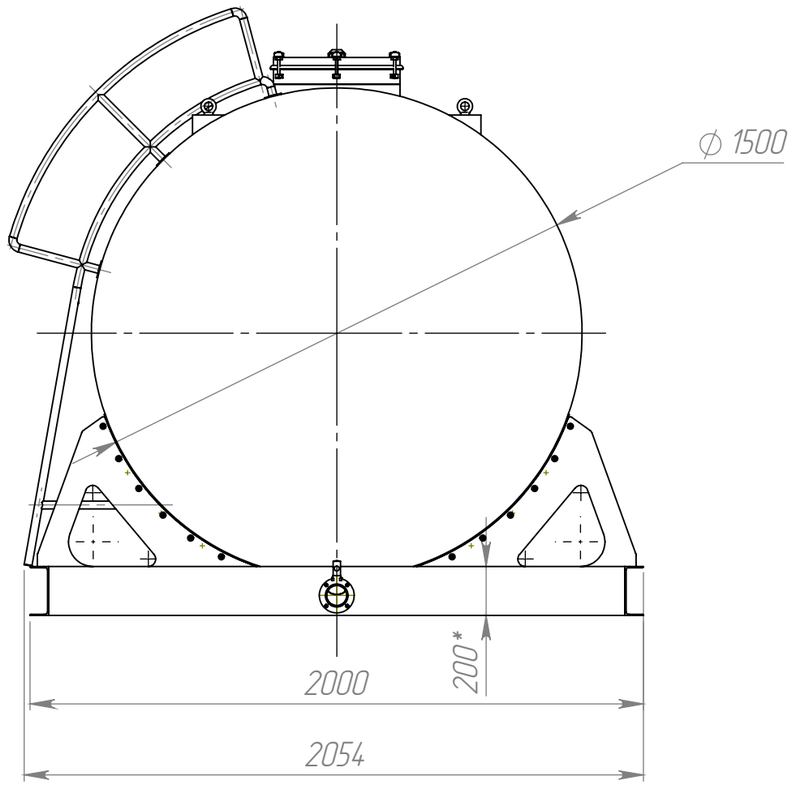

1. Матеріал цистерни – нержавіюча сталь AISI 304.
2. Матеріал рами – Ст. 3 з порошковим покриттям.
3. Цистерна кріпиться до рами за допомогою болтового з'єднання.

Изм.	Лист	№ докум.	Подп.	Дата	Цистерна	Лит.	Масса	Масштаб
Разраб.		Надеин						1:25
Пров.						Лист	Листов 1	
Т. контр.								
Н. контр.						farmprom		
Утв.								

Перв. примен.

Справ. №

Подпись и дата

Инв. № дубл.

Взам. инв. №

Подпись и дата

Инв. № подл.