Transmittal, reproduction, dissemination and/or editing of this document as well as utilization of its contents and communication thereof to others without express authorization are prohibited. Offenders will be held liable for payment of damages. All rights created by patent grant or registration of a utility model or design patent are reserved.

Weitergabe sowie Vervielfältigung, Verbreitung und/oder Bearbeitung dieses Dokumentes, Verwertung und Mitteilung seines Inhaltes sind verboten, soweit nicht ausdrücklich gestattet. Zuwiderhandlungen verpflichten zu Schadenersatz. Alle Rechte für den Fall der Patenterteilung, Gebrauchsmuster- oder Geschmacksmustereintragung vorbehalten.

titre de secret d'entreprise. Tous droits réservés.
Comunicado come secredo empresarial. Reservados todos os direitos.
Confiado como secreto de empresa. Nos reservamos todos los derechos.

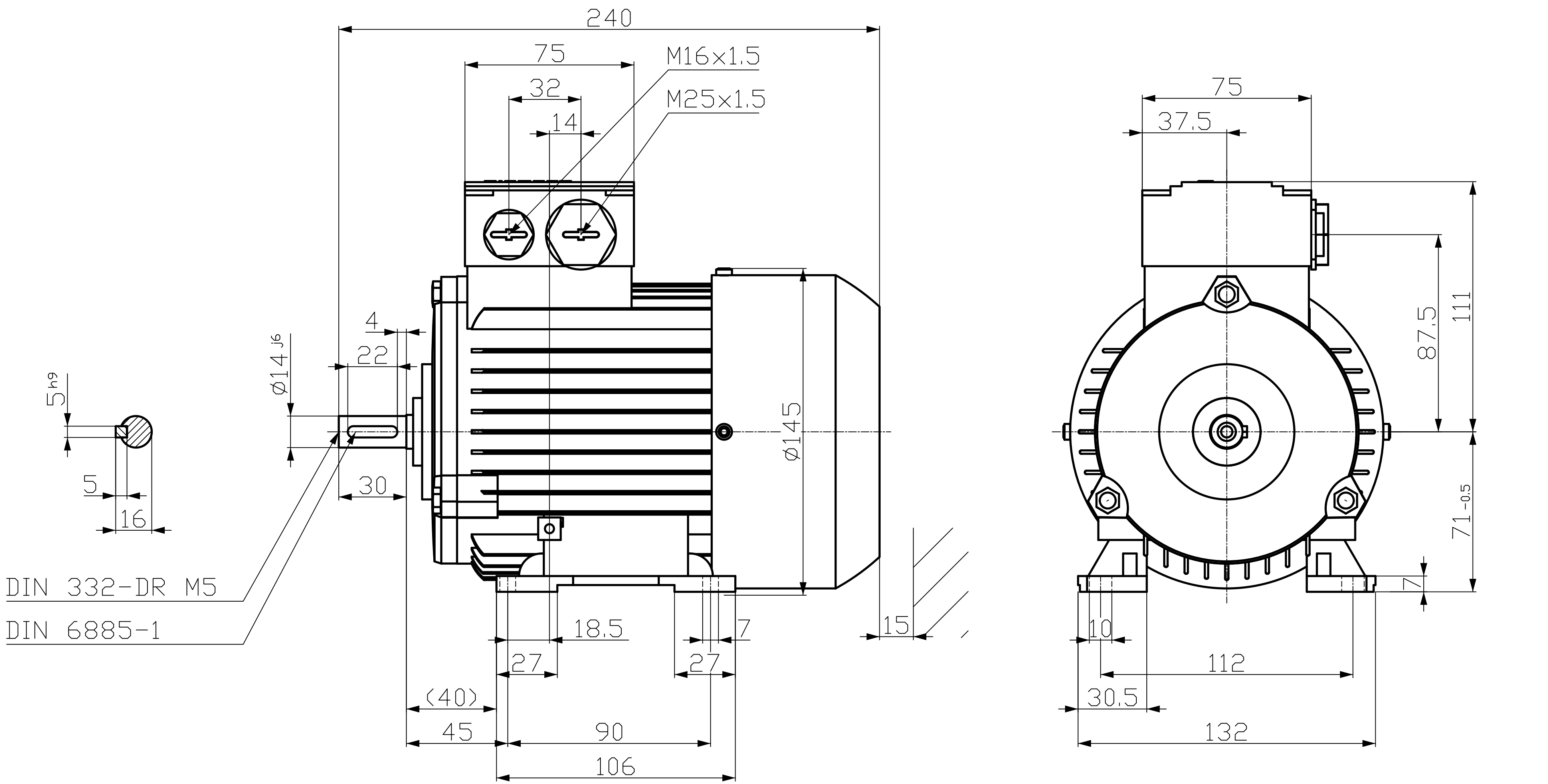

Tolerance	Surface	Material	Weight	Scale
			-	mm
1LE1002-0CB32-2AA4-Z D22	Author	Dimensional drawing MaÇzeichnung		
	Creator DTK			
	Approval			
	Department			
	Change Order	MLFB	Doc Type /	
SIEMENS	Doc State 2/11/20	Item No	Paper Size A3	
	Revision Index RS	Doc No	1st Language en 2nd Language de	
©Siemens AG 2018	Project No -	Ref No -	Sheet 1 of 1	