Automotive Equipment

Instruction Manual PY

АВТОМАТИЧЕСКИЙ ШИНОМОНТАЖНЫЙ СТАНОК

TECO 35 - TECO 35 Racing

Versione 3.0 - January 2014

CE

СОДЕРЖАНИЕ

	Стр.
ОБЩАЯ ИНФОРМАЦИЯ	4
ТЕХНИЧЕСКИЕ ХАРАКТЕРИСТИКИ	4
ЯРЛЫК ИЗГОТОВИТЕЛЯ	4
ТРАНСПОРТИРОВКА	4
ОСНОВНЫЕ ЧАСТИ МАШИНЫ	5
РАСПАКОВКА И СБОРКА	6
ПРАВИЛА БЕЗОПАСНОСТИ	7
ПРЕДУПРЕЖДАЮЩИЕ ЯРЛЫКИ	8
УСТАНОВКА	9
МЕСТО УСТАНОВКИ	9
ЗАЩИТНЫЕ УСТРОЙСТВА	9
ПНЕВМАТИЧЕСКИЕ ПОДКЛЮЧЕНИЯ	9
ЭЛЕКТРИЧЕСКИЕ ПОДКЛЮЧЕНИЯ	9
ПРОВЕРКА РАБОТОСПОСОБНОСТИ	10
РАЗБОРТОВКА ШИНЫ	11
ЗАЖИМ КОЛЕСА	11
ДЕМОНТИРОВАНИЕ ШИНЫ	12
МОНТАЖ ШИНЫ	12
НАКАЧИВАНИЕ	13
ОБСЛУЖИВАНИЕ	14
ТЕКУЩЕЕ ТЕХНИЧЕСКОЕ ОБСЛУЖИВАНИЕ	14
ХРАНЕНИЕ	15
УТИЛИЗАЦИЯ	15
НЕИСПРАВНОСТИ	15
ДОПОЛНИТЕЛЬНЫЕ ПРИНАДЛЕЖНОСТИ	16

ОБЩАЯ ИНФОРМАЦИЯ

Автоматические шиномонтажные станки TECO, к которым относится это руководство, предназначены для монтажа и демонтирования шин согласно спецификациям, показанным в таблице.

Перед началом любого вида работы просмотрите инструкции, содержащиеся в этом руководстве, и строго им следуйте.
Любые другие операции на машинах не разрешаются.
КомпанияTECO снимает с себя всю ответственность в случае неправильного использования машины.

ТЕХНИЧЕСКИЕ ХАРАКТЕРИСТИКИ

	TECO 35	TECO 35 *racing*
- Зажим диска:		
внутренний зажим	13" - 23"	14”-24”
наружный зажим	10" - 20"	12”-22”
- Усилие отжимного цилиндра (при 10 атм)	2.800 Kgf (6175 lbf)	2.900 kgf (6395 lbf)
- Max. открытие отжима	335 mm (13”)	345 mm (13,5”)
- Max. диаметр колеса	1000 mm (39,5”)	1000 mm (39,5”)
- Max. ширина колеса	320 mm (12,5”)	345 mm (13,5”)
- Рабочее давление воздуха	8-10 bar (116-145 psi)	8-10 bar (116-145 psi)
- Мощность двигателя(3-х фазный)	0,55 Kw (0,75 Hp)	0,55 Kw (0,75 Hp)
- Мощность двигателя (1- фазный)	0,75 Kw (1,0 Hp)	0,75 Kw (1,0 Hp)
- Уровень звукового давления	<70 dB (A)±3dB(A)	<70 dB (A)±3dB(A)
- Вес в стандартной комплетации	205 Kg (450 lbs)	230 Kg (505 lbs)
- Вес станка версия t.i.	220 Kg (485 lbs)	245 Kg (530 lbs)
- Общий вес электроники	11,5 Kg (26 lbs)	11,5 Kg (26 lbs)

ЯРЛЫК ИЗГОТОВИТЕЛЯ

Ярлык изготовителя приклеен к задней части машины

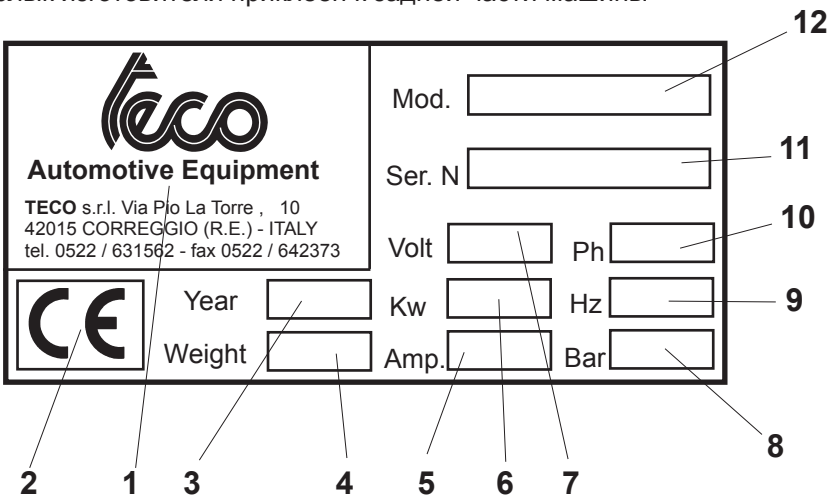

1- ДАННЫЕ ИЗГОТОВИТЕЛЯ
2- ЗНАК СООТВЕТСТВИЯ ИНСТРУКЦИИ ЕЭС
3 - ГОД ПРОИЗВОДСТВА
4- ВЕС МАШИНЫ
5- СИЛА ТОКА
6- МОЩНОСТЬ МОТОРА
7- НАПРЯЖЕНИЕ
8– РАБОЧЕЕ ДАВЛЕНИЕ ВОЗДУХА
9- ЧАСТОТА
10- ЧИСЛО ФАЗ
11- СЕРИЙНЫЙ НОМЕР

ПРЕДУПРЕЖДЕНИЕ ! Ни в коем случае не снимайте ЯРЛЫК ИЗГОТОВИТЕЛЯ ,так как станок не будет соответствовать инструкциям ЕЭС.

ТРАНСПОРТИРОВКА

Машина должна транспортироваться в ее оригинальной упаковке и сохранена в положении, обозначенном на внешней упаковке. Упакованная машина, стоящая на поддоне, должна перемещаться погрузчиком с вилами. Чтобы перемещать машину{механизм}, вставьте вилки тележки с поддоном в каналы поддона как показано на рисунке. Оригинальная упаковка должна быть сохранена для возможной будущей транспортировки машины

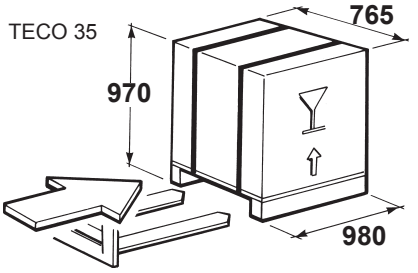

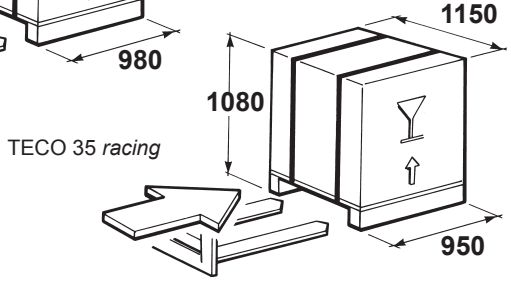

Вес упакованной машины:

225 Kg (495 lbs) TECO 35 — 235 Kg (520 lbs) TECO 35 t.i.
250 Kg (550 lbs) TECO 35 *racing* — 265 Kg (585 lbs) TECO 35 *racing* t.i.

ОСНОВНЫЕ ЧАСТИ МАШИНЫ

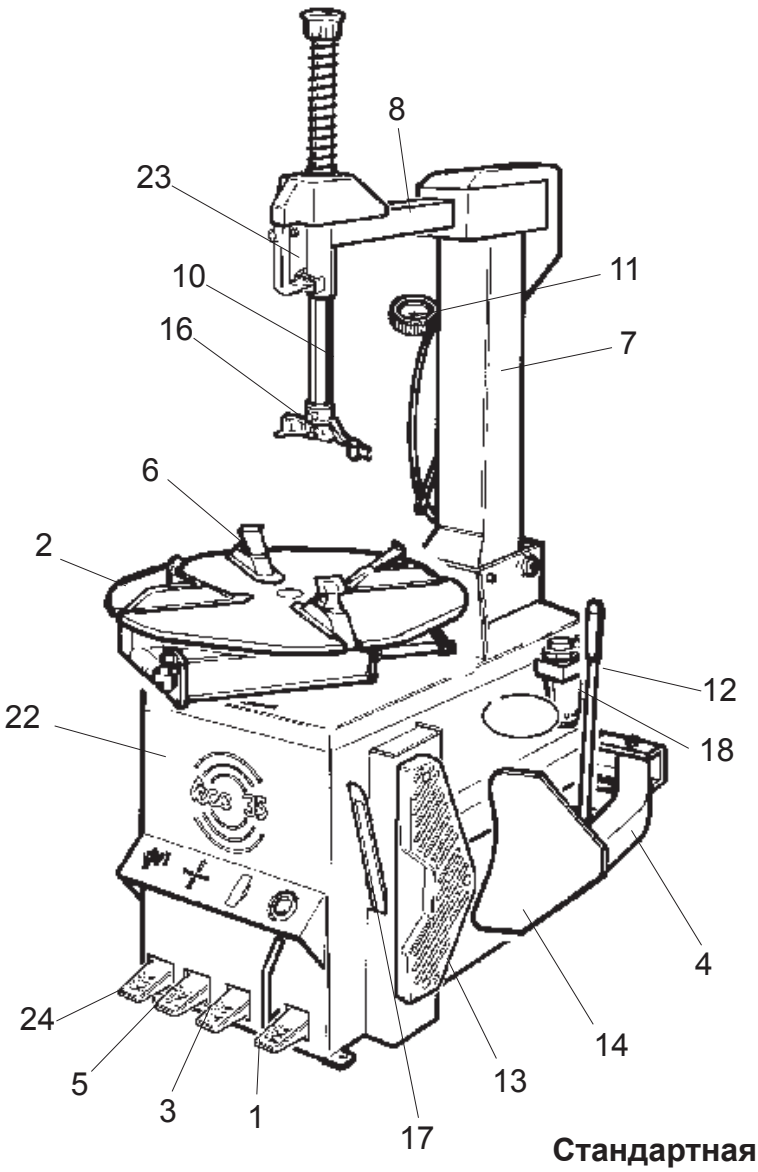

Стандартная версия

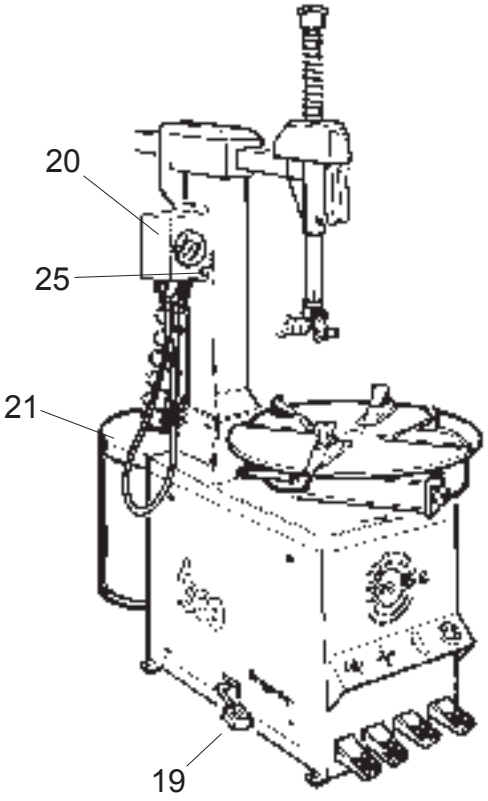

Версия t.i. (накачивание безкамерных колес)

1. Педаль реверса
2. Поворотный стол
3. Педаль отжима
4. Балка отжима
5. Педаль зажима кулачков
6. Кулачок
7. Вертикальная балка
8. Горизонтальная балка
10. Монтажная штанга
11. Пистолет накачки с манометром
12. Регулятор давления
13. Опора колеса
14. Лопата отжима
16. Монтажная головка
17. Монтировка
18. Воздушный лубрикатор
19. Педаль наддува безкамерной шины
21. Ресивер
22. Корпус
23. Рукоятка управленияя
24. Педаль отвода башни
25. Кнопка спуска воздуха из шины

РАСПАКОВКА И СБОРКА

Удалите верхнюю часть упаковки и убедитесь, что машина не имеет видимых повреждений.
Далее выполните следующее:
-Снимите башню (горизонтальная+вертикальная балки) с поддона.
-Удалите деревянный распорный брусок с монтажной штанги (штангу держите руками).
-Смонтируйте лопату отжима на оси и закрепите ее самоконтрящейся гайкой так, чтобы при повороте лопаты ощущалось некоторое сопротивление.
-Снимите боковую крышку.
-Поместите наклонную стойку в посадочное место на корпусе машины. Пневматический шланг A вставьте в соответствующее отверстие в корпусе.
-Вставьте ось B в наклонную стойку и закрепите соответствующими гайками
-Установите балку C в вертикальную позицию и вставьте ось D. Ось D должна пройти через отверстие M в штоке цилиндра наклона башни.
-Закрепите ось D стопорным кольцом L..
-Подключите шланг A к клапану педали наклона стойки внутри машины.
-Закройте боковую крышку.

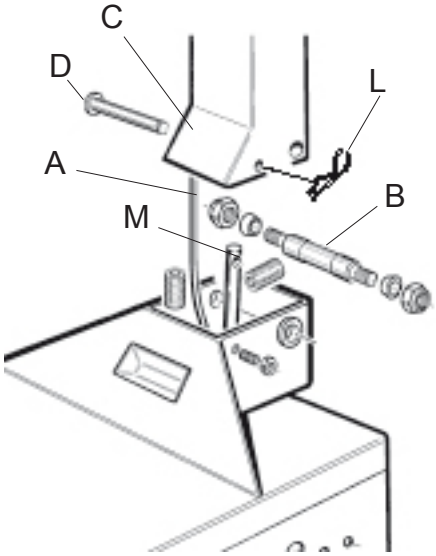

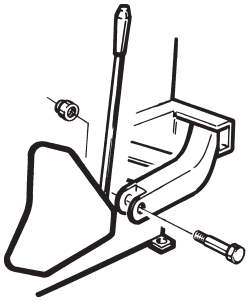

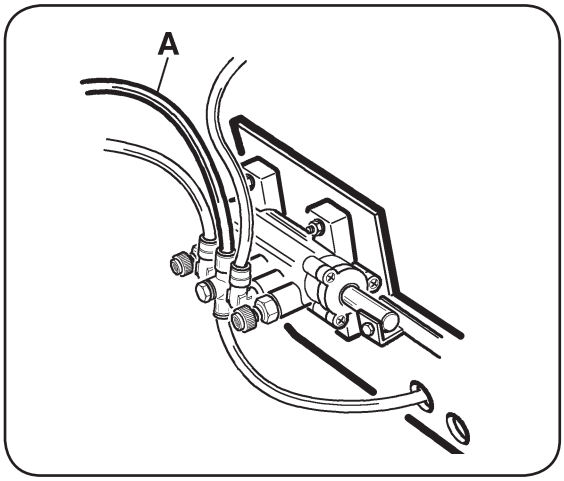

НА T.I. ВЕРСИИ, ДОПОЛНИТЕЛЬНО ВЫПОЛНИТЕ:

-Закрепите ресивер на машине с помощью гаек из набора.
-Подключите воздушный шланг F к ресиверу.
-Установите блок накачки на вертикальной балке с помощью двух винтов.
-Подключите воздушные шланги накачки на задней стороне к соединителям блока накачки, красный шланг соединять с красным штуцером.

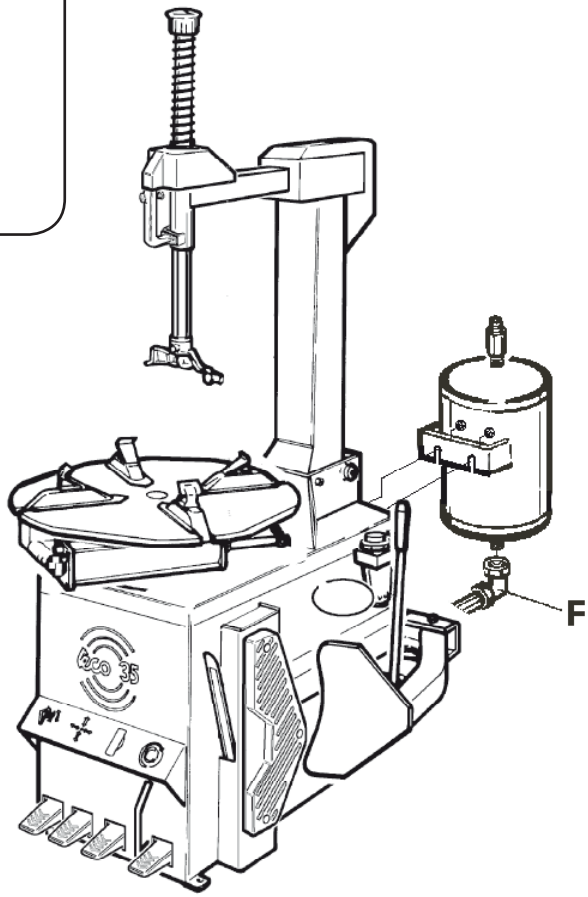

•Машина должна использоваться только компетентным и соответственно обученым персоналом.

•Держите это руководство в удобном месте, и, пожалуйста, консультируйтесь с ним регулярно

•Перед выполнением обслуживания или любых регулировках, отключить электрическое и пневматическое питание от машины и удостовериться, что все перемещающиеся части остановлены

•Не удаляйте и не стирайте ярлыки предупреждения. В случае, если такие ярлыки были удалены или повреждены, замените их немедленно

•Перед использованием машины тщательно прочитайте сигналы предупреждения. Такие сигналы указывают части машины, которые могли бы ранить оператора в течение работы

•Обратите предельное внимание на перемещающиеся части машины }.

•Ожерелья, кольца, часы, , длинные волосы и свободная одежда могут быть опасны в течение работы.

•Установите машину в соответствии с инструкциями по технике безопасности на месте работы.

•Никогда не используйте машину во взрывоопасной атмосфере.

•Держите неправомочных людей на надлежащем расстоянии от области работы.

•Любые неправомочные модификации, сделанные на машине опасны для оператора и освобождают изготовителя от любой ответственности в случае повреждения или раны, связанной с такими действиями.

ПРЕДУПРЕЖДАЮЩИЕ ЯРЛЫКИ

ОБРАТИТЕ ПРЕДЕЛЬНОЕ ВНИМАНИЕ НА ЯРЛЫКИ ПРЕДУПРЕЖДЕНИЯ, ПРИЛОЖЕННЫЕ К МАШИНЕ{МЕХАНИЗМУ}. ИСПОЛЬЗОВАНИЕ МАШИНЫ, НЕ ЧИТАЯ СИГНАЛЫ ПРЕДУПРЕЖДЕНИЯ, МОЖЕТ БЫТЬ СЕРЬЕЗНО ОПАСНЫМ ДЛЯ ОПЕРАТОРА.

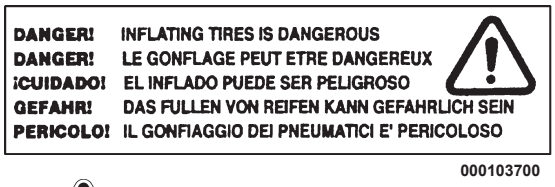

A

000103700

000103500

В ВНИМАНИЕ! ОТКИД ОПОРЫ НАЗАД.

C

000103000

000103100

D

ОПАСНОСТЬ ЗАЖИМА РУК МЕЖДУ КУЛАЧКОМ И ДИСКОМ

ОПАСНОСТЬ ЗАЖИМА РУК МЕЖДУ МОНТАЖНОЙ ГОЛОВКОЙ И ДИСКОМ.

000102800

E

ОПАСНОСТЬ ВОЗДУШНОГО ВЗРЫВА

MAX ДАВЛЕНИЕ В МАГИСТРАЛИ 16 АТМ

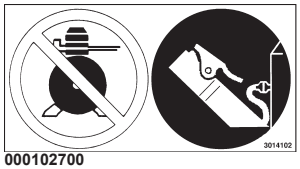

000102700

F – НЕ ПОДКЛЮЧАТЬ ПИСТОЛЕТ НАКАЧКИ НЕПОСРЕДСТВЕННО К КОМПРЕССОРУ. (ТОЛЬКО НА СТАНДАРТНОЙ ВЕРСИИ)

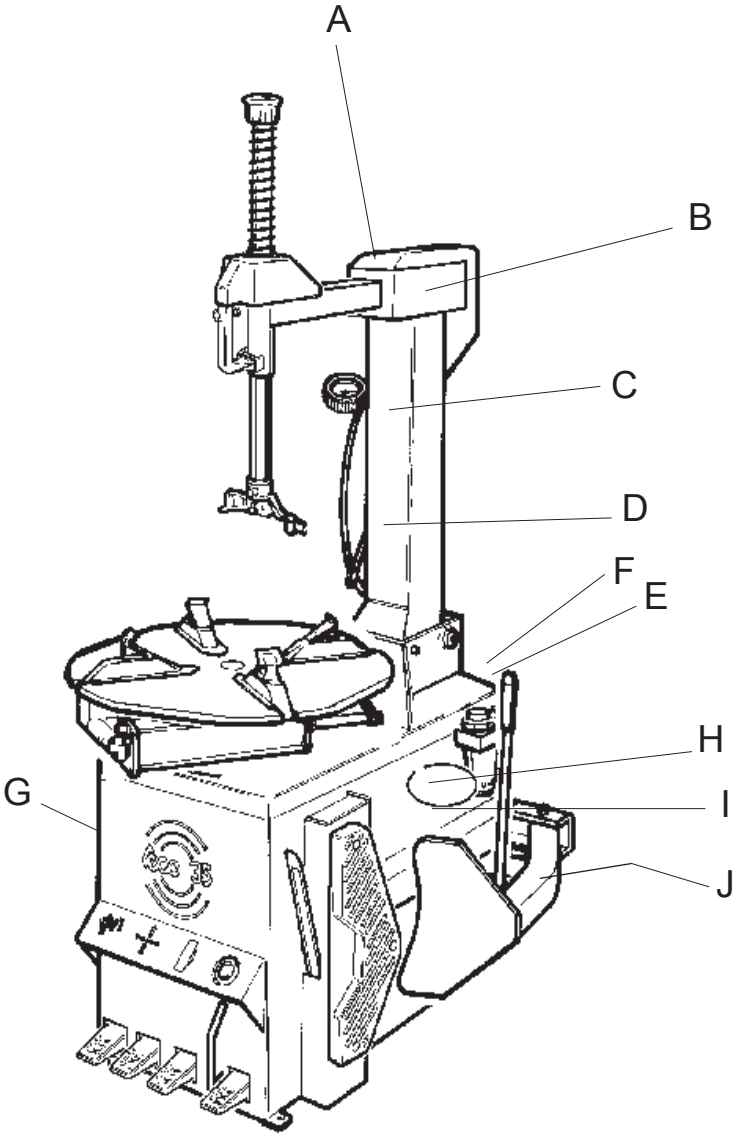

000103600

G
ОПАСНОСТЬ ПОРАЖЕНИЯ ЭЛЕКТРОТОКОМ

000103400

H
ОПАСНОСТЬ ЗАЖИМА МЕЖДУ КОРПУСОМ И ЛОПАТОЙ ОТЖИМА.

000103200

I
ОПАСНОСТЬ ТРАВМЫ МЕЖДУ ОТЖИМОМ И КОРПУСОМ

000103300

J
ОПАСНОСТЬ ТРАВМЫ МЕЖДУ БАЛКОЙ ОТЖИМА И КОРПУСОМ

УСТАНОВКА

Снять машину с поддона можно, как показано на рисунке.
Используйте эти точки подъема всякий раз, когда Вы должны переместить машину. Не желательно использовать машину на открытом воздухе; если это необходимо, соответственно защитите машину от ненастной погоды.
Не забудьте отключить машину от электрических и воздушных сетей перед перемещением машины (см. ПРАВИЛА БЕЗОПАСНОСТИ).
Машина должна быть поднята ремнями и устройствами, адекватными весу машины.

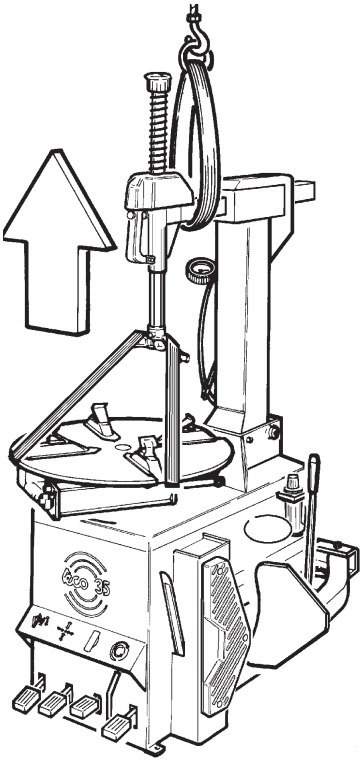

МЕСТО УСТАНОВКИ

-Обеспечьте минимальные расстояния, показанные на рисунке.
-Всегда устанавливайте машину на твердом ровном полу.
-Крепите машину к полу двумя анкерными болтами через соответствующие отверстия.
-Удостоверьтесь, что высота помещения в месте установки не менее 2 м..

ЗАЩИТНЫЕ УСТРОЙСТВА

Машина оборудована:
- Регулятором давления на 10 атм, установленным снаружи, оснащенным быстроразъемным соединителем для подключения к воздушной магистрали.
- Редуктором давления на 4,2 атм и предохранительным клапаном на 4,2 атм, установленными внутри корпуса для ограничения давления в пистолете накачки (не выше 4,2 атм).

КАТЕГОРИЧЕСКИ ЗАПРЕЩАЕТСЯ ВМЕШАТЬСЯ В ЗАЩИТНЫЕ УСТРОЙСТВА МАШИНЫ IT ВЕРСИИ.

ПНЕВМАТИЧЕСКИЕ ПОДКЛЮЧЕНИЯ

1- Подключать машину к воздушной магистрали посредством быстроразъемного соединителя, установленного на машине. Давление воздуха в магистрали от min 8 bar до max. 16 bar.
2- Подключить пистолет накачки к соответствующему соединителю на машине и закрепить.

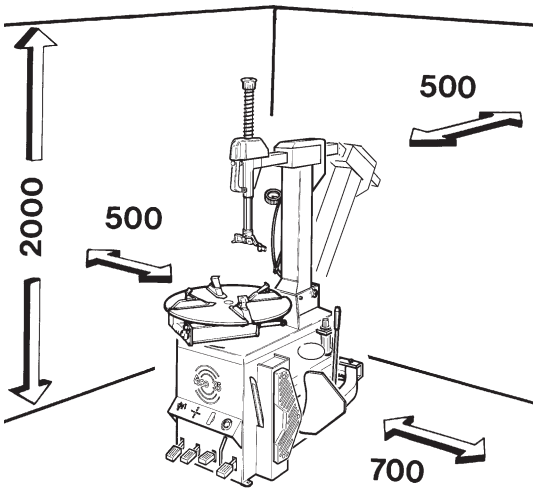

ЭЛЕКТРИЧЕСКИЕ ПОДКЛЮЧЕНИЯ

ВСЕ ОПЕРАЦИИ, КАСАЮЩИЕСЯ ЭЛЕКТРИЧЕСКОГО ПОДКЛЮЧЕНИЯ, ДОЛЖНЫ БЫТЬ ВЫПОЛНЕНЫ КОМПЕТЕНТНЫМ ПЕРСОНАЛОМ

- Удостоверьтесь, что сетевое напряжение соответствует требованиям ярлыка изготовителя.
- Подключите машину с хорошей цепью заземления.
- Оборудуйте машину 16А штепселем, который должен быть в соответствии с требованиями безопасности.
- Рекомендуется оснастить машину автоматом защиты на 30mA.

ПРОВЕРКА РАБОТОСПОСОБНОСТИ

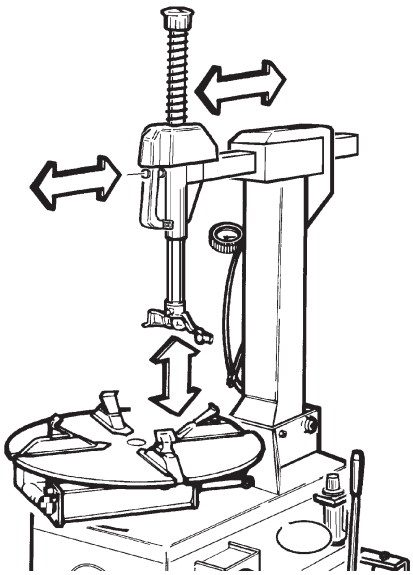

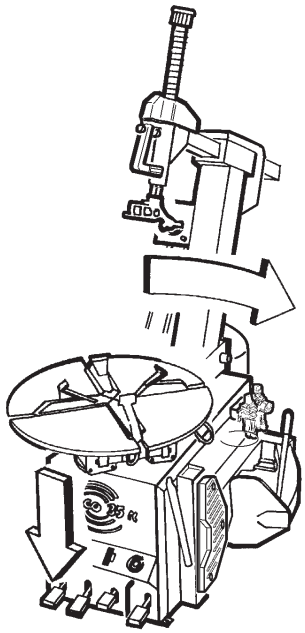

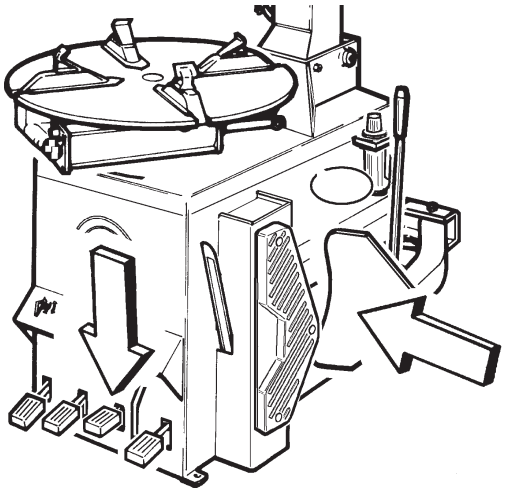

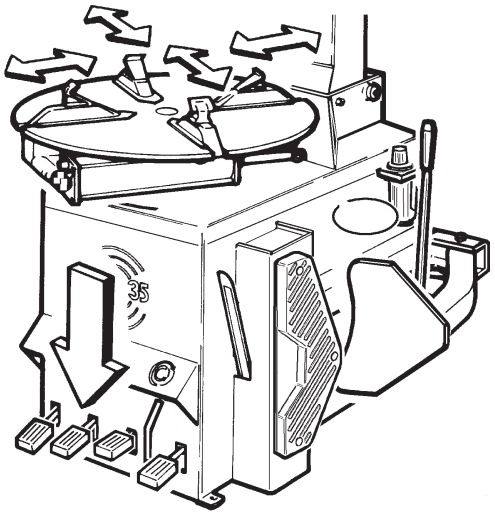

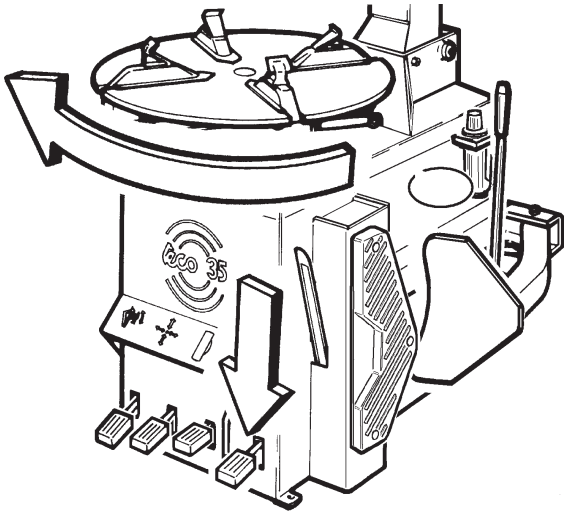

ВНИМАНИЕ:
Если при нажатии педали поворотный стол вращается против часовой стрелки, поменяйте местами подключение двух фазных проводов в коробке подключения двигателя

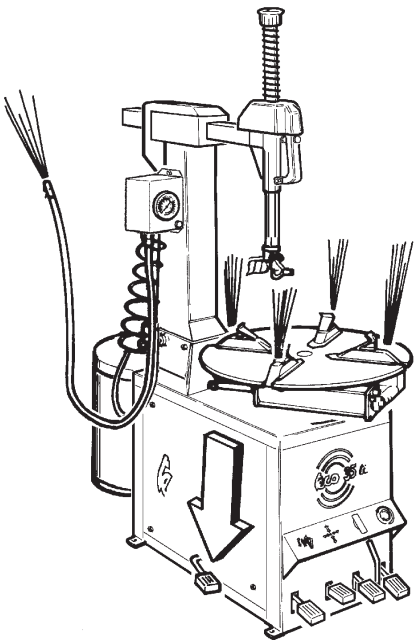

Версия T.I.

РАЗБОРТОВКА ШИНЫ

ОБРАЩАЙТЕ ВНИМАНИЕ НА ПРЕДУПРЕДИТЕЛЬНЫЕ ЯРЛЫКИ

- Полностью сведите кулачки поворотного стола.
- Удалите балансировочные грузы с диска.
- Удалите клапан и сдуйте шину.
- Поместите колесо в устройство отжима, прижмите к резиновой опоре.
- Подведите лопату отжима к борту шины. Выдержите безопасное расстояние между лопатой отжима и диском так, чтобы лопата нажимала на шину, а не на обод,
- Нажмите педаль отжима.
- Освободите борт от диска, повторяя описанную операцию в разных точках по окружности щины.
- Переверните колесо, прижмите его другой стороной к резиновой опоре и повторите операцию разбортовки с второй стороны диска.

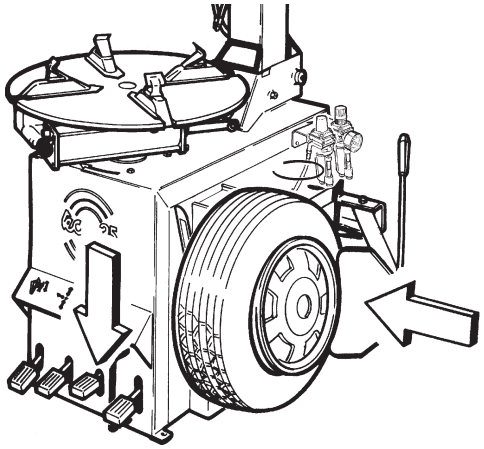

ЗАЖИМ КОЛЕСА

ПРИ ЗАЖИМЕ ДИСКА В КУЛАЧКАХ ОБРАЩАЙТЕ ВВНИМАНИЕ НА ПРЕДУПРЕДИТЕЛЬНЫЕ ЯРЛЫКИ

- Убедитесь в отсутствии балансировочных грузов на диске, удалите грузы при необходимости.
- Тщательно смажте по окружности борт шины монтажной смазкой.
- Отведите назад балку с монтажной штангой, чтобы освободить рабочую зону, нажимая на педаль отвода балки
- Положите колесо на поворотный стол.
- В зависимости от диаметра диска зажмите его в кулачках стола изнутри диска (для диска диаметром 12”-22”) или за внешнюю закраину диска (для диска диаметром 10”-20”)
- Нажмите педаль до конца и убедитесь в надежности зажима диска

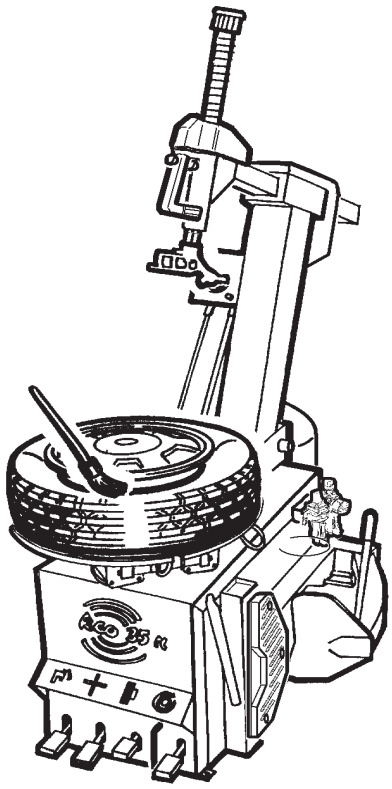

ПРИ ДЕМОНТИРОВАНИИ ШИНЫ

ОБРАЩАЙТЕ ВНИМАНИЕ НА ПРЕДУПРЕДИТЕЛЬНЫЦЕ ЯРЛЫКИ

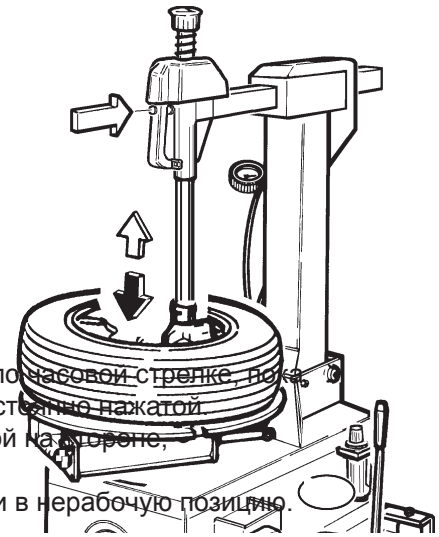

Установите вертикальную балку в рабочее положение нажимая ту же педаль , которая используется для отвода башни.
-Установите монтажную штангу в рабочее положение и подведите монтажную головку до контакта с закраиной обода.
- Нажмите желтую кнопку на рукоятке управления.Эта операция вызывает одновременную остановку монтажной штанги и горизонтальной балки.
Монтажная головка автоматически поднимется над закраиной обода на 2/3 мм, защищая его от повреждения.
- Поместите монтировку между монтажной головкой и бортом шины и поднимите борт шины непосредственно на носик монтажной головки
-Несколько раз кратковременно нажимая педаль вращайте поворотный стол по часовой стрелке, пока монтировка не сойдет с носика монтажной головки, затем держите педаль постоянно нажатой.
-Поверните колесо на полный оборот, одновременно вжимая шину одной рукой на стороне, противоположной монтажной головке, в центральный ручей диска.
-Если колесо имеет камеру, удалите ее после возвращения монтажной штанги в нерабочую позицию.
-Повторите вышеописанные действия для снятия второго борта шины с диска.
- Теперь отведите горизонтальную балку с монтажной штангой в нерабочую зону и снимите шину с диска.

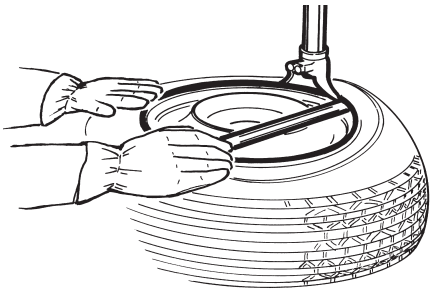

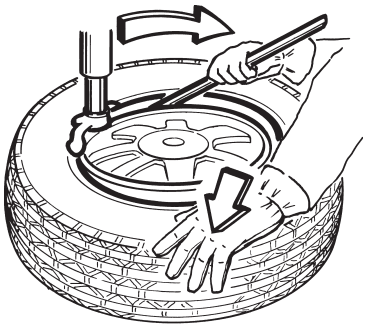

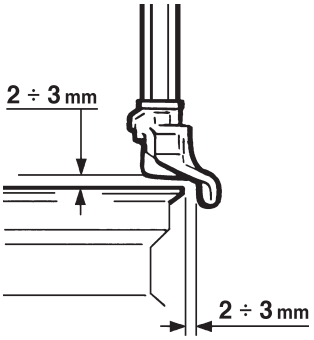

ПРИ МОНТАЖЕ ШИНЫ

ОБРАТИТЕ ВНИМАНИЕ НА ПРЕДУПРЕДИТЕЛЬНЫЕ ЯРЛЫК

ПЕРЕД МОНТАЖЕМ УБЕДИТЕСЬ, ЧТО
- диаметр диска соответствует диаметру шины
- шина в хорошем состоянии без видимых повреждений;
- диск не погнут и не деформирован.

Кроме того:
- Смажте монтажной смазкой закраины обода и борта шины.
- Зажмите диск как описано в разделе ЗАЖИМ КОЛЕСА
- Положите шину на диск и установите монтажную голвку в рабочее положение как описано в разделе ДЕМОНТАЖ ШИНЫ..
- Держите шину как показано на рисунке.
- Чтобы облегчить монтаж, держите шину наклонно и вжимайте ее правой рукой в центральный ручей диска..
- Вращайте стол по часовой стрелке, нажимая соответствующую педаль.
- Переместите горизонтальную балку + монтажную штангу в нерабочую позицию и вставьте камеру, если шина ее имеет.
- Повторите описанные процедуры для верхнего борта шины.
- Уберите горизонтальную балку + монтажную штангу в нерабочую позицию.
- Освободите колесо из зажима и снимите его со станка.

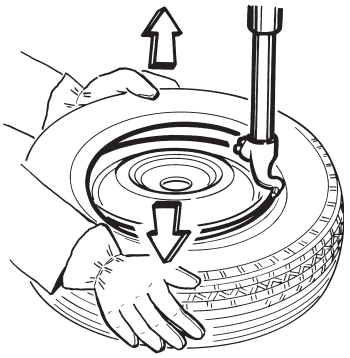

НАКАЧИВАНИЕ

ПРЕДУПРЕЖДЕНИЕ: НАКАЧИВАНИЕ ШИНЫ ОПАСНО. ЕСЛИ ЭТА ОПЕРАЦИЯ НЕ ВЫПОЛНЯЕТСЯ С ПРЕДЕЛЬНОЙ ОСТОРОЖНОСТЬЮ, ШИНА МОЖЕТ ВЗОРВАТЬСЯ И ВЫЗВАТЬ СЕРЬЕЗНУЮ ТРАВМУ И ДАЖЕ СМЕРТЬ ОПЕРАТОРА.

Никогда не превышайте давления, заявленного изготовителем шины ни при монтаже, ни при накачивании.

Машина оборудована устройством ограничения давления 4.2 bar (50 psi), которое отнюдь не исключает риск взрыва шины.

Перед накачиванием, проверьте снова и УДОСТОВЕРЬТЕСЬ что:

•Закраины диска и борта шины достаточно смазаны;
•диаметр диска совершенно соответствует диаметру шины;
• и оправа и шина не имеют никаких признаков повреждения.
СНИМАЙТЕ КОЛЕСО С ПОВОРОТНОГО СТОЛА ПРИ ЗАКРЫТЫХ IT

- ДЕРЖИТЕ РУКИ И ТЕЛО ВНЕ ПОТЕНЦИАЛЬНО ОПАСНОЙ ПРИ НАКАЧИВАНИИ ЗОНЫ.

ШИНЫ С КАМЕРАМИ

- **Надежно подключите пистолет накачки к ниппелю.**
- **Надувайте шину короткими импульсами. Между импульсами проверяйте давление на пистолете накачки.**
- **Продолжайте накачивать шину до достижения необходимого давления, однако:**

НИКОГДА НЕ ПРЕВЫШАЙТЕ ДАВЛЕНИЕ, ЗАЯВЛЕННОЕ ИЗГОТОВИТЕЛЕМ .

БЕСКАМЕРНЫЕ ШИНЫ (t.i. весия)

- Тщательно удалите пыль, грязь и любые инородные предметы от областей около отверстий выхода воздуха.
- Установите колесо на поворотный стол с внутренним зажимом.
- Надежно соедините зажим накачки с ниппелем шины.
- Поднимите шину руками чтобы прижать верхний борт шины к верхней закраине диска.
- Нажмите педаль взрывной накачки вниз до конца кратковременно, пока взрыв воздуха, выходящего из отверстий взрывной накачки, не расширит шину и не посадит ее на нижний «хамп» (борт шины прижмется к нижней закраине диска).
- Освободите колесо из зажимов стола.
- Для окончательной накачки слегка нажмите педаль накачки в промежуточном положении (не до конца) пока не достигнете троебуемого давления в шине.

  Не забывайте постоянно проверять давление в шине.

Манометр размещен в блоке накачки на вертикальной балке.

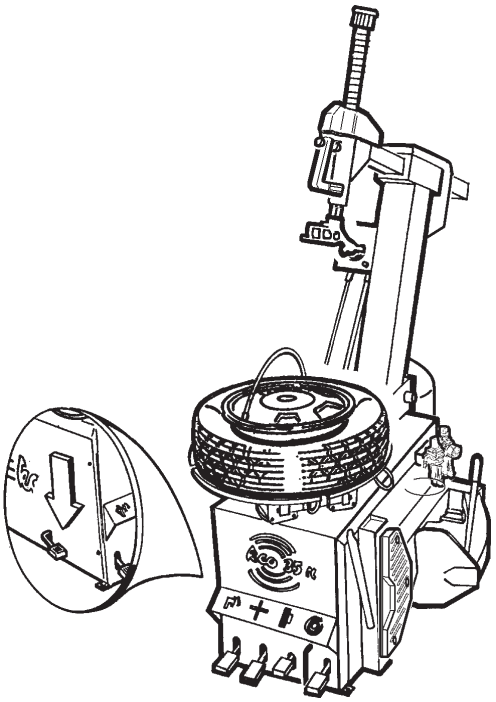

НИКОГДА НЕ ПРЕВЫШАЙТЕ ДАВЛЕНИЕ, ЗАЯВЛЕННОЕ ИЗГОТОВИТЕЛЕМ ШИНЫ.

ОБСЛУЖИВАНИЕ

ПЕРЕД ВЫПОЛНЕНИЕМ ОБСЛУЖИВАНИЯ:

- **ОТКЛЮЧИТЕ ЭЛЕКТРОПИТАНИЕ ОТ МАШИНЫ;**
- **ОТКЛЮЧИТЕ ПНЕВМАТИЧЕСКОЕ ПИТАНИЕОТ МАШИНЫ;**
- **УДОСТОВЕРЬТЕСЬ, ЧТО ВСЕ ДВИЖУЩИЕСЯ ЧАСТИ МАШИНЫ НАДЕЖНО ОСТАНОВЛЕННЫ**

ТЕКУЩЕЕ ТЕХНИЧЕСКОЕ ОБСЛУЖИВАНИЕ

Ежедневные проверки:

- Проверьте легкость работы скользящих частей стола, удалите грязь.

Еженедельные проверки:

- Удостоверьтесь, что уровень конденсата в колпачке фильтра не превышает красной отметки на указателе уровня.
- Воздушный лубрикатор оборудован полуавтоматическим сбросом конденсата, тем не менее, выполните дренаж вручную, поворачивая по часовой стрелке кольцо, размещенное на основании колпачка.
- Нажать шесть – семь раз одну из педалей (например, педаль отжима) чтобы удостовериться, что при каждых двух- трех нажатиях педали в прозрачном колпаке лубрикатора падает капля масла. Если этого не происходит, регулировочным винтом на вершине лубрикатора с помощью отвертки добейтесь нормальной подачи масла в пневмосистему.

Ежемесячные проверки

- Отключите машину от пневматической магистрали и очистите колбы (стаканы) лубрикатора чтобы удалить любую возможную грязь.
- Залейте масло SAE20 (в России – И20А) без моющих присадок до необходимого уровня.
- Очистите и смажьте горизонтальную балку и монтажную штангу.
- Проверьте натяжение приводных ремней двигателя.

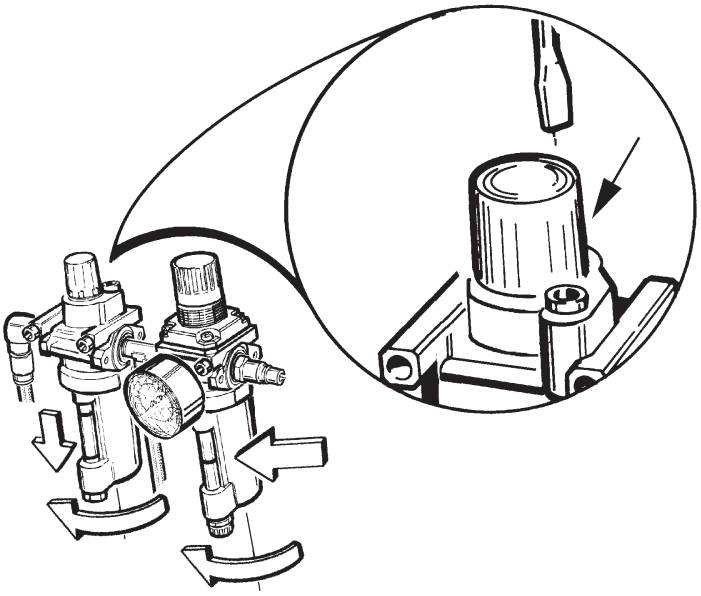

ХРАНЕНИЕ

Если машина не эксплуатируется в течение длительного времени, рекомендуется:
- Отключить машину от электропитания;
- Отключить машину от пневматической магистрали;
- Смазать все движущиеся части с их направляющими;
- Обернуть машину защитной пластиковой пленкой.

УТИЛИЗАЦИЯ

- Утилизация машины производится в соответствии с требованиями по утилизации в регионе, где она производится.

НЕИСПРАВНОСТИ / ВОЗМОЖНЫЕ ПРИЧИНЫ / УСТРАНЕНИЕ

НЕИСПРАВНОСТЬ	ПРИЧИНА	УСТРАНЕНИЕ
При нажатии педали зажима кулачков стола или отжима шины или на рукоятку управления ничего не происходит	Нет давления в пневмосистеме машины. Перегнуты или разрушены шланги	Проверьте давление в магистрали. Если шланги повреждены, замените их компетентным персоналом
При нажатии педали вращения стола такового не происходит	Нет напряжения в сети Дефектный или плохо вставленный штепсель Дефектный реверсивный переключатель Замыкание обмоток двигателя	Проверить. Проверить штепсель, при необходимости – заменить Заменить переключатель квалифицированным персоналом Заменить двигатель квалифицированным персоналом

В СЛУЧАЕ ПОЯВЛЕНИЯ НЕИСПРАВНОСТЕЙ ОБРАЩАЙТЕСЬ В БЛИЖАЙШИЙ ЦЕНТР ОБСЛУЖИВАНИЯ ИЛИ К КВАЛИФИЦИРОВАННОМУ ПЕРСОНАЛУ.

ДОПОЛНИТЕЛЬНЫЕ ПРИНАДЛЕЖНОСТИ (ПОСТАВЛЯЮТСЯ ПО ОТДЕЛЬНОМУ ЗАКАЗУ)

TRS	Монтажная головка для скутера 8
RS	Монтажная головка для выступающих скатов
UMA	Универсальное крепление для колес мотоцикла 5”- 25” (4 запчасти)
CRA	Набор из 4-х адаптеров для выпуклых колесных дисков. Используется для зажима особо выпуклых (обычно легкосплавных) дисков.
RCP-2	Набор пластиковых защит для легкосплавных дисков(32 запчасти) No. 16 передняя защита монтажной головки No. 8 задняя защита монтажной головки No. 4 защита для кулачков и салазок поворотного стола No. 4 защита для монтировки.
PPS	Пластиковая защита для лапы отжима при разбортовке шины. Позволяет осуществлять разбортовку без риска нанесения ущерба колесу (6 запчастей)
IG	Пистолет накачки
----	Регулятор давления с фильтром
BR	Кисть
UPA	Полный набор пластиковых принадлежностей Для замены стандартных запчастей для работы с максимальной безопасностью над безкамерными колесами

ТРЕБОВАНИЯ ОХРАНЫ ОКРУЖАЮЩЕЙ СРЕДЫ

Данный товар может содержать вещества, опасные для окружающей среды или здоровья человека в случае его неправильного устранения. Сообщая данную информацию, мы предотвращаем распространение этих веществ и повышаем уровень использования природных источников.

Не следует складировать электрическое и электронное оборудование вместе с обычными муниципальными отходами, его необходимо отдельно собирать для дальнейшей тщательной обработки.

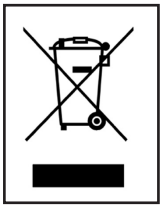

Значок перечеркнутого мусорного контейнера, расположенный на товаре и данной странице, напоминает Вам о необходимости правильного складирования и размещения товаров после окончания их срока службы.
В этом случае возможно предотвратить ненадлежащую переработку этих веществ, содержащихся в таких товарах или их нецелесообразное использование, что может повлечь за собой риск для окружающей среды и здоровья человека. Более того, это помогает в утилизации и повторном использовании многих из тех материалов, что были использованы в данном товаре.

Для этой цели производители и дистрибьюторы электрического и электронного оборудования устанавливают системы сбора и тщательной переработки таких товаров.

По истечении срока действия Вашего товара свяжитесь с его дистрибьютором для того, чтобы получить информацию о мероприятиях сбора.

При покупке нового товара дистрибьютор также проинформирует Вас о возможности вернуть бесплатно другое оборудование, выработавшее свой срок эксплуатации, так как оно является аналогом поставляемого оборудования и выполняло такие же функции,
Складирование товаров иначе, чем описывалось выше, может повлечь за собой наказание, предусмотренное в стране, где товар складируется и размещается.
Мы также рекомендуем Вам применять более широкий спектр мер для защиты окружающей среды: повторное использование внутренней и внешней упаковки товаров и размещение использованных батарей (если таковые использовались в товаре).
С Вашей помощью возможно сократить уровень использования природных источников для производства электрического и электронного оборудования, минимизировать использование мусорных свалок как места хранения товаров и повысить качество жизни, предотвращая распространение этих потенциально опасных веществ в окружающей нас среде.

Automotive Equipment

Teco Srl - Via Pio La Torre, n°10
42015 Correggio (RE) Italy
www.teco.it - www.tecorus.ru
www.youtube.com/user/TECOsrl

Telephone: +39.0522.631562
Fax: +39.0522.642373
E-mail: teco@teco.it