Двухвальный смеситель циклического действия (DKX)

Технические характеристики

Заданная производительность (стандартные исполнения)

Тип	Сухое наполнение	Выгрузка жесткого бетона за одну подачу	Максимальная производительность жесткого бетона				Стандартный привод [3]	Максимальная фракция	
			Разгрузка в автобетоносмеситель [1]		Открытая разгрузка [2]			Высококачественный бетон	Бетон для строительства водоподъемных плотин [4]
DKX 0.50	0,75 м³	0,5 м³	73 Такт/ч	37 м³/ч	73 Такт/ч	37 м³/ч	15 кВт	64 мм	–
DKX 0.75	1,13 м³	0,75 м³	65 Такт/ч	49 м³/ч	65 Такт/ч	49 м³/ч	22 кВт	64 мм	–
DKX 1.00	1,5 м³	1 м³	58 Такт/ч	58 м³/ч	60 Такт/ч	60 м³/ч	37 кВт	64 мм	80 мм
DKX 1.25	1,88 м³	1,25 м³	53 Такт/ч	66 м³/ч	53 Такт/ч	66 м³/ч	45 кВт	64 мм	125 мм
DKX 1.67	2,51 м³	1,67 м³	48 Такт/ч	80 м³/ч	49 Такт/ч	82 м³/ч	55 кВт	64 мм	125 мм
DKX 2.00	3 м³	2 м³	49 Такт/ч	98 м³/ч	53 Такт/ч	106 м³/ч	65 кВт	64 мм	150 мм
DKX 2.25	3,38 м³	2,25 м³	46 Такт/ч	104 м³/ч	50 Такт/ч	113 м³/ч	65 кВт	64 мм	150 мм
DKX 2.50	3,75 м³	2,5 м³	48 Такт/ч	120 м³/ч	56 Такт/ч	140 м³/ч	75 кВт	64 мм	150 мм
DKX 2.75	4,13 м³	2,75 м³	46 Такт/ч	127 м³/ч	55 Такт/ч	151 м³/ч	2 x 45 кВт	64 мм	150 мм
DKX 3.00	4,5 м³	3 м³	44 Такт/ч	132 м³/ч	53 Такт/ч	159 м³/ч	2 x 55 кВт	64 мм	150 мм
DKX 3.33	5 м³	3,33 м³	41 Такт/ч	137 м³/ч	50 Такт/ч	167 м³/ч	2 x 65 кВт	64 мм	150 мм
DKX 3.50	5,25 м³	3,5 м³	42 Такт/ч	147 м³/ч	52 Такт/ч	182 м³/ч	2 x 55 кВт	64 мм	160 мм
DKX 4.00	6 м³	4 м³	39 Такт/ч	156 м³/ч	49 Такт/ч	196 м³/ч	2 x 65 кВт	64 мм	160 мм
DKX 4.50	6,75 м³	4,5 м³	37 Такт/ч	167 м³/ч	51 Такт/ч	230 м³/ч	2 x 75 кВт	64 мм	160 мм
DKX 5.00	7,5 м³	5 м³	35 Такт/ч	175 м³/ч	50 Такт/ч	250 м³/ч	2 x 90 кВт	64 мм	160 мм
DKX 6.00	9 м³	6 м³	31 Такт/ч	186 м³/ч	48 Такт/ч	288 м³/ч	2 x 110 кВт	64 мм	160 мм
DKX 7.00	10,5 м³	7 м³	28 Такт/ч	196 м³/ч	44 Такт/ч	308 м³/ч	4 x 75 кВт	64 мм	160 мм
DKX 8.00	12 м³	8 м³	26 Такт/ч	208 м³/ч	43 Такт/ч	344 м³/ч	4 x 90 кВт	64 мм	160 мм
DKX 9.00	13,5 м³	9 м³	24 Такт/ч	216 м³/ч	43 Такт/ч	387 м³/ч	4 x 110 кВт	64 мм	180 мм

[1] При 30 секундах времени смешивания и тяговая мощность автобетоносмесителя от 0,12 м3/с и степень уплотнения 1,15.
[2] При 30 секундах времени смешивания и степени уплотнения 1,45.
[3] Альтернативная мощность привода при других постановках задач по запросу.
[4] Для типов DKX 1.00 - DKX 4.50 со смешивающим устройством для грубой фракции.

Технические характеристики для других смесей предоставляются по запросу.
Все техническме характеристики указаны для стандартного исполнения.
Технические характеристики по заказному исполнению могут отличаться от указанных характеристик.
Все технические характеристики подлежат развитию.
Мы сохраняем за собой право внесения изменения в любое время.

03.2013_600205911_RUS © 2013 BHS-Sonthofen GmbH – Все права сохраняются.
BHS-Sonthofen GmbH, An der Eisenschmelze 47, 87527 Sonthofen, Германия
Tel. +49 8321 6099-0, Fax +49 8321 6099-220, info@bhs-sonthofen.com, www.bhs-sonthofen.com

TRANSFORMING
MATERIALS
INTO VALUE

Двухвальный смеситель циклического действия (DKX)

Технические характеристики

Размеры и вес (стандартное исполнение)

Тип	A	B	C	D	E	F	Вес [5]
DKX 0.50	2.310 мм	1.275 мм	1.655 мм	1.550 мм	1.470 мм	1.000 мм	3.100 кг
DKX 0.75	2.540 мм	1.500 мм	1.880 мм	1.550 мм	1.470 мм	1.000 мм	3.600 кг
DKX 1.00	2.400 мм	1.230 мм	1.570 мм	2.040 мм	1.830 мм	1.200 мм	4.040 кг
DKX 1.25	2.590 мм	1.500 мм	1.840 мм	2.040 мм	1.885 мм	1.200 мм	5.200 кг
DKX 1.67	2.920 мм	1.765 мм	2.105 мм	2.040 мм	1.940 мм	1.200 мм	5.700 кг
DKX 2.00	2.590 мм	1.480 мм	1.900 мм	2.470 мм	2.040 мм	1.400 мм	7.500 кг
DKX 2.25	2.850 мм	1.740 мм	2.160 мм	2.470 мм	2.040 мм	1.400 мм	8.100 кг
DKX 2.50	3.100 мм	1.990 мм	2.410 мм	2.470 мм	2.070 мм	1.400 мм	9.000 кг
DKX 2.75	3.150 мм	1.990 мм	2.410 мм	2.470 мм	2.080 мм	1.400 мм	9.600 кг
DKX 3.00	3.410 мм	2.250 мм	2.670 мм	2.350 мм [6]	2.080 мм	1.400 мм	10.200 кг
DKX 3.33	3.410 мм	2.250 мм	2.670 мм	2.470 мм	2.110 мм	1.400 мм	10.400 кг
DKX 3.50	3.250 мм	1.995 мм	2.400 мм	2.855 мм	2.320 мм	1.650 мм	13.400 кг
DKX 4.00	3.500 мм	2.255 мм	2.660 мм	2.855 мм	2.320 мм	1.650 мм	14.000 кг
DKX 4.50	4.270 мм	2.510 мм	2.915 мм	2.855 мм	2.400 мм	1.650 мм	14.700 кг
DKX 5.00	4.260 мм	2.410 мм	2.870 мм	3.180 мм	2.760 мм	1.950 мм	22.000 кг
DKX 6.00	4.790 мм	2.940 мм	3.400 мм	3.180 мм	2.800 мм	1.950 мм	24.000 кг
DKX 7.00	5.290 мм	3.475 мм	3.935 мм	3.180 мм	2.590 мм	1.950 мм	29.000 кг
DKX 8.00	5.440 мм	3.475 мм	3.935 мм	3.180 мм	2.800 мм	1.950 мм	34.000 кг
DKX 9.00	5.980 мм	4.010 мм	4.470 мм	3.180 мм	2.800 мм	1.950 мм	37.000 кг

[5] Указания веса для стандартного исполнения без комплектующих частей.
[6] 2.350 мм для типа DKX 3.00 в исполнении, соответствующем нормам ISO.

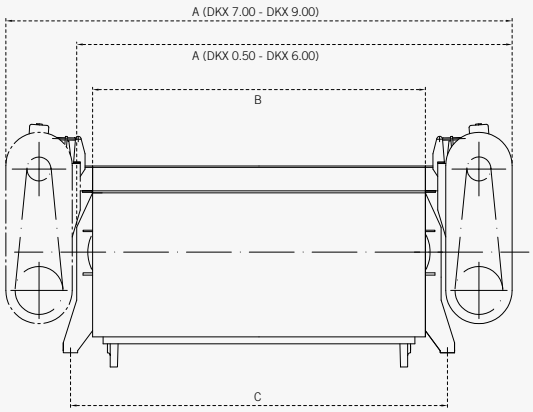

Type DKX 0.50 - DKX 9.00

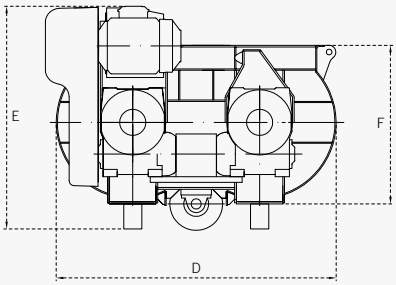

Type DKX 0.50 - DKX 2.50

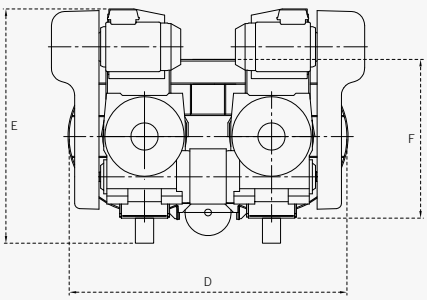

Type DKX 2.75 - DKX 9.00