EFS используется для безопасной проверки наличия протока или нет, обнаруживая движение жидкостей внутри трубы. Он предоставляет информацию о расходе с высокой надежностью без расходования энергии в охлаждающей воде, в таких устройствах, как мгновенный нагреватель, котел центрального отопления и нагреватель. Должен быть собран вертикально.

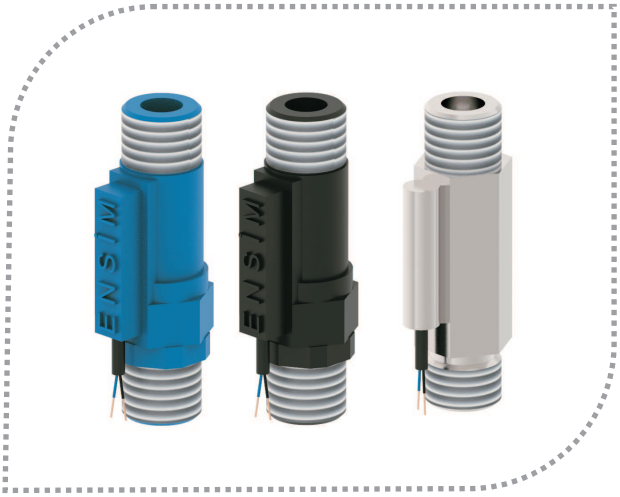

Повышение расхода (для воды) : 0,6 ... 1,2 л / мин или 1,5 ... 2,5 л / мин. Возможно отрегулировать заданное значение, поворачивая вентиль в корпусе.

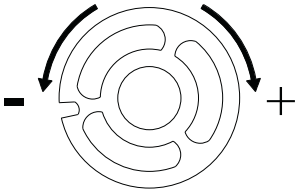

EFS

СИГНАЛИЗАТОР РАСХОДА

EFS 11
EFS 11x
EFS 12
EFS 13

Преимущества :

* Прост в установке.
* Экономичный.
* Контур реле не контактирует с жидкостью.

CE

Model : 17-2019-002

Техническая спецификация: **EFS 11**

Вещество	Жидкость
Рабочая температура	(-) 20 °C / (+) 100 °C
Рабочее давление	Макс. 20 бар
Выход	NO x1 (Герконовое реле)
Соединение	1/2" BSP внеш. резьба
Кабель	0.5 м. PVC
Пружина и шайба	Нержавеющая сталь
Материал корпуса	PP
Цвет корпуса	Синий
Точность	Регулируемая
Контакт	0.7 A 10 W 150VDC / 120VAC

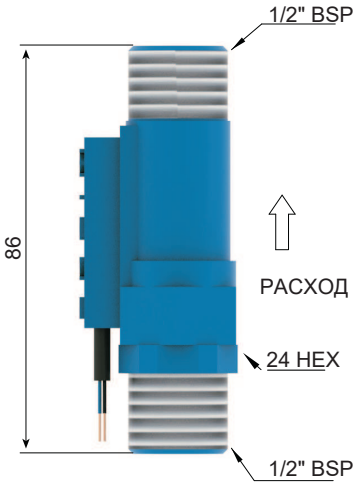

EFS 11x

Вещество	Жидкость
Рабочая температура	0 / (+)60 C
Рабочее давление	Макс. 10 бар
Выход	NO -1x (Герконовое реле)
Соединение	1/2" BSP Внешняя резьба
Кабель	0.5 м. PVC
Пружина и шайба	Нержавеющая сталь
Материал корпуса	PVC
Цвет корпуса	Серый
Точность	Регулируемая
Контакт	0.7 A 10 W 150VDC / 120VAC

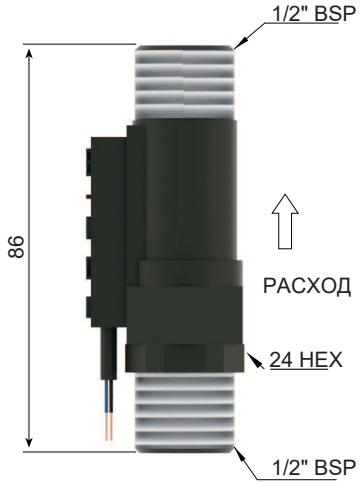

EFS 12

Вещество	Жидкость
Рабочая температура	0 / (+)100 C
Рабочее давление	Макс. 16 бар
Выход	NO-1x (Герконовое реле)
Соединение	1/2" BSP Внешняя резьба
Кабель	0.3 м. PVC
Пружина и шайба	PP
Материал корпуса	PP
Цвет корпуса	Чёрный
Точность	Не регулируемый
Контакт	0.5 A 10 W 150VDC / 120VAC

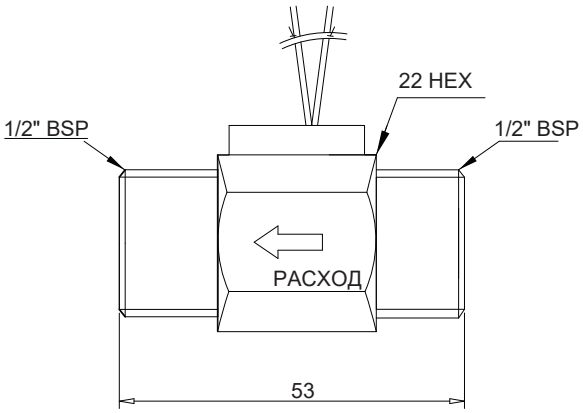

EFS 13

Вещество	Жидкость
Рабочая температура	(-)30 / (+)125 C
Рабочее давление	Макс. 20 бар
Выход	NO-1x(Герконовое реле)
Соединение	1/2" BSP внешняя резьба
Кабель	0.5 м. PVC
Пружина и шайба	Нержавеющая сталь
Материал корпуса	Нержавеющая сталь
Цвет корпуса	Метал
Точность	Регулируемая
Контакт	0.7 A 10 W 150VDC / 120VAC

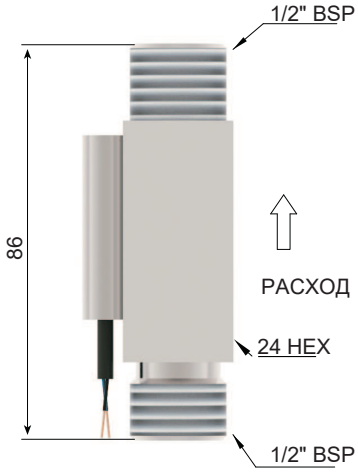

Код заказа:

1 МОДЕЛЬ

PP корпус , синий.....,.....EFS 11
PP корпус, Чёрный.....EFS 12
PVC корпус, серый.....EFS 11x
Корпус из нержавеющей стали.....EFS 13

2 СЕРТИФИКАЦИЯ

Нет.....0
(EN10204-3-1)Сертификация материала.....1

3 ВЫХОД

NO герконовое реле.....06
Индивидуальный заказ.....x

4 СОЕДИНЕНИЕ

Резьба 1/2 " BSP.....004
Индивидуальный заказ.....x

5 ОПЦИОНАЛЬНО

Нет...../ 0
Индивидуальный заказ.....x

ПРИМЕР ЗАКАЗА

EFS 11x - 0 - 06 - 004 / 0 EFS 11x Сигнализатор-реле расхода,
PVC корпус, 1/2 " BSP - 1/2 " BSP , NO контакт

LONCA PAZ.MAK.SAN.TİC.A.Ş.
Ferhatpaþa Mah. Gazipaþa Cad. No:104A Ataþehir - ISTANBUL / TURKEY
Phone :+90 216 50 50 555 Pbx - +90 533 777 99 05 Fax : +90 216 515 45 84
E-Mail : lonca@ensim.com.tr Web : www.ensim.com.tr