blaugelb®

ДВЕРНЫЕ РУЧКИ - ГАРНИТУРЫ - АКСЕССУАРЫ

Фурнитура для дверей

Ассортимент дверных ручек и фурнитуры blaugelb, в том числе и для межкомнатных дверей

ДВЕРНЫЕ РУЧКИ - ГАРНИТУРЫ - АКСЕССУАРЫ

Фурнитура для дверей

Заходите на наш сайт
www.blaugelb.de

Узнавайте больше о нашем бренде
blaugelb

Здесь вы найдете детальную информацию обо всех продуктах, включая материалы для скачивания по каждому продукту, электронные каталоги и брошюры, а также большое количество ноу-хау

Содержание:

blaugelb
Дверные ручки стр. 4

Дверные ручки стр. 4
Системы крепежа стр. 6 и 24
Спрей для ухода за нержавеющей сталью стр. 6

blaugelb
Гарнитуры (шаблон сверления 216 мм) стр. 26

blaugelb
Гарнитуры (шаблон сверления 210 мм) стр. 61

blaugelb
Розетки стр. 78

blaugelb
Профильные цилиндры стр. 85

blaugelb
Врезные замки стр. 96 и 124

blaugelb
Дверные ограничители стр. 100

blaugelb
Дверные фиксаторы стр. 102

blaugelb
Опоры для поручней стр. 104

blaugelb
Гарнитуры для межкомнатных дверей стр. 106

blaugelb
Рамные и створочные детали петли стр. 135

Дверная ручка с опорами 90°

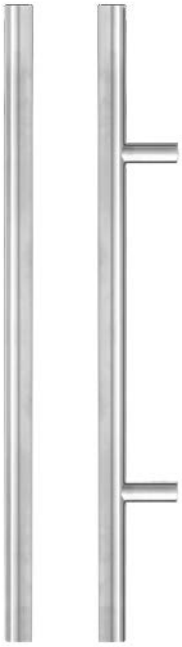

EDELSTAHL Rostfrei STAINLESS STEEL

Дверная ручка blaugelb с опорами, расположенными под прямым углом 90°, изготовлена из нержавеющей стали и предназначена для одностороннего или парного крепежа к дверям. Она представляет собой трубу из нержавеющей стали диаметром 32 мм и длиной 350-2000 мм. Поставляется в комплекте с опорами.

Преимущества продукта:

- высококачественная равномерно сатинированная поверхность из нержавеющей стали
- приятные тактильные ощущения при касании
- 100% гарантия на сырье
- прочная и устойчивая конструкция дверной ручки
- труба из нержавеющей стали с цилиндрическим шлифованием
- торцы труб из нержавеющей стали закрыты приваренными заглушками

Технические данные:

Материал 1:	труба из нержавеющей стали
Материал 2:	нержавеющая сталь 1.4301
Поверхность:	нержавеющая сталь сатинированная, гладкая матовая
Исполнение:	прямые опоры под углом 90°
Диаметр ручки:	32 мм
Крепежный комплект:	не включен
Количество в упаковке:	1 шт.

Название продукта	Кол-во в уп.	Артикул
Дверная ручка blaugelb, опоры 90°, нержавеющая сталь гладкая матовая 210 / 350 мм	1 шт.	9052789
Дверная ручка blaugelb, опоры 90°, нержавеющая сталь гладкая матовая 200 / 400 мм	1 шт.	9052790
Дверная ручка blaugelb, опоры 90°, нержавеющая сталь гладкая матовая 210 / 400 мм	1 шт.	9052791
Дверная ручка blaugelb, опоры 90°, нержавеющая сталь гладкая матовая 300 / 400 мм	1 шт.	9052792
Дверная ручка blaugelb, опоры 90°, нержавеющая сталь гладкая матовая 300 / 500 мм	1 шт.	9052793
Дверная ручка blaugelb, опоры 90°, нержавеющая сталь гладкая матовая 400 / 600 мм	1 шт.	9052844
Дверная ручка blaugelb, опоры 90°, нержавеющая сталь гладкая матовая 600 / 800 мм	1 шт.	9052845
Дверная ручка blaugelb, опоры 90°, нержавеющая сталь гладкая матовая 800 / 1000 мм	1 шт.	9052846
Дверная ручка blaugelb, опоры 90°, нержавеющая сталь гладкая матовая 1000 / 1200 мм	1 шт.	9052847
Дверная ручка blaugelb, опоры 90°, нержавеющая сталь гладкая матовая 1200 / 1400 мм	1 шт.	9052848
Дверная ручка blaugelb, опоры 90°, нержавеющая сталь гладкая матовая 1400 / 1600 мм	1 шт.	9052849
Дверная ручка blaugelb, опоры 90°, нержавеющая сталь гладкая матовая 1600 / 1800 мм	1 шт.	9052850
Дверная ручка blaugelb, опоры 90°, нержавеющая сталь гладкая матовая 1800 / 2000 мм	1 шт.	9052851

Дверные ручки blaugelb из нержавеющей стали можно легко использовать для следующих типов дверей:

- алюминиевые двери
- пластиковые двери
- деревянные двери

Подходящий крепежный комплект T01 на стр. 6

ДВЕРНЫЕ РУЧКИ - из высококачественной нержавеющей стали

Дверная ручка с опорами 45°

EDELSTAHL Rostfrei STAINLESS STEEL

Дверная ручка blaugelb с опорами, расположенными под косым углом 45°, изготовлена из нержавеющей стали и предназначена для одностороннего или парного крепежа к дверям. Она представляет собой трубу из нержавеющей стали диаметром 32 мм и длиной 350-2000 мм. Поставляется в комплекте с опорами.

Преимущества продукта:

- высококачественная равномерно сатинированная поверхность из нержавеющей стали
- приятные тактильные ощущения при касании
- 100% гарантия на сырье
- прочная и устойчивая конструкция дверной ручки
- труба из нержавеющей стали с цилиндрическим шлифованием
- торцы труб из нержавеющей стали закрыты приваренными заглушками

Технические данные:

Материал 1:	труба из нержавеющей стали
Материал 2:	нержавеющая сталь 1.4301
Поверхность:	нержавеющая сталь сатинированная, гладкая матовая
Исполнение:	косые опоры под углом 45°
Диаметр ручки:	32 мм
Крепежный комплект:	не включен
Количество в упаковке:	1 шт.

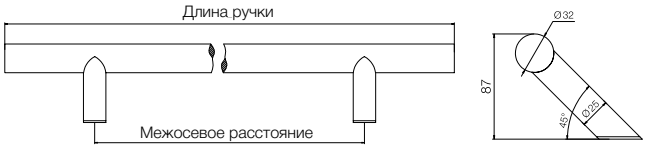

Название продукта	Кол-во в уп.	Артикул
Дверная ручка blaugelb, опоры 45°, нержавеющая сталь гладкая матовая 210 / 350 мм	1 шт.	9052852
Дверная ручка blaugelb, опоры 45°, нержавеющая сталь гладкая матовая 200 / 400 мм	1 шт.	9052853
Дверная ручка blaugelb, опоры 45°, нержавеющая сталь гладкая матовая 210 / 400 мм	1 шт.	9052854
Дверная ручка blaugelb, опоры 45°, нержавеющая сталь гладкая матовая 300 / 400 мм	1 шт.	9052855
Дверная ручка blaugelb, опоры 45°, нержавеющая сталь гладкая матовая 300 / 500 мм	1 шт.	9052856
Дверная ручка blaugelb, опоры 45°, нержавеющая сталь гладкая матовая 400 / 600 мм	1 шт.	9052857
Дверная ручка blaugelb, опоры 45°, нержавеющая сталь гладкая матовая 600 / 800 мм	1 шт.	9052858
Дверная ручка blaugelb, опоры 45°, нержавеющая сталь гладкая матовая 800 / 1000 мм	1 шт.	9052859
Дверная ручка blaugelb, опоры 45°, нержавеющая сталь гладкая матовая 1000 / 1200 мм	1 шт.	9052860
Дверная ручка blaugelb, опоры 45°, нержавеющая сталь гладкая матовая 1200 / 1400 мм	1 шт.	9052861
Дверная ручка blaugelb, опоры 45°, нержавеющая сталь гладкая матовая 1400 / 1600 мм	1 шт.	9052862
Дверная ручка blaugelb, опоры 45°, нержавеющая сталь гладкая матовая 1600 / 1800 мм	1 шт.	9052863
Дверная ручка blaugelb, опоры 45°, нержавеющая сталь гладкая матовая 1800 / 2000 мм	1 шт.	9052864

Дверные ручки blaugelb из нержавеющей стали можно легко использовать для следующих типов дверей:

- алюминиевые двери
- пластиковые двери
- деревянные двери

Подходящий крепежный комплект T01 на стр. 6

Система крепежа T01

Вид крепежа зависит от выбора соответствующей двери.
Виды дверей и используемые комплектующие для крепежа:

Комплектующие для крепежа	Алюминиевые двери	Пластиковые двери	Деревянные двери	Отверстие
Крепеж T01 K/H/A M10x30 мм, односторонний **Арт. 9065449**	■	■	■	Ø 8,5 мм
Крепеж T01 K/H/A M10x35 мм, односторонний **Арт. 9052865**	■	■	■	Ø 8,5 мм
Крепеж T01 K/H/A M10x46 мм, односторонний **Арт. 9052866**	■	■	■	Ø 8,5 мм
Парный крепеж T01 K/H/A TS 10-15 2 адаптера, винт с резьбой M10x30 мм **Арт. 9052867**	■	■	■	Ø 10,0 мм
Парный крепеж T01 K/H/A TS 60-70 2 адаптера, винт с резьбой M10x85 мм **Арт. 9052868**	■	■	■	Ø 10,0 мм
Парный крепеж T01 K/H/A TS 80-90 2 адаптера, винт с резьбой M10x105 мм **Арт. 9052869**	■	■	■	Ø 10,0 мм
Парный крепеж T01 K/H/A TS 95-110 2 адаптера, винт с резьбой M10x120 мм **Арт. 9052870**	■	■	■	Ø 10,0 мм

Ознакомьтесь с другими нашими продуктами blaugelb на сайте:

www.blaugelb.de

Спрей для ухода за нержавеющей сталью

Данный спрей blaugelb является профессиональным средством для ухода за поверхностями из нержавеющей стали и полированных металлов.

Преимущества продукта:

- антистатическое действие
- эффективно защищает от «отпечатков пальцев» и других загрязнений
- безопасен для окрашенных и металлических поверхностей
- не содержит смол и кислот

Технические данные:

Базовое сырье:	парафиновое масло
Ухаживающие компоненты:	специальные силоксаны
Вязкость: при +20°C	10 мм²/с
Показатель pH:	7-8
Термостойкость:	-15°C … +120°C
Плотность: при +20°C	0,740 кг/м³
Рабочая температура:	+16°C … +32°C
Цвет:	прозрачный
Срок годности: в сухом, прохладном месте	24 мес.

Название продукта	Кол-во в уп.	Артикул
Спрей blaugelb для ухода за нержавеющей сталью 400 мл	12 x 400 мл (баллон)	0250063

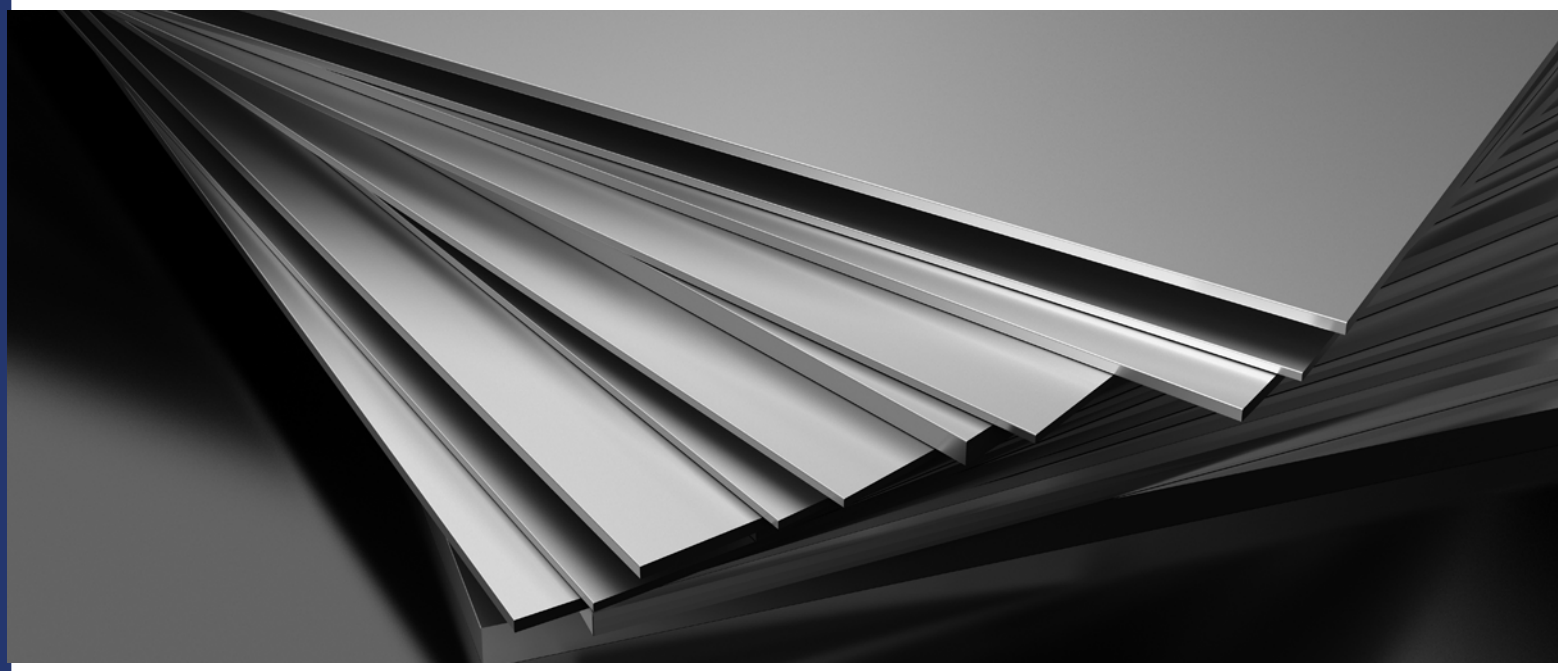

Рекомендации по эксплуатации изделий из нержавеющей стали

Нержавеющая сталь отличается долговечностью и имеет красивую поверхность с очень высокой устойчивостью к коррозии. И тем не менее, на изделиях из нержавеющей стали могут появиться следы ржавчины. Это так называемая поверхностная ржавчина, которая попадает на металлическую поверхность из воздуха. Как только вы обнаружите такую ржавчину, ее следует немедленно удалить, чтобы она не разрушала материал.

Идеальный глянец

Нержавеющая сталь проста в уходе, легко моется, долговечна, всегда элегантна и гигиенична. Тончайший пассивный слой защищает металл от коррозии. При повреждении этот слой автоматически восстанавливается с помощью кислорода из воздуха или воды. Правильный уход гарантирует красоту нержавеющей стали на протяжении поколений.

Регулярный уход защищает от загрязнений, сохраняет блеск и увеличивает срок службы вашего изделия. Легко удаляются даже пятна или налет. После чистки изделие необходимо помыть теплой водой и вытереть насухо.

Уход за поверхностью

Протирайте изделие из нержавеющей стали в направлении шлифовки. Идеально подходит мягкое полотно из кожи, флиса или микрофибры. Тисненым поверхностям подойдут мягкие нейлоновые щетки. Можно использовать следующие средства:

- Средство для чистки / полировки нержавеющей стали
- Средство для мытья посуды
- Вода с небольшим количеством уксуса / лимонного сока
- Не содержащие хлора средства для мытья окон, органические растворители

Запрещено

Никогда не протирайте изделия из нержавеющей стали круговыми движениями. Особенно это важно для изделий с матовой полировкой. Также запрещено использовать:

- Жесткие или царапающиеся губки / щетки
- Абразивные средства, средства для чистки серебра
- Очистители цементных разводов
- Очистители, содержащие соляную кислоту, активный хлор или гипохлорит натрия
- Отбеливающие средства

Автоматический уход

Изделия из нержавеющей стали, расположенные на улице, очищаются автоматически обычным дождем. Труднодоступные места рекомендуется промывать чистой водой и затем протирать насухо. Поверхности, подверженные воздействию окружающей среды, приобретают первоначальный блеск с помощью хромовой полировки.

Знак качества

Международный торговый знак нержавеющей стали Edelstahl Rostfrei маркирует продукцию производителей, которые заботятся о высоком качестве своих изделий, используют высококлассное сырье, соответственную обработку материала и шлифовку. Компании, которым разрешено использовать данный знак качества, придают большое значение долгосрочной заботе о своих клиентах.

Ассоциация торгового знака Edelstahl Rostfrei (WZV) является рупором и сервисным партнером компаний, которые используют данную торговую марку как гарантию качества своих продуктов.

http://www.wzv-rostfrei.de

EDELSTAHL® Rostfrei
STAINLESS STEEL

Дверная ручка с опорами 90° и перфорацией

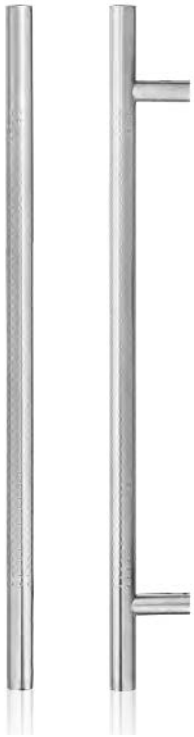

Данные дверные ручки украшены элегантными перфорированными точками. Каждая отдельная точка наносится с помощью специального устройства в обрабатывающем центре с ЧПУ. Таким образом, все точки перфорации расположены точно по прямым линиям и имеют абсолютно одинаковые размеры.

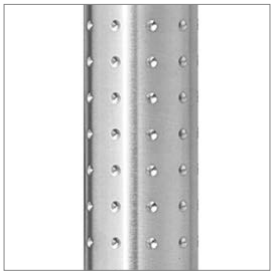

Преимущества продукта:

- элегантный вид с перфорированными точками
- высококачественная равномерно сатинированная поверхность из нержавеющей стали
- приятные тактильные ощущения при касании
- 100% гарантия на сырье - сплав из нержавеющей стали 1.4301
- прочная и устойчивая конструкция дверной ручки
- простота сборки и абсолютно надежное крепление
- универсальная система крепежа для всех типов дверей

Технические данные:

Материал 1:	труба из нержавеющей стали
Материал 2:	нержавеющая сталь 1.4301
Поверхность:	нержавеющая сталь сатинированная, гладкая матовая
Исполнение:	прямые опоры под углом 90°
Диаметр ручки:	32 мм
Диаметр опоры:	25 мм
Крепежный комплект:	не включен
Количество в упаковке:	1 шт.

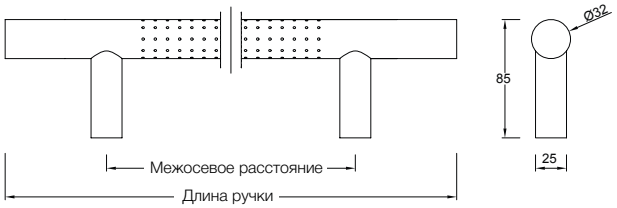

Название продукта	Кол-во в уп.	Артикул
Дверная ручка blaugelb, опоры 90° с перфорацией, нержавеющая сталь, гладкая матовая 210 / 400 мм	1 шт.	0424950
Дверная ручка blaugelb, опоры 90° с перфорацией, нержавеющая сталь, гладкая матовая 400 / 600 мм	1 шт.	0424951
Дверная ручка blaugelb, опоры 90° с перфорацией, нержавеющая сталь, гладкая матовая 600 / 800 мм	1 шт.	0424952
Дверная ручка blaugelb, опоры 90° с перфорацией, нержавеющая сталь, гладкая матовая 800 / 1000 мм	1 шт.	0424953
Дверная ручка blaugelb, опоры 90° с перфорацией, нержавеющая сталь, гладкая матовая 1000 / 1200 мм	1 шт.	0424954
Дверная ручка blaugelb, опоры 90° с перфорацией, нержавеющая сталь, гладкая матовая 1200 / 1400 мм	1 шт.	0424955
Дверная ручка blaugelb, опоры 90° с перфорацией, нержавеющая сталь, гладкая матовая 1400 / 1600 мм	1 шт.	0424956

Дверные ручки blaugelb из нержавеющей стали можно легко использовать для следующих типов дверей:

- алюминиевые двери
- пластиковые двери
- деревянные двери

Подходящий крепежный комплект T02 на стр. 24

ДВЕРНЫЕ РУЧКИ - из высококачественной нержавеющей стали

Дверная ручка с опорами 90°, перфорацией / полированными наконечниками

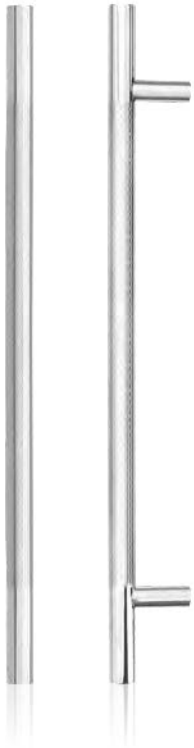

EDELSTAHL Rostfrei STAINLESS STEEL

Данные дверные ручки украшены элегантными перфорированными точками. Каждая отдельная точка наносится с помощью специального устройства в обрабатывающем центре с ЧПУ. Таким образом, все точки перфорации расположены точно по прямым линиям и имеют абсолютно одинаковые размеры.

Ручки имеют двухцветный эффект, который достигается за счет перфорации сатинированной центральной части ручки и тщательной полировки обоих наконечников грифа. Этот дизайнерский ход еще больше подчеркивает особенность данной серии ручек blaugelb, а качество полировки близко к зеркальному.

Преимущества продукта:

- глянцевые полированные наконечники ручки
- элегантный вид с перфорированными точками
- высококачественная равномерно сатинированная поверхность из нержавеющей стали
- приятные тактильные ощущения при касании
- 100% гарантия на сырье - сплав из нержавеющей стали 1.4301
- прочная и устойчивая конструкция дверной ручки
- простота сборки и абсолютно надежное крепление

Технические данные:

Материал 1:	труба из нержавеющей стали
Материал 2:	нержавеющая сталь 1.4301
Поверхность:	нержавеющая сталь сатинированная, матовая / полированная
Исполнение:	прямые опоры под углом 90°
Диаметр ручки:	32 мм
Диаметр опоры:	25 мм
Крепежный комплект:	не включен
Количество в упаковке:	1 шт.

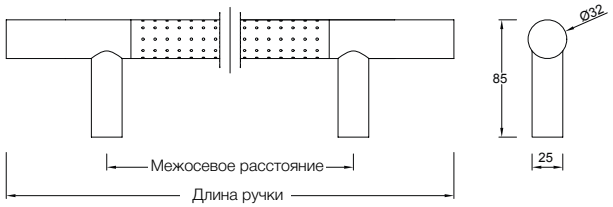

Название продукта	Кол-во в уп.	Артикул
Дверная ручка blaugelb, опоры 90°, с перфорацией / полированными наконечниками, нержавеющая сталь гладкая матовая 210 / 400 мм	1 шт.	0424943
Дверная ручка blaugelb, опоры 90°, с перфорацией / полированными наконечниками, нержавеющая сталь гладкая матовая 400 / 600 мм	1 шт.	0424944
Дверная ручка blaugelb, опоры 90°, с перфорацией / полированными наконечниками, нержавеющая сталь гладкая матовая 600 / 800 мм	1 шт.	0424945
Дверная ручка blaugelb, опоры 90°, с перфорацией / полированными наконечниками, нержавеющая сталь гладкая матовая 800 / 1000 мм	1 шт.	0424946
Дверная ручка blaugelb, опоры 90°, с перфорацией / полированными наконечниками, нержавеющая сталь гладкая матовая 1000 / 1200 мм	1 шт.	0424947
Дверная ручка blaugelb, опоры 90°, с перфорацией / полированными наконечниками, нержавеющая сталь гладкая матовая 1200 / 1400 мм	1 шт.	0424948
Дверная ручка blaugelb, опоры 90°, с перфорацией / полированными наконечниками, нержавеющая сталь гладкая матовая 1400 / 1600 мм	1 шт.	0424949

Дверные ручки blaugelb из нержавеющей стали можно легко использовать для следующих типов дверей:

- алюминиевые двери
- пластиковые двери
- деревянные двери

Подходящий крепежный комплект T02 на стр. 24

Дверная ручка с опорами 45° и перфорацией

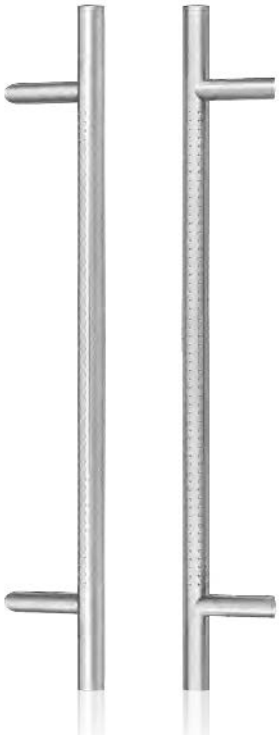

Данные дверные ручки украшены элегантными перфорированными точками. Каждая отдельная точка наносится с помощью специального устройства в обрабатывающем центре с ЧПУ. Таким образом, все точки перфорации расположены точно по прямым линиям и имеют абсолютно одинаковые размеры.

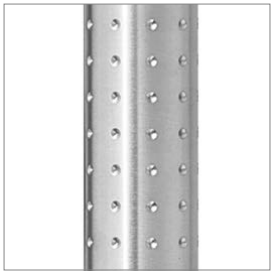

Преимущества продукта:

- элегантный вид с перфорированными точками
- высококачественная равномерно сатинированная поверхность из нержавеющей стали
- приятные тактильные ощущения при касании
- 100% гарантия на сырье - сплав из нержавеющей стали 1.4301
- прочная и устойчивая конструкция дверной ручки
- простота сборки и абсолютно надежное крепление
- универсальная система крепежа для всех типов дверей

Технические данные:

Материал 1:	труба из нержавеющей стали
Материал 2:	нержавеющая сталь 1.4301
Поверхность:	нержавеющая сталь сатинированная, гладкая матовая
Исполнение:	косые опоры под углом 45°
Диаметр ручки:	32 мм
Диаметр опоры:	25 мм
Крепежный комплект:	не включен
Количество в упаковке:	1 шт.

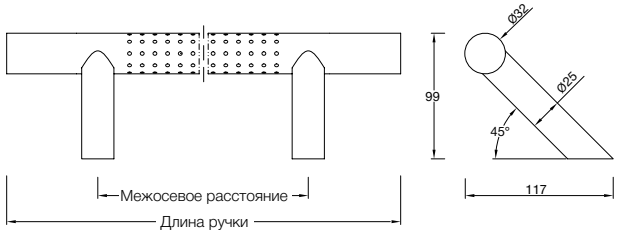

Название продукта	Кол-во в уп.	Артикул
Дверная ручка blaugelb, опоры 45°, с перфорацией, нержавеющая сталь гладкая матовая 210 / 330 мм	1 шт.	0424901
Дверная ручка blaugelb, опоры 45°, с перфорацией, нержавеющая сталь гладкая матовая 210 / 400 мм	1 шт.	0424902
Дверная ручка blaugelb, опоры 45°, с перфорацией, нержавеющая сталь гладкая матовая 400 / 600 мм	1 шт.	0424903
Дверная ручка blaugelb, опоры 45°, с перфорацией, нержавеющая сталь гладкая матовая 600 / 800 мм	1 шт.	0424904
Дверная ручка blaugelb, опоры 45°, с перфорацией, нержавеющая сталь гладкая матовая 800 / 1000 мм	1 шт.	0424905
Дверная ручка blaugelb, опоры 45°, с перфорацией, нержавеющая сталь гладкая матовая 1000 / 1200 мм	1 шт.	0424940
Дверная ручка blaugelb, опоры 45°, с перфорацией, нержавеющая сталь гладкая матовая 1200 / 1400 мм	1 шт.	0424941
Дверная ручка blaugelb, опоры 45°, с перфорацией, нержавеющая сталь гладкая матовая 1400 / 1600 мм	1 шт.	0424942

Дверные ручки blaugelb из нержавеющей стали можно легко использовать для следующих типов дверей:

- алюминиевые двери
- пластиковые двери
- деревянные двери

Подходящий крепежный комплект T02 на стр. 24

ДВЕРНЫЕ РУЧКИ - из высококачественной нержавеющей стали

Дверная ручка с опорами 45°, перфорацией / полированными наконечниками

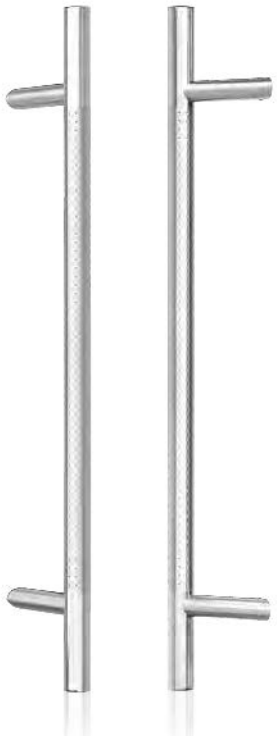

EDELSTAHL Rostfrei STAINLESS STEEL

Данные дверные ручки украшены элегантными перфорированными точками. Каждая отдельная точка наносится с помощью специального устройства в обрабатывающем центре с ЧПУ. Таким образом, все точки перфорации расположены точно по прямым линиям и имеют абсолютно одинаковые размеры.

Ручки имеют двухцветный эффект, который достигается за счет перфорации сатинированной центральной части ручки и тщательной полировки обоих наконечников грифа. Этот дизайнерский ход еще больше подчеркивает особенность данной серии ручек blaugelb, а качество полировки близко к зеркальному.

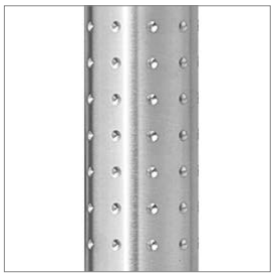

Преимущества продукта:

- глянцевые полированные наконечники ручки
- элегантный вид с перфорированными точками
- высококачественная равномерно сатинированная поверхность из нержавеющей стали
- приятные тактильные ощущения при касании
- 100% гарантия на сырье - сплав из нержавеющей стали 1.4301
- прочная и устойчивая конструкция дверной ручки
- простота сборки и абсолютно надежное крепление

Технические данные:

Материал 1:	труба из нержавеющей стали
Материал 2:	нержавеющая сталь 1.4301
Поверхность:	нержавеющая сталь сатинированная, матовая / полированная
Исполнение:	косые опоры под углом 45°
Диаметр ручки:	32 мм
Диаметр опоры:	25 мм
Крепежный комплект:	не включен
Количество в упаковке:	1 шт.

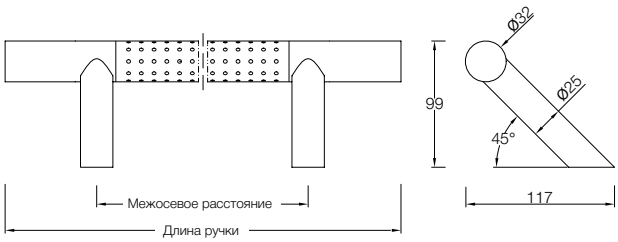

Название продукта	Кол-во в уп.	Артикул
Дверная ручка blaugelb, опоры 45°, с перфорацией / полированными наконечниками, нержавеющая сталь гладкая матовая 210 / 330 мм	1 шт.	0424893
Дверная ручка blaugelb, опоры 45°, с перфорацией / полированными наконечниками, нержавеющая сталь гладкая матовая 210 / 400 мм	1 шт.	0424894
Дверная ручка blaugelb, опоры 45°, с перфорацией / полированными наконечниками, нержавеющая сталь гладкая матовая 400 / 600 мм	1 шт.	0424895
Дверная ручка blaugelb, опоры 45°, с перфорацией / полированными наконечниками, нержавеющая сталь гладкая матовая 600 / 800 мм	1 шт.	0424896
Дверная ручка blaugelb, опоры 45°, с перфорацией / полированными наконечниками, нержавеющая сталь гладкая матовая 800 / 1000 мм	1 шт.	0424897
Дверная ручка blaugelb, опоры 45°, с перфорацией / полированными наконечниками, нержавеющая сталь гладкая матовая 1000 / 1200 мм	1 шт.	0424898
Дверная ручка blaugelb, опоры 45°, с перфорацией / полированными наконечниками, нержавеющая сталь гладкая матовая 1200 / 1400 мм	1 шт.	0424899
Дверная ручка blaugelb, опоры 45°, с перфорацией / полированными наконечниками, нержавеющая сталь гладкая матовая 1400 / 1600 мм	1 шт.	0424900

Дверные ручки blaugelb из нержавеющей стали можно легко использовать для следующих типов дверей:

- алюминиевые двери
- пластиковые двери
- деревянные двери

Подходящий крепежный комплект T02 на стр. 24

Дверная ручка с опорами 45° и кольцами

EDELSTAHL Rostfrei STAINLESS STEEL

Дверные ручки украшены элегантными кольцами, которые нанесены с высокой точностью, а затем тщательно отполированы на специальном токарном станке с ЧПУ. Таким образом, расстояния между кольцами, а также их размеры и глубина идентичны.

Ручки имеют двухцветный эффект, который достигается за счет нанесения колец на гриф ручки и тщательной их полировки. Этот дизайнерский ход еще больше подчеркивает особенность данной серии дверных ручек blaugelb, а качество полировки колец близко к зеркальному.

Преимущества продукта:

- элегантный вид с зеркально отполированными кольцами
- высококачественная равномерно сатинированная поверхность из нержавеющей стали
- приятные тактильные ощущения при касании
- 100% гарантия на сырье - сплав из нержавеющей стали 1.4301
- прочная и устойчивая конструкция дверной ручки
- простота сборки и абсолютно надежное крепление
- универсальная система крепежа для всех типов дверей

Технические данные:

Материал 1:	труба из нержавеющей стали
Материал 2:	нержавеющая сталь 1.4301
Поверхность:	нержавеющая сталь сатинированная, гладкая матовая
Исполнение:	косые опоры под углом 45°
Диаметр ручки:	32 мм
Диаметр опоры:	25 мм
Крепежный комплект:	не включен
Количество в упаковке:	1 шт.

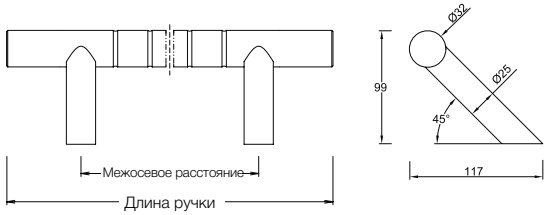

Название продукта	Кол-во в уп.	Артикул
Дверная ручка blaugelb, опоры 45°, с кольцами, нержавеющая сталь гладкая матовая 210 / 400 мм	1 шт.	0424967
Дверная ручка blaugelb, опоры 45°, с кольцами, нержавеющая сталь гладкая матовая 400 / 600 мм	1 шт.	0424968
Дверная ручка blaugelb, опоры 45°, с кольцами, нержавеющая сталь гладкая матовая 600 / 800 мм	1 шт.	0424969
Дверная ручка blaugelb, опоры 45°, с кольцами, нержавеющая сталь гладкая матовая 800 / 1000 мм	1 шт.	0424970

Дверные ручки blaugelb из нержавеющей стали можно легко использовать для следующих типов дверей:

- алюминиевые двери
- пластиковые двери
- деревянные двери

Подходящий крепежный комплект T02 на стр. 24

ДВЕРНЫЕ РУЧКИ - из высококачественной нержавеющей стали

Дверная ручка с опорами 45° и вставкой из березовой коры

EDELSTAHL Rostfrei STAINLESS STEEL

Эта дверная ручка подкупает своим уникальным дизайном. Она объединяет в себе нержавеющую сталь и натуральную березовую кору высокого качества - разные, и в то же время, спокойные по своей фактуре материалы, которые впечатляют своим сочетанием. Березовая кора создает приятное, бархатисто-мягкое тактильное ощущение, которое сохраняется даже при попадании на нее влаги. Кроме того, кора обеспечивает теплый контакт с дверью даже в холодные месяцы.

Кора березы чрезвычайно долговечна, проста в уходе, обладает антигрибковыми и антибактериальными свойствами.

Ручки имеют двухцветный эффект, который достигается с помощью березовых вставок и полировки обоих наконечников и опор ручки. Этот дизайнерский ход еще больше подчеркивает особенность данной серии дверных ручек blaugelb, а качество полировки близко к зеркальному.

Преимущества продукта:

- уникальный дизайн, сочетающий отполированную до глянца нержавеющую сталь и натуральную березовую кору
- отличная атмосферостойкость натуральной березовой коры
- приятные тактильные ощущения при касании
- 100% гарантия на сырье – сплав из нержавеющей стали 1.4301
- прочная и устойчивая конструкция дверной ручки
- простота сборки и абсолютно надежное крепление
- универсальная система крепежа для всех типов дверей

Технические данные:

Материал 1:	труба из нержавеющей стали
Материал 2:	нержавеющая сталь 1.4301
Поверхность:	полированная нержавеющая сталь
Исполнение:	косые опоры под углом 45°
Диаметр ручки:	32 мм
Диаметр основания:	25 мм
Крепежный комплект:	не включен
Количество в упаковке:	1 шт.

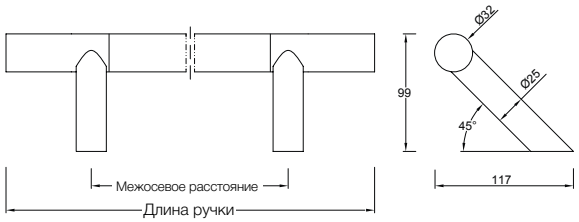

Название продукта	Кол-во в уп.	Артикул
Дверная ручка blaugelb, опоры 45°, с березовыми вставками, полированная нержавеющая сталь 210 / 400 мм	1 шт.	0424971
Дверная ручка blaugelb, опоры 45°, с березовыми вставками, полированная нержавеющая сталь 400 / 600 мм	1 шт.	0424972
Дверная ручка blaugelb, опоры 45°, с березовыми вставками, полированная нержавеющая сталь 600 / 800 мм	1 шт.	0424973

Дверные ручки blaugelb из нержавеющей стали можно легко использовать для следующих типов дверей:

- алюминиевые двери
- пластиковые двери
- деревянные двери

Подходящий крепежный комплект T02 на стр. 24

Дверная ручка ⅓ плоская, опоры 90°

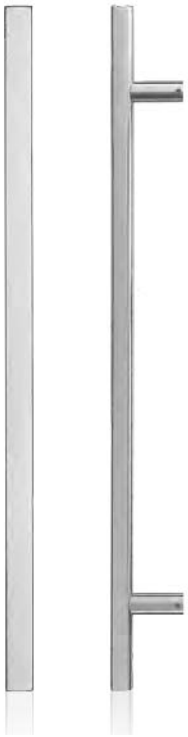

EDELSTAHL Rostfrei STAINLESS STEEL

Эта серия дверных ручек blaugelb имеет оригинальный внешний вид за счет среза ⅓ грифа ручки, что делает фронтальную часть плоской. Чистые линии ручки легко впишутся в дизайн любой двери и придадут ей завершенный лаконичный вид. Эта особенность дизайна выделяет данную серию среди ручек с круглым грифом, которые так распространены на рынке.

Преимущества продукта:

- плоская фронтальная часть грифа, с учетом современных трендов
- высококачественная равномерно сатинированная поверхность из нержавеющей стали
- приятные тактильные ощущения при касании
- 100% гарантия на сырье - сплав из нержавеющей стали 1.4301
- прочная и устойчивая конструкция дверной ручки
- простота сборки и абсолютно надежное крепление
- универсальная система крепежа для всех типов дверей

Технические данные:

Материал 1:	труба из нержавеющей стали
Материал 2:	нержавеющая сталь 1.4301
Поверхность:	нержавеющая сталь сатинированная, гладкая матовая
Исполнение:	прямые опоры под углом 90°
Диаметр ручки:	круглая / плоская 33 x 27 мм
Диаметр основания:	25 мм
Крепежный комплект:	не включен
Количество в упаковке:	1 шт.

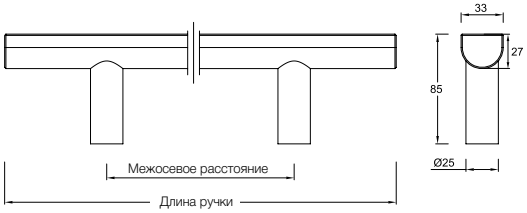

Название продукта	Кол-во в уп.	Артикул
Дверная ручка blaugelb ⅓ плоская, опоры 90°, нержавеющая сталь гладкая матовая 210 / 400 мм	1 шт.	0424868
Дверная ручка blaugelb ⅓ плоская, опоры 90°, нержавеющая сталь гладкая матовая 400 / 600 мм	1 шт.	0424869
Дверная ручка blaugelb ⅓ плоская, опоры 90°, нержавеющая сталь гладкая матовая 600 / 800 мм	1 шт.	0424870
Дверная ручка blaugelb ⅓ плоская, опоры 90°, нержавеющая сталь гладкая матовая 800 / 1000 мм	1 шт.	0424871
Дверная ручка blaugelb ⅓ плоская, опоры 90°, нержавеющая сталь гладкая матовая 1000 / 1200 мм	1 шт.	0424872
Дверная ручка blaugelb ⅓ плоская, опоры 90°, нержавеющая сталь гладкая матовая 1200 / 1400 мм	1 шт.	0424873
Дверная ручка blaugelb ⅓ плоская, опоры 90°, нержавеющая сталь гладкая матовая 1400 / 1600 мм	1 шт.	0424874
Дверная ручка blaugelb ⅓ плоская, опоры 90°, нержавеющая сталь гладкая матовая 1600 / 1800 мм	1 шт.	0424875
Дверная ручка blaugelb ⅓ плоская, опоры 90°, нержавеющая сталь гладкая матовая 1800 / 2000 мм	1 шт.	0424876

Дверные ручки blaugelb из нержавеющей стали можно легко использовать для следующих типов дверей:

- алюминиевые двери
- пластиковые двери
- деревянные двери

Подходящий крепежный комплект T02 на стр. 24

ДВЕРНЫЕ РУЧКИ - из высококачественной нержавеющей стали

Дверная ручка ⅓ плоская, опоры 90°, с перфорацией / полированными наконечниками

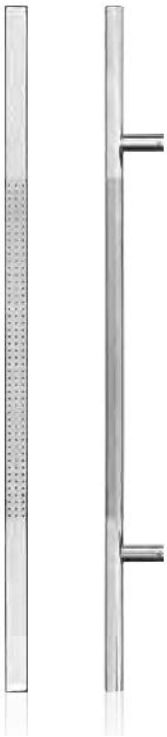

EDELSTAHL Rostfrei STAINLESS STEEL

Эта серия дверных ручек blaugelb имеет оригинальный внешний вид за счет среза ⅓ грифа ручки, что делает фронтальную часть плоской. Чистые линии ручки легко впишутся в дизайн любой двери и придадут ей завершенный лаконичный вид. Эта особенность дизайна выделяет данную серию среди ручек с круглым грифом, которые так распространены на рынке.

Ручки имеют двухцветный эффект, который достигается с помощью перфорации центральной части ручки и тщательной полировки обоих наконечников грифа. Этот дизайнерский ход еще больше подчеркивает особенность данной серии ручек blaugelb, а качество полировки наконечников близко к зеркальному.

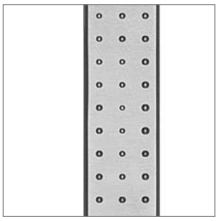

Преимущества продукта:

- плоская фронтальная часть грифа, с учетом современных трендов
- глянцевые полированные наконечники ручки
- элегантный вид с перфорированными точками
- высококачественная поверхность из нержавеющей стали
- приятные тактильные ощущения при касании
- 100% гарантия на сырье - сплав из нержавеющей стали 1.4301
- прочная и устойчивая конструкция дверной ручки
- простота сборки и абсолютно надежное крепление
- универсальная система крепежа для всех типов дверей

Технические данные:

Материал 1:	труба из нержавеющей стали
Материал 2:	нержавеющая сталь 1.4301
Поверхность:	нержавеющая сталь сатинированная, матовая / полированная
Исполнение:	прямые опоры под углом 90°
Диаметр ручки:	круглый / плоский 33 x 27 мм
Диаметр основания:	25 мм
Крепежный комплект:	не включен
Количество в упаковке:	1 шт.

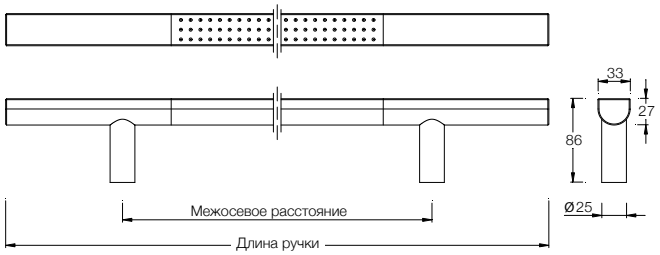

Название продукта	Кол-во в уп.	Артикул
Дверная ручка blaugelb ⅓ плоская, опоры 90°, с перфорацией / полированными наконечниками, нержавеющая сталь гладкая матовая 210 / 400 мм	1 шт.	0424877
Дверная ручка blaugelb ⅓ плоская, опоры 90°, с перфорацией / полированными наконечниками, нержавеющая сталь гладкая матовая 400 / 600 мм	1 шт.	0424878
Дверная ручка blaugelb ⅓ плоская, опоры 90°, с перфорацией / полированными наконечниками, нержавеющая сталь гладкая матовая 600 / 800 мм	1 шт.	0424881
Дверная ручка blaugelb ⅓ плоская, опоры 90°, с перфорацией / полированными наконечниками, нержавеющая сталь гладкая матовая 600 / 1000 мм	1 шт.	0424882
Дверная ручка blaugelb ⅓ плоская, опоры 90°, с перфорацией / полированными наконечниками, нержавеющая сталь гладкая матовая 800 / 1200 мм	1 шт.	0424883
Дверная ручка blaugelb ⅓ плоская, опоры 90°, с перфорацией / полированными наконечниками, нержавеющая сталь гладкая матовая 1000 / 1400 мм	1 шт.	0424884
Дверная ручка blaugelb ⅓ плоская, опоры 90°, с перфорацией / полированными наконечниками, нержавеющая сталь гладкая матовая 1200 / 1600 мм	1 шт.	0424885

Дверные ручки blaugelb из нержавеющей стали можно легко использовать для следующих типов дверей:

- алюминиевые двери
- пластиковые двери
- деревянные двери

Подходящий крепежный комплект T02 на стр. 24

Дверная ручка ⅓ плоская, опоры 45°

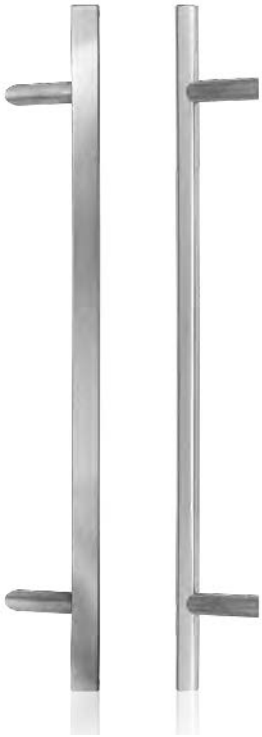

EDELSTAHL Rostfrei STAINLESS STEEL

Эта серия дверных ручек blaugelb имеет оригинальный внешний вид за счет среза ⅓ грифа ручки, что делает фронтальную часть плоской. Чистые линии ручки легко впишутся в дизайн любой двери и придадут ей завершенный лаконичный вид. Эта особенность дизайна выделяет данную серию среди ручек с круглым грифом, которые так распространены на рынке.

Преимущества продукта:

- плоская фронтальная часть грифа, с учетом современных трендов
- высококачественная равномерно сатинированная поверхность из нержавеющей стали
- приятные тактильные ощущения при касании
- 100% гарантия на сырье - сплав из нержавеющей стали 1.4301
- прочная и устойчивая конструкция дверной ручки
- простота сборки и абсолютно надежное крепление
- универсальная система крепежа для всех типов дверей

Технические данные:

Материал 1:	труба из нержавеющей стали
Материал 2:	нержавеющая сталь 1.4301
Поверхность:	нержавеющая сталь сатинированная, гладкая матовая
Исполнение:	косые опоры под углом 45°
Диаметр ручки:	круглый / плоский 33 x 27 мм
Диаметр основания:	25 мм
Крепежный комплект:	не включен
Количество в упаковке:	1 шт.

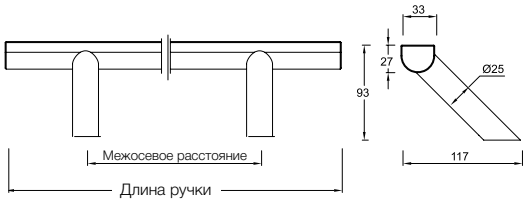

Название продукта	Кол-во в уп.	Артикул
Дверная ручка blaugelb ⅓ плоская, опоры 45°, нержавеющая сталь гладкая матовая 210 / 400 мм	1 шт.	0424844
Дверная ручка blaugelb ⅓ плоская, опоры 45°, нержавеющая сталь гладкая матовая 400 / 600 мм	1 шт.	0424860
Дверная ручка blaugelb ⅓ плоская, опоры 45°, нержавеющая сталь гладкая матовая 600 / 800 мм	1 шт.	0424861
Дверная ручка blaugelb ⅓ плоская, опоры 45°, нержавеющая сталь гладкая матовая 800 / 1000 мм	1 шт.	0424862
Дверная ручка blaugelb ⅓ плоская, опоры 45°, нержавеющая сталь гладкая матовая 1000 / 1200 мм	1 шт.	0424863
Дверная ручка blaugelb ⅓ плоская, опоры 45°, нержавеющая сталь гладкая матовая 1200 / 1400 мм	1 шт.	0424864
Дверная ручка blaugelb ⅓ плоская, опоры 45°, нержавеющая сталь гладкая матовая 1400 / 1600 мм	1 шт.	0424865
Дверная ручка blaugelb ⅓ плоская, опоры 45°, нержавеющая сталь гладкая матовая 1600 / 1800 мм	1 шт.	0424866
Дверная ручка blaugelb ⅓ плоская, опоры 45°, нержавеющая сталь гладкая матовая 1800 / 2000 мм	1 шт.	0424867

Дверные ручки blaugelb из нержавеющей стали можно легко использовать для следующих типов дверей:

- алюминиевые двери
- пластиковые двери
- деревянные двери

Подходящий крепежный комплект T02 на стр. 24

ДВЕРНЫЕ РУЧКИ - из высококачественной нержавеющей стали

Дверная ручка ⅓ плоская, опоры 45°, с перфорацией / полированными наконечниками

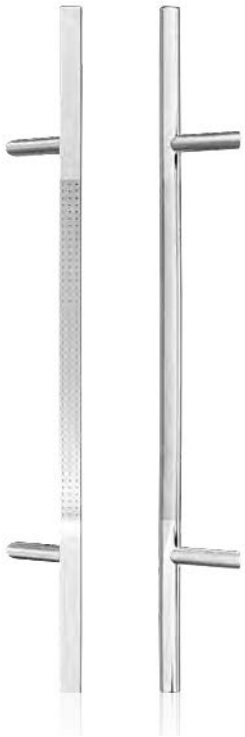

EDELSTAHL Rostfrei STAINLESS STEEL

Эта серия дверных ручек blaugelb имеет оригинальный внешний вид за счет среза ⅓ грифа ручки, что делает фронтальную часть плоской. Чистые линии ручки легко впишутся в дизайн любой двери и придадут ей завершенный лаконичный вид. Эта особенность дизайна выделяет данную серию среди ручек с круглым грифом, которые так распространены на рынке.

Ручки имеют двухцветный эффект, который достигается с помощью перфорации центральной части ручки и тщательной полировки обоих наконечников грифа. Этот дизайнерский ход еще больше подчеркивает особенность данной серии ручек blaugelb, а качество полировки наконечников близко к зеркальному.

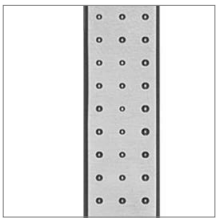

Преимущества продукта:

- плоская фронтальная часть грифа, с учетом современных трендов
- глянцевые полированные наконечники ручки
- элегантный вид с перфорированными точками
- высококачественная поверхность из нержавеющей стали
- приятные тактильные ощущения при касании
- 100% гарантия на сырье - сплав из нержавеющей стали 1.4301
- прочная и устойчивая конструкция дверной ручки
- простота сборки и абсолютно надежное крепление
- универсальная система крепежа для всех типов дверей

Технические данные:

Материал 1:	труба из нержавеющей стали
Материал 2:	нержавеющая сталь 1.4301
Поверхность:	нержавеющая сталь сатинированная, матовая / полированная
Исполнение:	косые опоры под углом 45°
Диаметр ручки:	круглый / плоский 33 x 27 мм
Диаметр основания:	25 мм
Крепежный комплект:	не включен
Количество в упаковке:	1 шт.

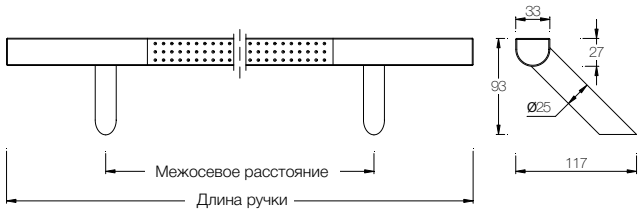

Название продукта	Кол-во в уп.	Артикул
Дверная ручка blaugelb ⅓ плоская, опоры 45°, с перфорацией / полированными наконечниками, нержавеющая сталь гладкая матовая 210 / 400 мм	1 шт.	0424886
Дверная ручка blaugelb ⅓ плоская, опоры 45°, с перфорацией / полированными наконечниками, нержавеющая сталь гладкая матовая 400 / 600 мм	1 шт.	0424887
Дверная ручка blaugelb ⅓ плоская, опоры 45°, с перфорацией / полированными наконечниками, нержавеющая сталь гладкая матовая 600 / 800 мм	1 шт.	0424888
Дверная ручка blaugelb ⅓ плоская, опоры 45°, с перфорацией / полированными наконечниками, нержавеющая сталь гладкая матовая 600 / 1000 мм	1 шт.	0424889
Дверная ручка blaugelb ⅓ плоская, опоры 45°, с перфорацией / полированными наконечниками, нержавеющая сталь гладкая матовая 800 / 1200 мм	1 шт.	0424890
Дверная ручка blaugelb ⅓ плоская, опоры 45°, с перфорацией / полированными наконечниками, нержавеющая сталь гладкая матовая 1000 / 1400 мм	1 шт.	0424891
Дверная ручка blaugelb ⅓ плоская, опоры 45°, с перфорацией / полированными наконечниками, нержавеющая сталь гладкая матовая 1200 / 1600 мм	1 шт.	0424892

Дверные ручки blaugelb из нержавеющей стали можно легко использовать для следующих типов дверей:

- алюминиевые двери
- пластиковые двери
- деревянные двери

Подходящий крепежный комплект T02 на стр. 24

Дверная ручка плоская 40x10 мм, опоры 90°

EDELSTAHL Rostfrei STAINLESS STEEL

Эта серия дверных ручек blaugelb, изготовленных из высококачественной трубы из нержавеющей стали 40x10 мм, выглядит современно, спокойно и лаконично. Гладко сатинированная фронтальная часть ручки шириной 40 мм подчеркивает высокое качество материала и создает прочную связь между премиальной эстетикой и практичностью.

Ручка намеренно близко прилегает к дверному полотну. Это придает ручкам утонченный и лаконичный вид, а опоры 90° практически полностью сливаются с поверхностью двери, - в соответствии с актуальными требованиями дизайна.

Преимущества продукта:

- плоская фронтальная часть грифа, с учетом современных трендов
- высококачественная равномерно сатинированная поверхность из нержавеющей стали
- приятные тактильные ощущения при касании
- 100% гарантия на сырье - сплав из нержавеющей стали 1.4301
- прочная и устойчивая конструкция дверной ручки
- простота сборки и абсолютно надежное крепление
- универсальная система крепежа для всех типов дверей

Технические данные:

Материал 1:	труба из нержавеющей стали
Материал 2:	нержавеющая сталь 1.4301
Поверхность:	нержавеющая сталь сатинированная, гладкая матовая
Исполнение:	прямые опоры под углом 90°
Размер ручки:	40 x 10 мм
Диаметр основания:	25 мм
Крепежный комплект:	не включен
Количество в упаковке:	1 шт.

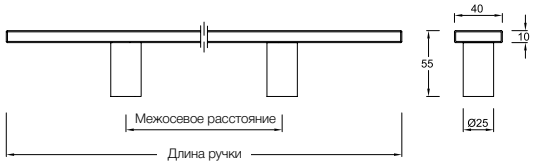

Название продукта	Кол-во в уп.	Артикул
Дверная ручка blaugelb плоская 40x10 мм, опоры 90°, нержавеющая сталь гладкая матовая 600 / 800 мм	1 шт.	0424963
Дверная ручка blaugelb плоская 40x10 мм, опоры 90°, нержавеющая сталь гладкая матовая 800 / 1000 мм	1 шт.	0424964
Дверная ручка blaugelb плоская 40x10 мм, опоры 90°, нержавеющая сталь гладкая матовая 1000 / 1200 мм	1 шт.	0424965

Дверные ручки blaugelb из нержавеющей стали можно легко использовать для следующих типов дверей:

- алюминиевые двери
- пластиковые двери
- деревянные двери

Подходящий крепежный комплект T02 на стр. 24

ДВЕРНЫЕ РУЧКИ - из высококачественной нержавеющей стали

Дверная ручка плоская 40x10 мм (изогнутая)

EDELSTAHL Rostfrei STAINLESS STEEL

Эта серия дверных ручек blaugelb, изготовленных из высококачественной трубы из нержавеющей стали 40x10 мм, выглядит современно, спокойно и лаконично. Гладко сатинированная фронтальная часть ручки шириной 40 мм подчеркивает высокое качество материала и создает прочную связь между премиальной эстетикой и практичностью.

Массивные литые опоры из нержавеющей стали в сочетании с идеально изогнутым грифом придают ручке выразительный характер и тем самым отвечают самым оригинальным требованиям дизайна.

Преимущества продукта:

- плоская фронтальная часть грифа, с учетом современных трендов
- высококачественная равномерно сатинированная поверхность из нержавеющей стали
- приятные тактильные ощущения при касании
- 100% гарантия на сырье - сплав из нержавеющей стали 1.4301
- прочная и устойчивая конструкция дверной ручки
- простота сборки и абсолютно надежное крепление
- универсальная система крепежа для всех типов дверей

Технические данные:

Материал 1:	труба из нержавеющей стали
Материал 2:	нержавеющая сталь 1.4301
Поверхность:	нержавеющая сталь сатинированная, гладкая матовая
Исполнение:	массивные опоры
Размер ручки:	40 x 10 мм
Крепежный комплект:	не включен
Количество в упаковке:	1 шт.

Название продукта	Кол-во в уп.	Артикул
Дверная ручка blaugelb плоская 40x10 мм (изогнутая), нержавеющая сталь гладкая матовая 840 / 1000 мм	1 шт.	0424966

Дверные ручки blaugelb из нержавеющей стали можно легко использовать для следующих типов дверей:

- алюминиевые двери
- пластиковые двери
- деревянные двери

Подходящий крепежный комплект T02 на стр. 24

Дверная ручка полукруглой формы

Дверная ручка blaugelb полукруглой формы отличается проверенным временем традиционным дизайном, так популярным в объектном строительстве. Ручка изготовлена из трубы из высококачественной нержавеющей стали 1.4301. Полукруглая форма идеально точно изогнута с помощью специального оборудования.

Крупные изгибы ручки в сочетании с гладкой сатинированной поверхностью создают исключительно приятные тактильные ощущения в процессе эксплуатации.

Преимущества продукта:

- проверенный временем классический дизайн
- высококачественная равномерно сатинированная поверхность из нержавеющей стали
- приятные тактильные ощущения при касании
- 100% гарантия на сырье - сплав из нержавеющей стали 1.4301
- прочная и устойчивая конструкция дверной ручки
- простота сборки и абсолютно надежное крепление
- универсальная система крепежа для всех типов дверей

Технические данные:

Материал 1:	труба из нержавеющей стали
Материал 2:	нержавеющая сталь 1.4301
Поверхность:	нержавеющая сталь сатинированная, гладкая матовая
Диаметр ручки:	32 мм
Диаметр основания:	32 мм
Крепежный комплект:	не включен
Количество в упаковке:	1 шт.

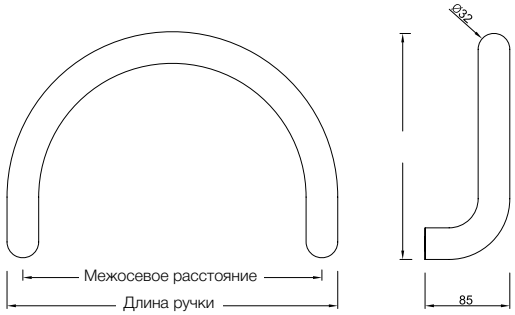

Название продукта	Кол-во в уп.	Артикул
Дверная ручка blaugelb полукруглой формы, нержавеющая сталь гладкая матовая 300 / 332 мм	1 шт.	0424961
Дверная ручка blaugelb полукруглой формы, нержавеющая сталь гладкая матовая 350 / 382 мм	1 шт.	0424962

Дверные ручки blaugelb из нержавеющей стали можно легко использовать для следующих типов дверей:

- алюминиевые двери
- пластиковые двери
- деревянные двери

Подходящий крепежный комплект T02 на стр. 24

ДВЕРНЫЕ РУЧКИ - из высококачественной нержавеющей стали

Дверная ручка треугольной формы

Дверная ручка blaugelb треугольной формы отличается проверенным временем традиционным дизайном, так популярным в объектном строительстве. Ручка изготовлена из трубы из высококачественной нержавеющей стали 1.4301. Треугольная форма идеально точно изогнута с помощью специального оборудования.

Крупные изгибы ручки в сочетании с гладкой сатинированной поверхностью создают исключительно приятные тактильные ощущения в процессе эксплуатации.

Преимущества продукта:

- проверенный временем классический дизайн
- высококачественная равномерно сатинированная поверхность из нержавеющей стали
- приятные тактильные ощущения при касании
- 100% гарантия на сырье - сплав из нержавеющей стали 1.4301
- прочная и устойчивая конструкция дверной ручки
- простота сборки и абсолютно надежное крепление
- универсальная система крепежа для всех типов дверей

Технические данные:

Материал 1:	труба из нержавеющей стали
Материал 2:	нержавеющая сталь 1.4301
Поверхность:	нержавеющая сталь сатинированная, гладкая матовая
Диаметр ручки:	32 мм
Диаметр основания:	32 мм
Крепежный комплект:	не включен
Количество в упаковке:	1 шт.

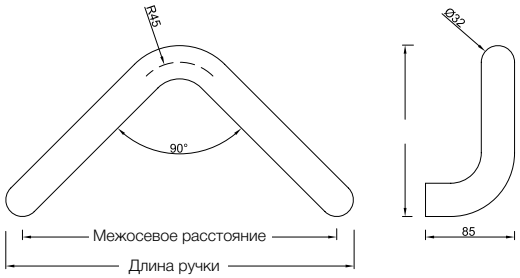

Название продукта	Кол-во в уп.	Артикул
Дверная ручка blaugelb треугольной формы, нержавеющая сталь гладкая матовая 300 / 332 мм	1 шт.	0424959
Дверная ручка blaugelb треугольной формы, нержавеющая сталь гладкая матовая 350 / 382 мм	1 шт.	0424960

Дверные ручки blaugelb из нержавеющей стали можно легко использовать для следующих типов дверей:

- алюминиевые двери
- пластиковые двери
- деревянные двери

Подходящий крепежный комплект T02 на стр. 24

Дверная ручка U-образной формы

EDELSTAHL Rostfrei STAINLESS STEEL

Дверная ручка blaugelb U-образной формы отличается проверенным временем традиционным дизайном, так популярным в коммерческом секторе. Ручка изготовлена из трубы из высококачественной нержавеющей стали 1.4301. U-образная форма идеально точно изогнута с помощью специального оборудования.

Крупные изгибы ручки в сочетании с гладкой сатинированной поверхностью создают исключительно приятные тактильные ощущения в процессе эксплуатации.

Преимущества продукта:

- проверенный временем классический дизайн
- высококачественная равномерно сатинированная поверхность из
- нержавеющей стали
- приятные тактильные ощущения при касании
- 100% гарантия на сырье - сплав из нержавеющей стали 1.4301
- прочная и устойчивая конструкция дверной ручки
- простота сборки и абсолютно надежное крепление
- универсальная система крепежа для всех типов дверей

Технические данные:

Материал 1:	труба из нержавеющей стали
Материал 2:	нержавеющая сталь 1.4301
Поверхность:	нержавеющая сталь сатинированная, гладкая матовая
Диаметр ручки:	32 мм
Диаметр основания:	32 мм
Крепежный комплект:	не включен
Количество в упаковке:	1 шт.

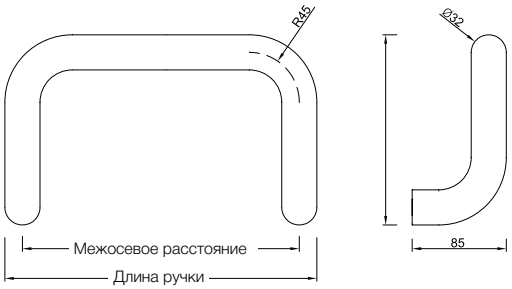

Название продукта	Кол-во в уп.	Артикул
Дверная ручка blaugelb U-образной формы, нержавеющая сталь гладкая матовая 300 / 332 мм	1 шт.	0424957
Дверная ручка blaugelb U-образной формы, нержавеющая сталь гладкая матовая 350 / 382 мм	1 шт.	0424958

Дверные ручки blaugelb из нержавеющей стали можно легко использовать для следующих типов дверей:

- алюминиевые двери
- пластиковые двери
- деревянные двери

Подходящий крепежный комплект T02 на стр. 24

ДВЕРНЫЕ РУЧКИ - из высококачественной нержавеющей стали

Дверная ручка с конусообразными наконечниками и кольцами

EDELSTAHL Rostfrei STAINLESS STEEL

Эта дверная ручка blaugelb отличается оригинальном дизайном. Гриф ручки помещен в специально подогнанные под его диаметр углубления, расположенные в опорах. Опоры имеют округлую изогнутую форму и идеально отлиты из высококачественной нержавеющей стали.

Завершают этот классический дизайн слегка заостренные конусообразные наконечники, расположенные по краям грифа ручки. Рядом с наконечниками размещены элегантные двойные кольца, выполненные с высокой точностью с помощью ЧПУ.

Преимущества продукта:

- элегантный дизайн с кольцами, выполненными с помощью ЧПУ
- высококачественная равномерно сатинированная поверхность из нержавеющей стали
- приятные тактильные ощущения при касании
- 100% гарантия на сырье - сплав из нержавеющей стали 1.4301
- прочная и устойчивая конструкция дверной ручки
- простота сборки и абсолютно надежное крепление
- универсальная система крепежа для всех типов дверей

Технические данные:

Материал 1:	труба из нержавеющей стали
Материал 2:	нержавеющая сталь 1.4301
Поверхность:	нержавеющая сталь сатинированная, гладкая матовая
Исполнение:	косые опоры, изогнутой формы
Диаметр ручки:	25,4 мм
Крепежный комплект:	не включен
Количество в упаковке:	1 шт.

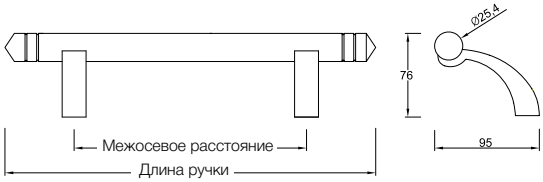

Название продукта	Кол-во в уп.	Артикул
Дверная ручка blaugelb с конусообразными наконечниками и кольцами, нержавеющая сталь гладкая матовая 210 / 335 мм	1 шт.	0426265

Дверные ручки blaugelb из нержавеющей стали можно легко использовать для следующих типов дверей:

- алюминиевые двери
- пластиковые двери
- деревянные двери

Подходящий крепежный комплект T02 на стр. 24

Система крепежа T02

Система крепежа blaugelb T02 была разработана в соответствии с наивысшими стандартами безопасности и отличается исключительной износостойкостью. Вид крепежа зависит от выбора соответствующей двери. Виды дверей и используемые комплектующие для крепежа:

Комплектующие для крепежа	Алюминиевые двери	Пластиковые двери	Деревянные двери	Отверстие
Крепеж T02 K/H/A 10x30 мм, головка с шестигранным гнездом 6, саморезы, 2 шт. **Арт. 9071854**	■	■	■	Ø 8,5 мм
Крепеж T02 K/H/A 10x45 мм, головка с шестигранным гнездом 6, саморезы, 2 шт. **Арт. 9071855**	■	■	■	Ø 8,5 мм
Крепеж T02 K/H/A 10x60 мм, головка с шестигранным гнездом 6, саморезы, 2 шт. **Арт. 9071856**	■	■	■	Ø 8,5 мм
Крепеж T02 K/H/A (парный монтаж) Адаптер и винт с резьбой M8 x 120 мм **Арт. 0428045 и 0428046**	■	■	■	Ø 8 мм

Крепеж T02 K/H/A (односторонний монтаж)

Крепежный комплект blaugelb изготовлен из высококачественной нержавеющей стали и очень прост в монтаже благодаря шестигранному гнезду и самонарезающему наконечнику в виде бура.

Специально разработанный воротник для оптимального центрирования втулки в цоколе дверной ручки обеспечивает идеальное прилегание ручки к двери. При этом воротник выполняет функцию дополнительной защиты дверной поверхности от давления цоколя ручки при ее привинчивании и дальнейшей эксплуатации. Таким образом уменьшается нагрузка на поверхность двери по сравнению с использованием обычных крепежных винтов.

Преимущества продукта:

- универсальный крепежный винт с шестигранным гнездом
- винт с буром из нержавеющей стали
- удобство монтажа и абсолютная безопасность
- надежная защита поверхности двери
- 100% гарантия на сырье

Пример пластиковой двери:

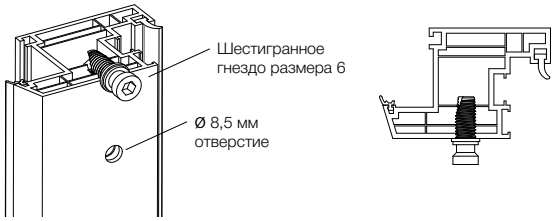

Крепеж T02 K/H/A (парный монтаж)

Адаптеры blaugelb T02 используются для сквозного крепления дверных ручек на пластиковых, деревянных или металлических дверях. В сочетании с винтом blaugelb M8x120 мм, адаптированном к толщине двери, ручки blaugelb могут быть установлены с обеих сторон адаптера. Для привинчивания адаптера blaugelb T02 к двери используется гаечный ключ размера 13.

Адаптер blaugelb T02 имеет специальный воротник для оптимального центрирования втулки в цоколе дверной ручки, что обеспечивает идеальное прилегание ручки к двери. При этом воротник выполняет функцию дополнительной защиты дверной поверхности от давления цоколя ручки при ее привинчивании и дальнейшей эксплуатации. Таким образом уменьшается нагрузка на поверхность двери по сравнению с использованием обычных крепежных винтов.

Преимущества продукта:

- универсальный адаптер с внутренней резьбой M8
- удобство монтажа и абсолютная безопасность
- надежная защита дверной поверхности
- универсальное применение резьбового стержня M8 с возможностью укорачивания
- 100% гарантия на сырье - сплав нержавеющей стали 1.4301

Пример пластиковой двери:

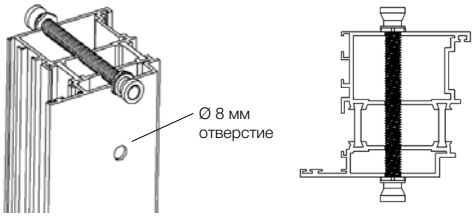

Название продукта	Кол-во в уп.	Артикул
blaugelb Крепеж T02 K/H/A **10 x 30 мм**	1 комплект / 2 винта	9071854
blaugelb Крепеж T02 K/H/A **10 x 45 мм**	1 комплект / 2 винта	9071855
blaugelb Крепеж T02 K/H/A **10 x 60 мм**	1 комплект / 2 винта	9071856
blaugelb КрепежT02 K/H/A (парный) **адаптер**	1 комплект / 2 адаптера	0428045
blaugelb Крепеж T02 K/H/A (парный) **резьбовой стержень**	1 комплект / 2 шт.	0428046

Добро пожаловать в наш интернет магазин!

Вы можете быстро и легко заказать здесь множество товаров из нашего ассортимента. Находясь в офисе или в дороге, - благодаря удобному дизайну и интерфейсу вы всегда можете комфортно совершить покупку с помощью любого мобильного устройства.

www.meesenburg.com.ua

Нажимный гарнитур DGT30 PZ92

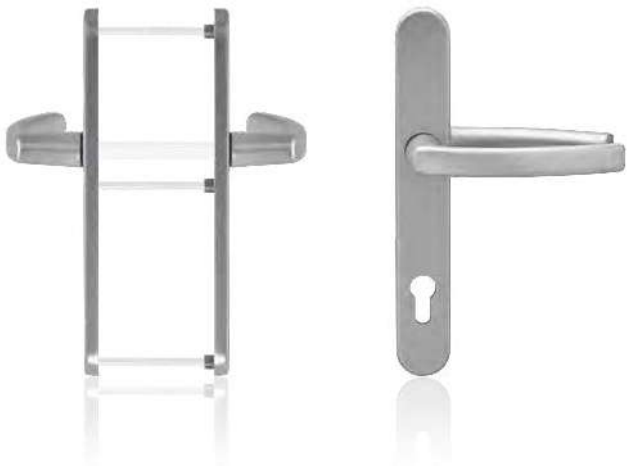

Нажимный гарнитур blaugelb DGT30 PZ92 с накладкой шириной 30 мм (межосевое расстояние PZ92) предназначен для деревянных, пластиковых и металлических входных дверей. Гарнитур оснащен удерживающей пружиной для точного расположения ручки. Удерживающая пружина помогает пружине замка возвращать защелку ручки в исходное положение.

Внутренняя накладка гарнитура легко крепится и снимается благодаря технологии шарикового зажима. Гарнитур монтируется с помощью скрытого привинчивания.

Данный гарнитур имеет элегантный дизайн, выполнен из алюминия или матовой нержавеющей стали и представлен в разных цветовых решениях.

Преимущества продукта:

- удерживающая пружина для точного расположения ручки
- технология шарикового зажима для легкого монтажа и демонтажа внутренней накладки
- высококачественные материалы и покрытие
- скрытое привинчивание
- элегантный внешний вид на двери

Доступные цвета:

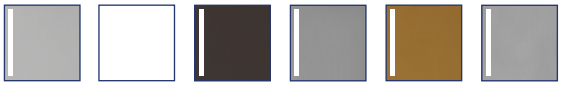

F1 (серебро) | RAL 9016 (белый) | RAL 8077 (коричневый) | F9 (стальной) | F4 (бронза) | Нержавеющая сталь

Технические данные:

Материал:	алюминий или нержавеющая сталь гладкая матовая
Конструкция ручки:	фиксированная / поворотная / удерживающая пружина
Внутренний квадрат ручки:	8 мм
Размер накладки:	30 x 247 мм
Высота накладки:	10 мм
Межосевое расстояние:	92 мм
Внутренний диаметр эксцентрика:	5 мм
Монтаж:	скрытое привинчивание
Норма упаковки:	1 гарнитур (без крепежного комплекта)

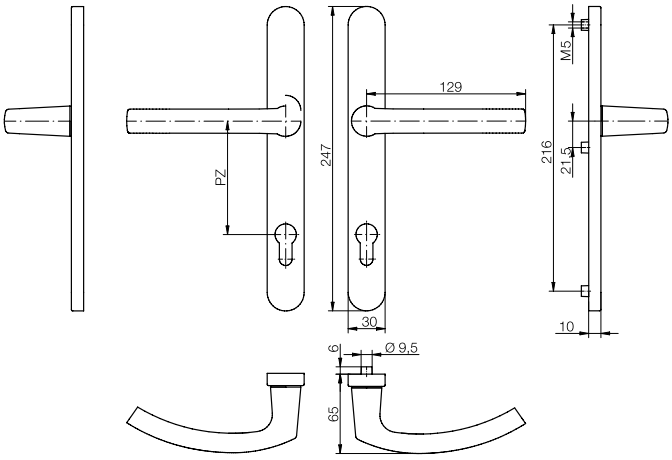

Название продукта	Кол-во в уп.	Артикул
Нажимный гарнитур blaugelb DGT30 PZ92 алюминий **RAL 9016 (белый)**	1 шт.	0423940
Нажимный гарнитур blaugelb DGT30 PZ92 алюминий **F1 (серебро)**	1 шт.	0423980
Нажимный гарнитур blaugelb DGT30 PZ92 алюминий **F4 (бронза)**	1 шт.	0423986
Нажимный гарнитур blaugelb DGT30 PZ92 алюминий **RAL 8077 (коричневый)**	1 шт.	0423993
Нажимный гарнитур blaugelb DGT30 PZ92 алюминий **F9 (сталь)**	1 шт.	0424000
Нажимный гарнитур blaugelb DGT30 PZ92 **Нержавеющая сталь гладкая матовая**	1 шт.	0424005

Подходящий крепежный комплект на стр. 33

ГАРНИТУРЫ - из алюминия и нержавеющей стали (шаблон для сверления 216 мм)

Переменный гарнитур KGT30 PZ92

Переменный гарнитур blaugelb KGT30 PZ92 с накладкой шириной 30 мм (межосевое расстояние PZ92) предназначен для деревянных, пластиковых и металлических входных дверей. Гарнитур оснащен удерживающей пружиной для точного расположения ручки. Удерживающая пружина помогает пружине замка возвращать защелку ручки в исходное положение.

Внутренняя накладка гарнитура легко крепится и снимается благодаря технологии шарикового зажима. Гарнитур монтируется с помощью скрытого привинчивания.

Данный гарнитур имеет элегантный дизайн, выполнен из алюминия или матовой нержавеющей стали и представлен в разных цветовых решениях.

Преимущества продукта:

- удерживающая пружина для точного расположения ручки
- технология шарикового зажима для легкого монтажа и демонтажа внутренней накладки
- высококачественные материалы и покрытие
- скрытое привинчивание
- элегантный внешний вид на двери

Доступные цвета:

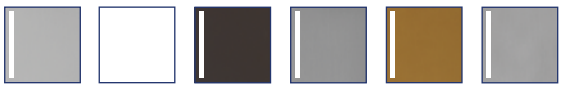

F1 (серебро) | RAL 9016 (белый) | RAL 8077 (коричневый) | F9 (стальной) | F4 (бронза) | Нержавеющая сталь

Технические данные:

Материал:	алюминий или нержавеющая сталь гладкая матовая
Вариант исполнения:	фиксированный кноб, который переставляется с правой стороны на левую
Конструкция ручки:	фиксированная / поворотная / удерживающая пружина
Внутренний квадрат ручки:	8 мм
Размер накладки:	30 x 247 мм
Высота накладки:	10 мм
Межосевое расстояние:	92 мм
Внутренний диаметр эксцентрика:	5 мм
Монтаж:	скрытое привинчивание
Норма упаковки:	1 гарнитур (без крепежного комплекта)

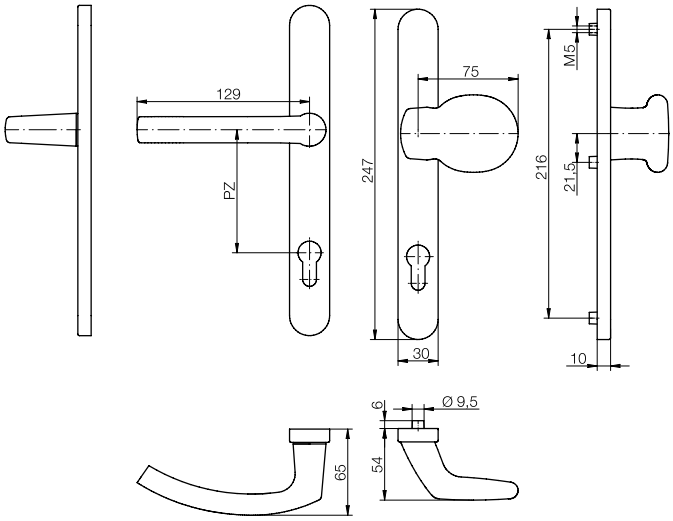

Название продукта	Кол-во в уп.	Артикул
Переменный гарнитур blaugelb KGT30 PZ92 алюминий **RAL 9016 (белый)**	1 шт.	0424011
Переменный гарнитур blaugelb KGT30 PZ92 алюминий **F1 (серебро)**	1 шт.	0424016
Переменный гарнитур blaugelb KGT30 PZ92 алюминий **F4 (бронза)**	1 шт.	0424021
Переменный гарнитур blaugelb KGT30 PZ92 алюминий **RAL 8077 (коричневый)**	1 шт.	0424026
Переменный гарнитур blaugelb KGT30 PZ92 алюминий **F9 (сталь)**	1 шт.	0424032
Переменный гарнитур blaugelb KGT30 PZ92 **Нержавеющая сталь гладкая матовая**	1 шт.	0424037

Подходящий крепежный комплект на стр. 33

Гарнитур с плоской ручкой под рольставни NGT30 PZ92

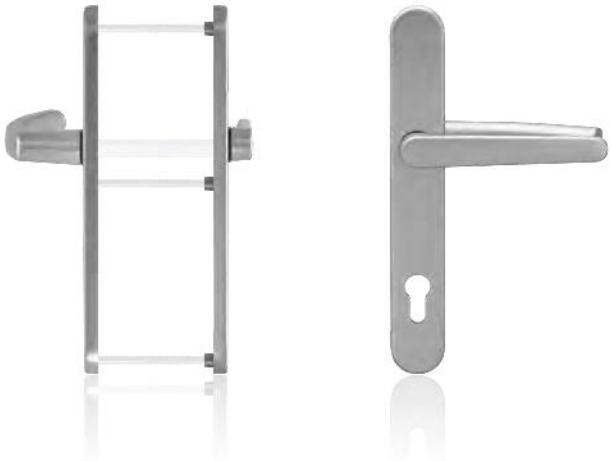

Гарнитур с плоской ручкой под рольставни blaugelb NGT30 PZ92 и накладкой шириной 30 мм (межосевое расстояние PZ92) предназначен для деревянных, пластиковых и металлических входных дверей. Плоская ручка специально разработана для входных дверей с рольставнями, защитой от солнца, жалюзи и москитными сетками. Гарнитур оснащен удерживающей пружиной для точного расположения ручки. Удерживающая пружина помогает пружине замка возвращать защелку ручки в исходное положение.

Внутренняя накладка гарнитура легко крепится и снимается благодаря технологии шарикового зажима. Гарнитур монтируется с помощью скрытого привинчивания.

Данный гарнитур имеет элегантный дизайн, выполнен из алюминия и представлен в разных цветовых решениях.

Преимущества продукта:

- специальная плоская ручка для элементов с рольставнями, защитой от солнца, жалюзи, москитными сетками и т.д.
- удерживающая пружина для точного расположения ручки
- технология шарикового зажима для легкого монтажа и демонтажа внутренней накладки
- высококачественные материалы и покрытие
- скрытое привинчивание
- элегантный внешний вид на двери

Доступные цвета:

F1 (серебро) | RAL 9016 (белый) | RAL 8077 (коричневый) | F9 (стальной) | F4 (бронза)

Технические данные:

Материал:	алюминий
Конструкция ручки:	фиксированная / поворотная / удерживающая пружина
Внутренний квадрат ручки:	8 мм
Размер накладки:	30 x 247 мм
Высота накладки:	10 мм
Межосевое расстояние:	92 мм
Внутренний диаметр эксцентрика:	5 мм
Монтаж:	скрытое привинчивание
Норма упаковки:	1 гарнитур (без крепежнного комплекта)

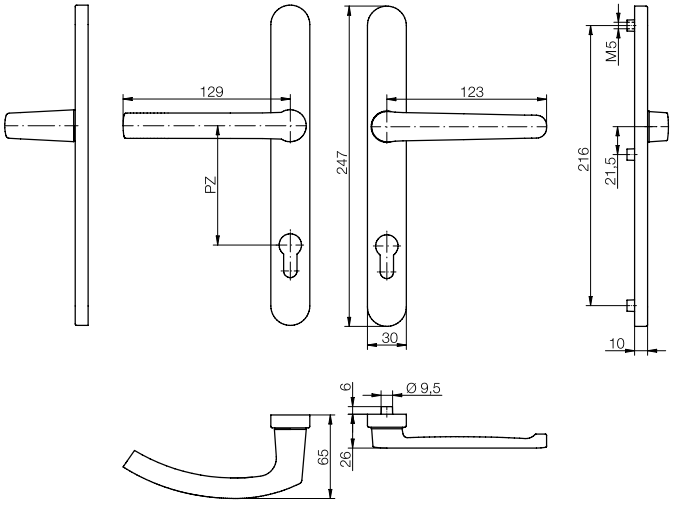

Название продукта	Кол-во в уп.	Артикул
Гарнитур с плоской ручкой под рольставни blaugelb NGT30 PZ92 алюминий **RAL 9016 (белый)**	1 шт.	0424042
Гарнитур с плоской ручкой под рольставни blaugelb NGT30 PZ92 алюминий **F1 (серебро)**	1 шт.	0424045
Гарнитур с плоской ручкой под рольставни blaugelb NGT30 PZ92 алюминий **F4 (бронза)**	1 шт.	0424053
Гарнитур с плоской ручкой под рольставни blaugelb NGT30 PZ92 алюминий **RAL 8077 (коричневый)**	1 шт.	0424056
Гарнитур с плоской ручкой под рольставни blaugelb NGT30 PZ92 алюминий **F9 (сталь)**	1 шт.	0424059

Подходящий крепежный комплект на стр. 33

ГАРНИТУРЫ - из алюминия и нержавеющей стали (шаблон для сверления 216 мм)

Нажимный полугарнитур DGT30 PZ92 (внешний)

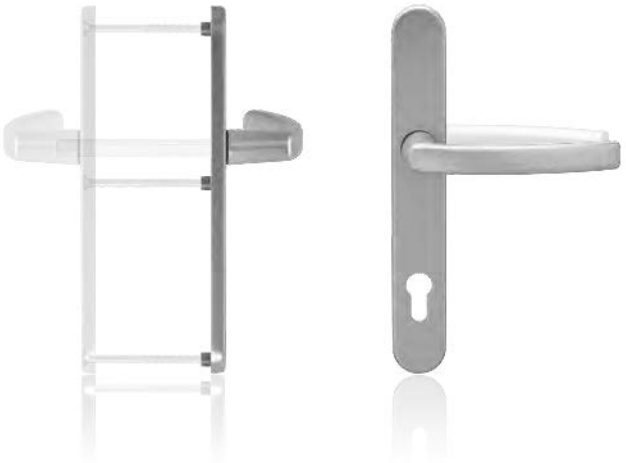

Нажимный полугарнитур blaugelb DGT30 PZ92 (внешний) с накладкой шириной 30 мм (межосевое расстояние PZ92) предназначен для деревянных, пластиковых и металлических входных дверей. Комбинируется с полугарнитуром blaugelb DGT30 PZ92 (внутренним) и монтируется с помощью скрытого привинчивания.

Данный полугарнитур имеет элегантный дизайн, выполнен из алюминия или матовой нержавеющей стали, и представлен в разных цветовых решениях.

Преимущества продукта:

- высококачественные материалы и покрытие
- скрытое привинчивание
- элегантный внешний вид на двери

Доступные цвета:

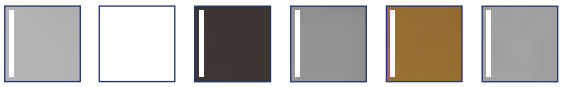

F1 (серебро) | RAL 9016 (белый) | RAL 8077 (коричневый) | F9 (стальной) | F4 (бронза) | Нержавеющая сталь

Технические данные:

Материал:	алюминий или нержавеющая сталь гладкая матовая
Конструкция ручки:	фиксированная / поворотная
Внутренний квадрат ручки:	8 мм
Размер накладки:	30 x 247 мм
Высота накладки:	10 мм
Межосевое расстояние:	92 мм
Внутренний диаметр эксцентрика:	5 мм
Монтаж:	скрытое привинчивание
Норма упаковки:	1 гарнитур (без крепежного комплекта)

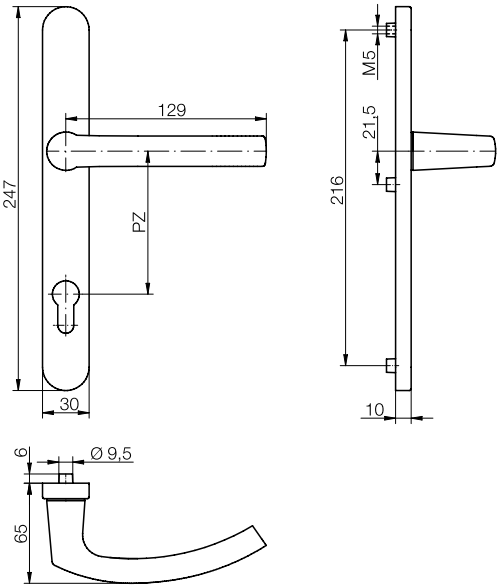

Название продукта	Кол-во в уп.	Артикул
Нажимный полугарнитур blaugelb DGT30 PZ92 (внешний) алюминий **RAL 9016 (белый)**	1 шт.	0424084
Нажимный полугарнитур blaugelb DGT30 PZ92 (внешний) алюминий **F1 (серебро)**	1 шт.	0424089
Нажимный полугарнитур blaugelb DGT30 PZ92 (внешний) алюминий **F4 (бронза)**	1 шт.	0424094
Нажимный полугарнитур blaugelb DGT30 PZ92 (внешний) алюминий **RAL 8077 (коричневый)**	1 шт.	0424099
Нажимный полугарнитур blaugelb DGT30 PZ92 (внешний) алюминий **AL F9 (сталь)**	1 шт.	0424104
Нажимный полугарнитур blaugelb DGT30 PZ92 (внешний) **Нержавеющая сталь гладкая матовая**	1 шт.	0424109

Подходящий крепежный комплект на стр. 33

Переменный полугарнитур KGT30 PZ92 (внешний)

Переменный полугарнитур blaugelb KGT30 PZ92 (внешний) с накладкой шириной 30 мм (межосевое расстояние PZ92) предназначен для деревянных, пластиковых и металлических входных дверей. Комбинируется с полугарнитуром blaugelb DGT30 PZ92 (внутренним) и монтируется с помощью скрытого привинчивания.

Данный полугарнитур имеет элегантный дизайн, выполнен из алюминия или матовой нержавеющей стали, и представлен в разных цветовых решениях.

Преимущества продукта:

- высококачественные материалы и покрытие
- скрытое привинчивание
- элегантный внешний вид на двери

Доступные цвета:

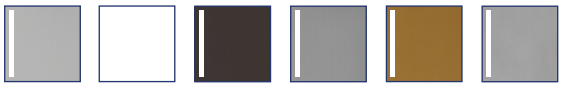

F1 (серебро) | RAL 9016 (белый) | RAL 8077 (коричневый) | F9 (стальной) | F4 (бронза) | Нержавеющая сталь

Технические данные:

Материал:	алюминий или нержавеющая сталь гладкая матовая
Вариант исполнения:	фиксированный кноб, который переставляется с правой стороны на левую
Внутренний квадрат ручки:	8 мм
Размер накладки:	30 x 247 мм
Высота накладки:	10 мм
Межосевое расстояние:	92 мм
Внутренний диаметр эксцентрика:	5 мм
Монтаж:	скрытое привинчивание
Норма упаковки:	1 гарнитур (без крепежного комплекта)

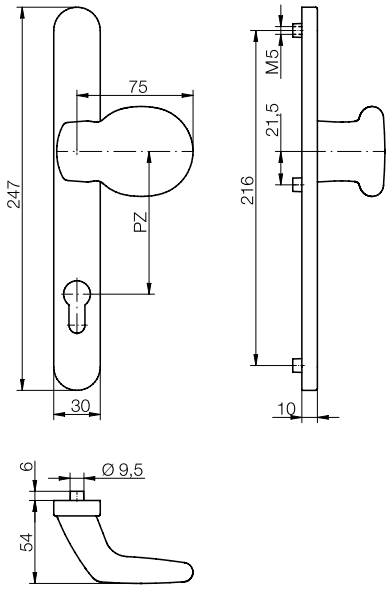

Название продукта	Кол-во в уп.	Артикул
Переменный полугарнитур blaugelb KGT30 PZ92 (внешний) алюминий **RAL 9016 (белый)**	1 шт.	0424114
Переменный полугарнитур blaugelb KGT30 PZ92 (внешний) алюминий **F1 (серебро)**	1 шт.	0424119
Переменный полугарнитур blaugelb KGT30 PZ92 (внешний) алюминий **F4 (бронза)**	1 шт.	0424124
Переменный полугарнитур blaugelb KGT30 PZ92 (внешний) алюминий **RAL 8077 (коричневый)**	1 шт.	0424129
Переменный полугарнитур blaugelb KGT30 PZ92 (внешний) алюминий **F9 (сталь)**	1 шт.	0424135
Переменный полугарнитур blaugelb KGT30 PZ92 (внешний) **Нержавеющая сталь гладкая матовая**	1 шт.	0424140

Подходящий крепежный комплект на стр. 33

ГАРНИТУРЫ - из алюминия и нержавеющей стали (шаблон для сверления 216 мм)

Полугарнитур с плоской ручкой под рольставни NGT30 PZ92 (внешний)

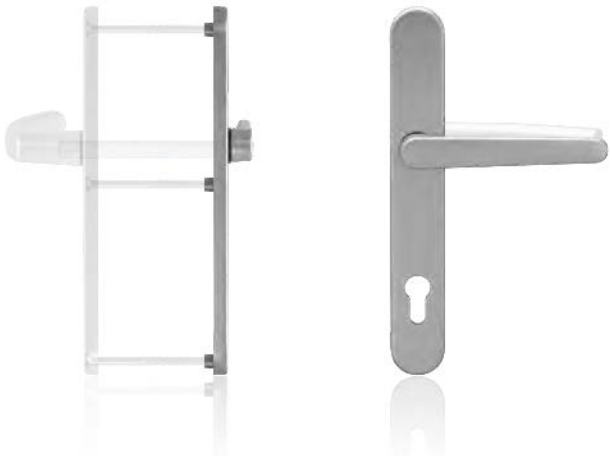

Полугарнитур с плоской ручкой под рольставни blaugelb NGT30 PZ92 (внешний) и накладкой шириной 30 мм (межосевое расстояние PZ92) предназначен для деревянных, пластиковых и металлических входных дверей. Плоская ручка специально разработана для входных дверей с рольставнями, защитой от солнца, жалюзи и москитными сетками.

Комбинируется с полугарнитуром blaugelb DGT30 PZ92 (внутренним) и монтируется с помощью скрытого привинчивания.

Данный полугарнитур имеет элегантный дизайн, выполнен из алюминия и представлен в разных цветовых решениях.

Преимущества продукта:

- специальная плоская ручка для элементов с рольставнями, защитой от солнца, жалюзи, москитными сетками и т.д.
- высококачественные материалы и покрытие
- скрытое привинчивание
- элегантный внешний вид на двери

Доступные цвета:

F1 (серебро) | RAL 9016 (белый) | RAL 8077 (коричневый) | F9 (стальной) | F4 (бронза)

Доступные цвета:

Материал:	алюминий
Конструкция ручки:	фиксированная / поворотная
Внутренний квадрат ручки:	8 мм
Размер накладки:	30 x 247 мм
Высота накладки:	10 мм
Межосевое расстояние:	92 мм
Внутренний диаметр эксцентрика:	5 мм
Монтаж:	скрытое привинчивание
Норма упаковки:	1 гарнитур (без крепежного комплекта)

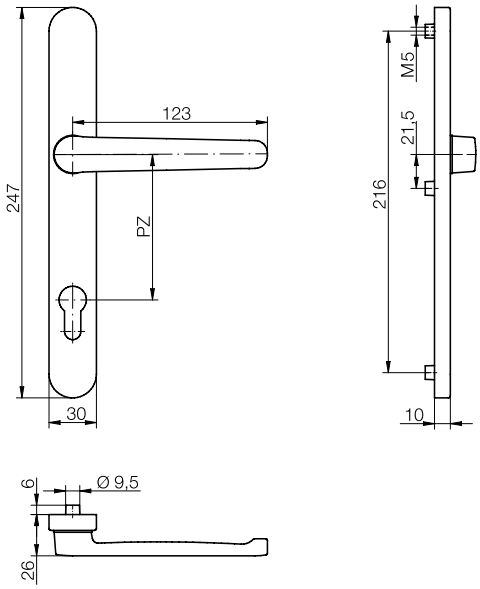

Название продукта	Кол-во в уп.	Артикул
Полугарнитур с плоской ручкой под рольставни blaugelb NGT30 PZ92 (внешний) алюминий **RAL 9016 (белый)**	1 шт.	0424145
Полугарнитур с плоской ручкой под рольставни blaugelb NGT30 PZ92 (внешний) алюминий **F1 (серебро)**	1 шт.	0424147
Полугарнитур с плоской ручкой под рольставни blaugelb NGT30 PZ92 (внешний) алюминий **F4 (бронза)**	1 шт.	0424149
Полугарнитур с плоской ручкой под рольставни blaugelb NGT30 PZ92 (внешний) алюминий **RAL 8077 (коричневый)**	1 шт.	0424151
Полугарнитур с плоской ручкой под рольставни blaugelb NGT30 PZ92 (внешний) алюминий **F9 (сталь)**	1 шт.	0424153

Подходящий крепежный комплект на стр. 33

Нажимный полугарнитур DGT30 PZ92 (внутренний)

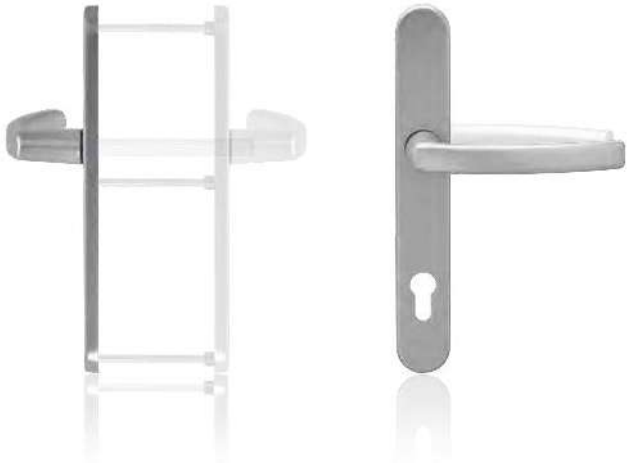

Нажимный полугарнитур blaugelb DGT30 PZ92 (внутренний) с накладкой шириной 30 мм (межосевое расстояние PZ92) предназначен для деревянных, пластиковых и металлических входных дверей. Полугарнитур оснащен удерживающей пружиной для точного расположения ручки. Удерживающая пружина помогает пружине замка возвращать защелку ручки в исходное положение.

Внутренняя накладка полугарнитура легко крепится и снимается благодаря технологии шарикового зажима.

Комбинируется с полугарнитуром blaugelb DGT30 PZ92 (внешним) и монтируется с помощью скрытого привинчивания.

Данный полугарнитур имеет элегантный дизайн, выполнен из алюминия или матовой нержавеющей стали, и представлен в разных цветовых решениях.

Преимущества продукта:

- удерживающая пружина для точного расположения ручки
- технология шарикового зажима для легкого монтажа и демонтажа внутренней накладки
- высококачественные материалы и покрытие
- скрытое привинчивание
- элегантный внешний вид на двери

Доступные цвета:

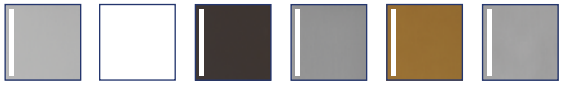

F1 (серебро) | RAL 9016 (белый) | RAL 8077 (коричневый) | F9 (стальной) | F4 (бронза) | Нержавеющая сталь

Технические данные:

Материал:	алюминий или нержавеющая сталь гладкая матовая
Конструкция ручки:	фиксированная / поворотная / удерживающая пружина
Внутренний квадрат ручки:	8 мм
Размер накладки:	30 x 247 мм
Высота накладки:	10 мм
Межосевое расстояние:	92 мм
Сквозной эксцентрик:	5 мм
Монтаж:	скрытое привинчивание
Норма упаковки:	1 гарнитур (без крепежного комплекта)

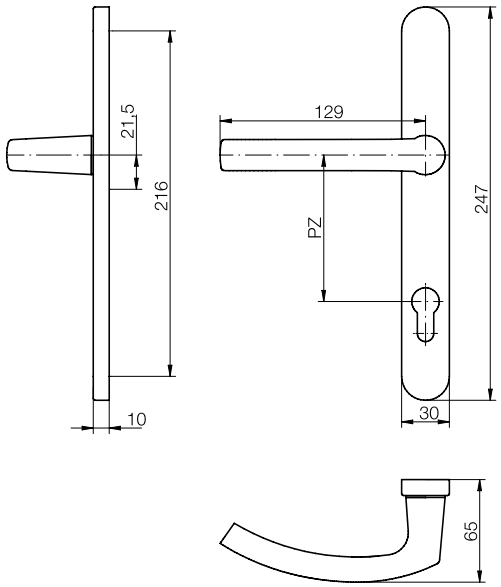

Название продукта	Кол-во в уп.	Артикул
Нажимный полугарнитур blaugelb DGT30 PZ92 (внутренний) алюминий **RAL 9016 (белый)**	1 шт.	0424063
Нажимный полугарнитур blaugelb DGT30 PZ92 (внутренний) алюминий **F1 (серебро)**	1 шт.	0424067
Нажимный полугарнитур blaugelb DGT30 PZ92 (внутренний) алюминий **F4 (бронза)**	1 шт.	0424070
Нажимный полугарнитур blaugelb DGT30 PZ92 (внутренний) алюминий **RAL 8077 (коричневый)**	1 шт.	0424073
Нажимный полугарнитур blaugelb DGT30 PZ92 (внутренний) алюминий **F9 (сталь)**	1 шт.	0424078
Нажимный полугарнитур blaugelb DGT30 PZ92 (внутренний) **Нержавеющая сталь гладкая матовая**	1 шт.	0424081

Подходящий крепежный комплект на стр. 33

ГАРНИТУРЫ - из алюминия и нержавеющей стали (шаблон для сверления 216 мм)

Крепежный комплект DGT30 / NGT30

Название продукта	Кол-во в уп.	Артикул
Крепежный комплект DGT30/NGT30 TS 57-62 мм 1 штифт 8x130 мм / 3 винта M5x70 мм	1 комплект	0423942
Крепежный комплект DGT30/NGT30 TS 62-67 мм 1 штифт 8x130 мм / 3 винта M5x75 мм	1 комплект	0424155
Крепежный комплект DGT30/NGT30 TS 67-72 мм 1 штифт 8x140 мм / 3 винта M5x80 мм	1 комплект	0424156
Крепежный комплект DGT30/NGT30 TS 72-77 мм 1 штифт 8x140 мм / 3 винта M5x85 мм	1 комплект	0424157
Крепежный комплект DGT30/NGT30 TS 77-82 мм 1 штифт 8x150 мм / 3 винта M5x90 мм	1 комплект	0424158
Крепежный комплект DGT30/NGT30 TS 82-87 мм 1 штифт 8x150 мм / 3 винта M5x95 мм	1 комплект	0424159
Крепежный комплект DGT30/NGT30 TS 87-92 мм 1 штифт 8x150 мм / 3 винта M5x100 мм	1 комплект	0424160

Крепежный комплект KGT30

Название продукта	Кол-во в уп.	Артикул
Крепежный комплект KGT30 TS 57-62 мм 1 штифт 8x90 мм / 3 винта M5x70 мм	1 комплект	0424161
Крепежный комплект KGT30 TS 62-67 мм 1 штифт 8x95 мм / 3 винта M5x75 мм	1 комплект	0424162
Крепежный комплект KGT30 TS 67-72 мм 1 штифт 8x100 мм / 3 винта M5x80 мм	1 комплект	0424163
Крепежный комплект KGT30 TS 72-77 мм 1 штифт 8x105 мм / 3 винта M5x85 мм	1 комплект	0424164
Крепежный комплект KGT30 TS 77-82 мм 1 штифт 8x110 мм / 3 винта M5x90 мм	1 комплект	0424165
Крепежный комплект KGT30 TS 82-87 мм 1 штифт 8x115 мм / 3 винта M5x95 мм	1 комплект	0424166
Крепежный комплект KGT30 TS 87-92 мм 1 штифт 8x120 мм / 3 винта M5x100 мм	1 комплект	0424167

Четырехгранные штифты для полугарнитуров DGT30 (внутренних)

Название продукта	Кол-во в уп.	Артикул
Четырехгранный штифт, оцинкованный 1 штифт 8/8x90 мм	1 шт.	0337806
Четырехгранный штифт, оцинкованный 1 штифт 8/8x100 мм	1 шт.	0337807
Четырехгранный штифт, оцинкованный 1 штифт 8/8x120 мм	1 шт.	0337803

Нажимный гарнитур DGT35 PZ92

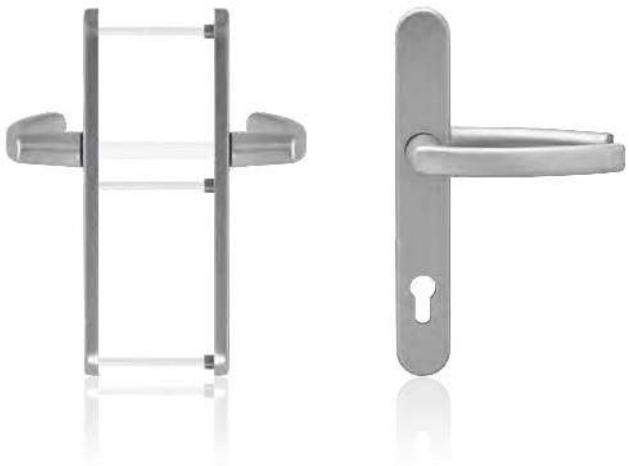

Нажимный гарнитур blaugelb DGT35 PZ92 с накладкой шириной 35 мм (межосевое расстояние PZ92) предназначен для деревянных, пластиковых и металлических входных дверей. Гарнитур оснащен удерживающей пружиной для точного расположения ручки. Удерживающая пружина помогает пружине замка возвращать защелку ручки в исходное положение.

Внутренняя накладка гарнитура легко крепится и снимается благодаря технологии шарикового зажима. Гарнитур монтируется с помощью скрытого привинчивания.

Данный гарнитур имеет элегантный дизайн, выполнен из алюминия или матовой нержавеющей стали и представлен в разных цветовых решениях.

Преимущества продукта:

- удерживающая пружина для точного расположения ручки
- технология шарикового зажима для легкого монтажа и демонтажа внутренней накладки
- высококачественные материалы и покрытие
- скрытое привинчивание
- элегантный внешний вид на двери

Доступные цвета:

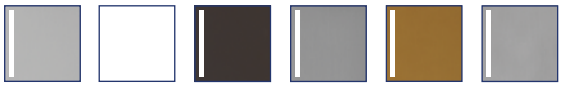

F1 (серебро) | RAL 9016 (белый) | RAL 8077 (коричневый) | F9 (стальной) | F4 (бронза) | Нержавеющая сталь

Доступные цвета:

Материал:	алюминий или нержавеющая сталь гладкая матовая
Конструкция ручки:	фиксированная / поворотная / удерживающая пружина
Внутренний квадрат ручки:	8 мм
Размер накладки:	35 x 246 мм
Высота накладки:	10 мм
Межосевое расстояние:	92 мм
Внутренний диаметр эксцентрика:	6 мм
Монтаж:	скрытое привинчивание
Норма упаковки:	1 гарнитур (без крепежного комплекта)

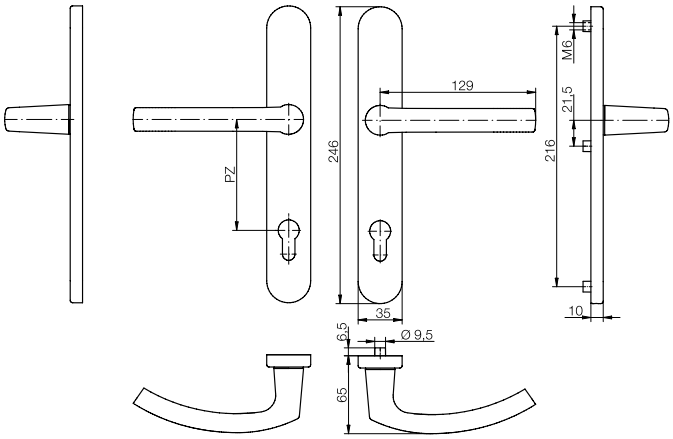

Название продукта	Кол-во в уп.	Артикул
Нажимный гарнитур blaugelb DGT35 PZ92 алюминий **RAL 9016 (белый)**	1 шт.	0423941
Нажимный гарнитур blaugelb DGT35 PZ92 алюминий **F1 (серебро)**	1 шт.	0423981
Нажимный гарнитур blaugelb DGT35 PZ92 алюминий **F4 (бронза)**	1 шт.	0423988
Нажимный гарнитур blaugelb DGT35 PZ92 алюминий **RAL 8077 (коричневый)**	1 шт.	0423995
Нажимный гарнитур blaugelb DGT35 PZ92 алюминий **F9 (сталь)**	1 шт.	0424001
Нажимный гарнитур blaugelb DGT35 PZ92 **Нержавеющая сталь гладкая матовая**	1 шт.	0424007

Подходящий крепежный комплект на стр. 50

ГАРНИТУРЫ - из алюминия и нержавеющей стали (шаблон для сверления 216 мм)

Нажимный гарнитур DGT35 PZ92 ZA

Нажимный гарнитур blaugelb DGT35 PZ92 ZA с накладкой шириной 35 мм (межосевое расстояние PZ92) и защитой от извлечения цилиндра. Предназначен для деревянных, пластиковых и металлических входных дверей. Гарнитур оснащен удерживающей пружиной для точного расположения ручки. Удерживающая пружина помогает пружине замка возвращать защелку ручки в исходное положение.

Внутренняя накладка гарнитура легко крепится и снимается благодаря технологии шарикового зажима. Гарнитур монтируется с помощью скрытого привинчивания.

Данный гарнитур имеет элегантный дизайн, выполнен из алюминия или матовой нержавеющей стали и представлен в разных цветовых решениях.

Преимущества продукта:

- улучшенная безопасность благодаря защите от извлечения цилиндра
- удерживающая пружина для точного расположения ручки
- технология шарикового зажима для легкого монтажа и демонтажа внутренней накладки
- высококачественные материалы и покрытие
- скрытое привинчивание
- элегантный внешний вид на двери

Доступные цвета:

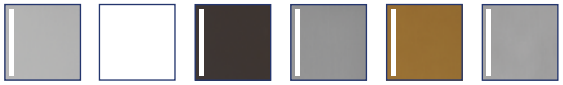

F1 (серебро) | RAL 9016 (белый) | RAL 8077 (коричневый) | F9 (стальной) | F4 (бронза) | Нержавеющая сталь

Технические данные:

Материал:	алюминий или нержавеющая сталь гладкая матовая
Конструкция ручки:	фиксированная / поворотная / удерживающая пружина
Внутренний квадрат ручки:	8 мм
Размер накладки:	35 x 246 мм
Высота накладки:	10 мм
Межосевое расстояние:	92 мм
Выступ цилиндра:	6-9 мм
Внутренний диаметр эксцентрика:	6 мм
Монтаж:	скрытое привинчивание
Норма упаковки:	1 гарнитур (без крепежного комплекта)

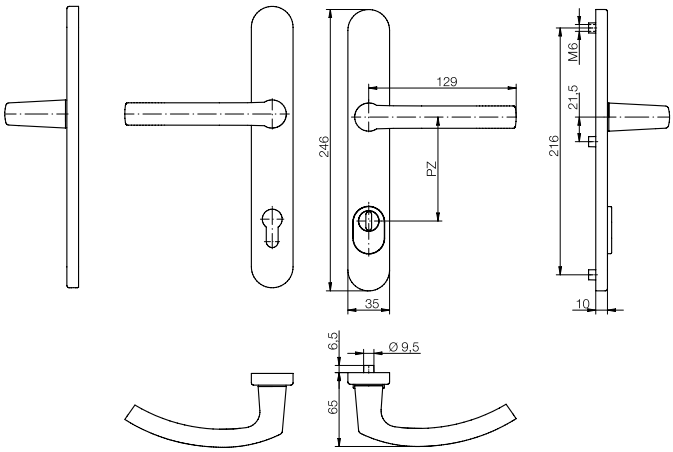

Название продукта	Кол-во в уп.	Артикул
Нажимный гарнитур blaugelb DGT35 PZ92 ZA алюминий **RAL 9016 (белый)**	1 шт.	0423976
Нажимный гарнитур blaugelb DGT35 PZ92 ZA алюминий **F1 (серебро)**	1 шт.	0423982
Нажимный гарнитур blaugelb DGT35 PZ92 ZA алюминий **F4 (бронза)**	1 шт.	0423989
Нажимный гарнитур blaugelb DGT35 PZ92 ZA алюминий **RAL 8077 (коричневый)**	1 шт.	0423996
Нажимный гарнитур blaugelb DGT35 PZ92 ZA алюминий **F9 (сталь)**	1 шт.	0424002
Нажимный гарнитур blaugelb DGT35 PZ92 ZA **Нержавеющая сталь гладкая матовая**	1 шт.	0424008

Подходящий крепежный комплект на стр. 50

Нажимный гарнитур DGT35 PZ92 ZA ES1

Нажимный гарнитур blaugelb DGT35 PZ92 ZA ES1 с накладкой шириной 35 мм (межосевое расстояние PZ92) и защитой от извлечения цилиндра в соответствии с нормой ES1. Предназначен для деревянных, пластиковых и металлических входных дверей.

Основание гарнитура изготовлено из закаленной стали, что усиливает защиту от взлома путем высверливания. Гарнитур оснащен удерживающей пружиной для точного расположения ручки. Удерживающая пружина помогает пружине замка возвращать защелку ручки в исходное положение.

Внутренняя накладка гарнитура легко крепится и снимается благодаря технологии шарикового зажима. Гарнитур монтируется с помощью скрытого привинчивания.

Данный гарнитур имеет элегантный дизайн, выполнен из алюминия и представлен в разных цветовых решениях.

Преимущества продукта:

- улучшенная безопасность благодаря защите от извлечения цилиндра в соответствии с нормой ES1
- удерживающая пружина для точного расположения ручки
- технология шарикового зажима для легкого монтажа и демонтажа внутренней накладки
- высококачественные материалы и покрытие
- скрытое привинчивание
- элегантный внешний вид на двери

Доступные цвета:

F1 (серебро) | RAL 9016 (белый) | RAL 8077 (коричневый) | F9 (стальной) | F4 (бронза)

Технические данные:

Материал:	алюминий
Конструкция ручки:	фиксированная / поворотная / удерживающая пружина
Внутренний квадрат ручки:	8 мм
Размер накладки:	35 x 246 мм
Высота накладки:	10 / 15 мм
Межосевое расстояние:	92 мм
Выступ цилиндра:	10-14 мм
Внутренний диаметр эксцентрика:	6 мм
Монтаж:	скрытое привинчивание
Норма упаковки:	1 гарнитур (включая крепежный комплект TS 77 - 82 мм)

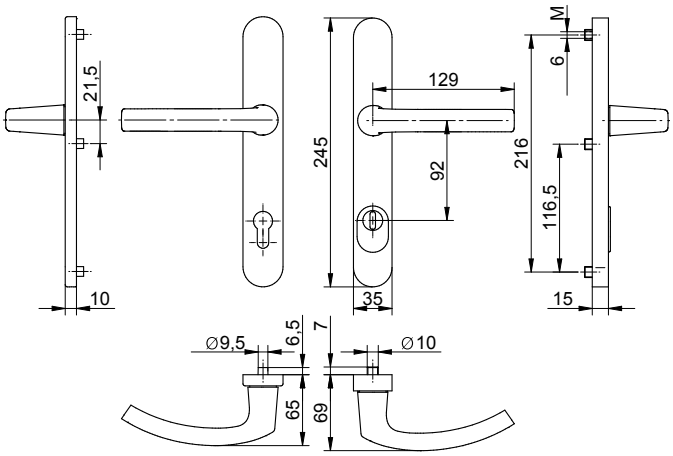

Название продукта	Кол-во в уп.	Артикул
Нажимный гарнитур blaugelb DGT35 PZ92 ZA ES1 алюминий **RAL 9016 (белый)**	1 шт.	9034825
Нажимный гарнитур blaugelb DGT35 PZ92 ZA ES1 алюминий **F1 (серебро)**	1 шт.	9034826
Нажимный гарнитур blaugelb DGT35 PZ92 ZA ES1 алюминий **F4 (бронза)**	1 шт.	9034827
Нажимный гарнитур blaugelb DGT35 PZ92 ZA ES1 алюминий **RAL 8077 (коричневый)**	1 шт.	9034828
Нажимный гарнитур blaugelb DGT35 PZ92 ZA ES1 алюминий **F9 (сталь)**	1 шт.	9034829

Подходящий крепежный комплект на стр. 50

ГАРНИТУРЫ - из алюминия и нержавеющей стали (шаблон для сверления 216 мм)

Переменный гарнитур KGT35 PZ92

Переменный гарнитур blaugelb KGT35 PZ92 с накладкой шириной 35 мм (межосевое расстояние PZ92) предназначен для деревянных, пластиковых и металлических входных дверей. Гарнитур оснащен удерживающей пружиной для точного расположения ручки. Удерживающая пружина помогает пружине замка возвращать защелку ручки в исходное положение.

Внутренняя накладка гарнитура легко крепится и снимается благодаря технологии шарикового зажима. Гарнитур монтируется с помощью скрытого привинчивания.

Данный гарнитур имеет элегантный дизайн, выполнен из алюминия или матовой нержавеющей стали и представлен в разных цветовых решениях.

Преимущества продукта:

- удерживающая пружина для точного расположения ручки
- технология шарикового зажима для легкого монтажа и демонтажа внутренней накладки
- высококачественные материалы и покрытие
- скрытое привинчивание
- элегантный внешний вид на двери

Доступные цвета:

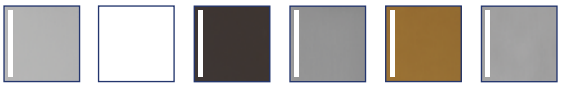

F1 (серебро) | RAL 9016 (белый) | RAL 8077 (коричневый) | F9 (стальной) | F4 (бронза) | Нержавеющая сталь

Технические данные:

Материал:	алюминий или нержавеющая сталь гладкая матовая
Вариант исполнения:	фиксированный кноб, который переставляется с правой стороны на левую
Конструкция ручки:	фиксированная / поворотная / удерживающая пружина
Внутренний квадрат ручки:	8 мм
Размер накладки:	35 x 246 мм
Высота накладки:	10 мм
Межосевое расстояние:	92 мм
Внутренний диаметр эксцентрика:	6 мм
Монтаж:	скрытое привинчивание
Норма упаковки:	1 гарнитур (без крепежного комплекта)

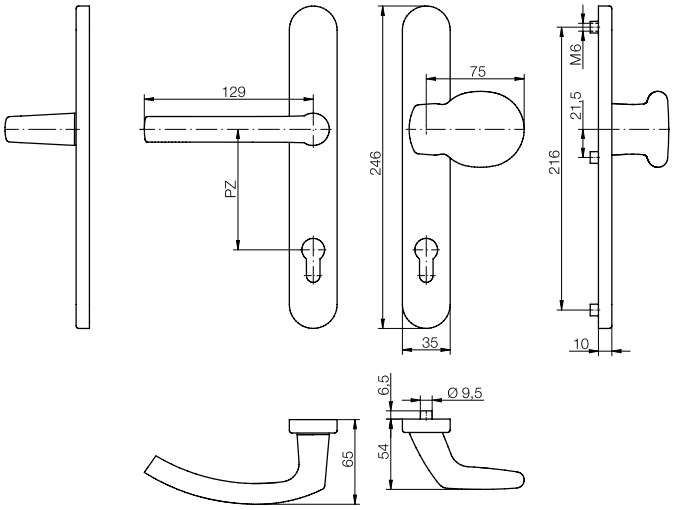

Название продукта	Кол-во в уп.	Артикул
Переменный гарнитур blaugelb KGT35 PZ92 алюминий **RAL 9016 (белый)**	1 шт.	0424012
Переменный гарнитур blaugelb KGT35 PZ92 алюминий **F1 (серебро)**	1 шт.	0424017
Переменный гарнитур blaugelb KGT35 PZ92 алюминий **F4 (бронза)**	1 шт.	0424022
Переменный гарнитур blaugelb KGT35 PZ92 алюминий **RAL 8077 (коричневый)**	1 шт.	0424027
Переменный гарнитур blaugelb KGT35 PZ92 алюминий **F9 (сталь)**	1 шт.	0424033
Переменный гарнитур blaugelb KGT35 PZ92 **Нержавеющая сталь гладкая матовая**	1 шт.	0424038

Подходящий крепежный комплект на стр. 50

Переменный гарнитур KGT35 PZ92 ZA

Переменный гарнитур blaugelb KGT35 PZ92 ZA с накладкой шириной 35 мм (межосевое расстояние PZ92) и защитой от извлечения цилиндра. Предназначен для деревянных, пластиковых и металлических входных дверей. Гарнитур оснащен удерживающей пружиной для точного расположения ручки. Удерживающая пружина помогает пружине замка возвращать защелку ручки в исходное положение.

Внутренняя накладка гарнитура легко крепится и снимается благодаря технологии шарикового зажима. Гарнитур монтируется с помощью скрытого привинчивания.

Данный гарнитур имеет элегентный дизайн, выполнен из алюминия или матовой нержавеющей стали и представлен в разных цветовых решениях.

Преимущества продукта:

- улучшенная безопасность благодаря защите от извлечения цилиндра
- удерживающая пружина для точного расположения ручки
- технология шарикового зажима для легкого монтажа и демонтажа внутренней накладки
- высококачественные материалы и покрытие
- скрытое привинчивание
- элегантный внешний вид на двери

Доступные цвета:

F1 (серебро) | RAL 9016 (белый) | F9 (стальной) | Нержавеющая сталь

Технические данные:

Материал:	алюминий или нержавеющая сталь гладкая матовая
Вариант исполнения:	фиксированный кноб, который переставляется с правой стороны на левую
Конструкция ручки:	фиксированная / поворотная / удерживающая пружина
Внутренний квадрат ручки:	8 мм
Размер накладки:	35 x 246 мм
Высота накладки:	10 мм
Межосевое расстояние:	92 мм
Выступ цилиндра:	6-9 мм
Внутренний диаметр эксцентрика:	6 мм
Монтаж:	скрытое привинчивание
Норма упаковки:	1 гарнитур (без крепежного комплекта)

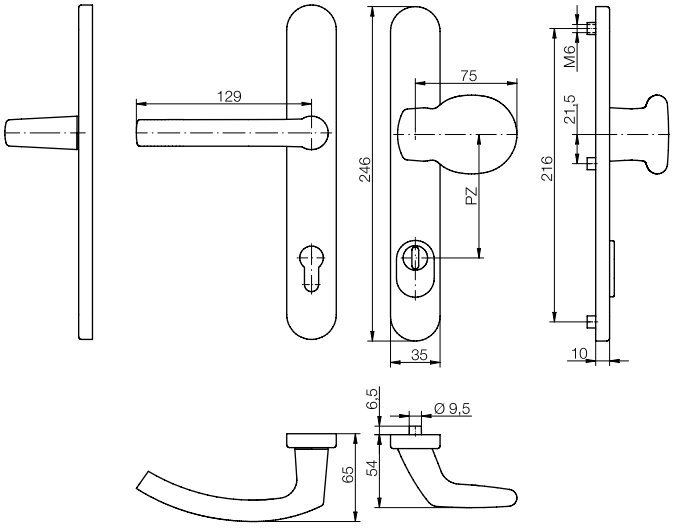

Название продукта	Кол-во в уп.	Артикул
Переменный гарнитур blaugelb KGT35 PZ92 ZA алюминий **RAL 9016 (белый)**	1 шт.	0424597
Переменный гарнитур blaugelb KGT35 PZ92 ZA алюминий **F1 (серебро)**	1 шт.	0424598
Переменный гарнитур blaugelb KGT35 PZ92 ZA алюминий **F9 (сталь)**	1 шт.	0424599
Переменный гарнитур blaugelb KGT35 PZ92 ZA **Нержавеющая сталь гладкая матовая**	1 шт.	0424039

Подходящий крепежный комплект на стр. 50

ГАРНИТУРЫ - из алюминия и нержавеющей стали (шаблон для сверления 216 мм)

Переменный гарнитур KGT35 PZ92 ZA ES1

Переменный гарнитур blaugelb KGT35 PZ92 ZA ES1 с накладкой шириной 35 мм (межосевое расстояние PZ92) и защитой от извлечения цилиндра в соответствии с нормой ES1. Предназначен для деревянных, пластиковых и металлических входных дверей.

Основание гарнитура изготовлено из закаленной стали, что усиливает защиту от взлома путем высверливания. Гарнитур оснащен удерживающей пружиной для точного расположения ручки. Удерживающая пружина помогает пружине замка возвращать защелку ручки в исходное положение.

Внутренняя накладка гарнитура легко крепится и снимается благодаря технологии шарикового зажима. Гарнитур монтируется с помощью скрытого привинчивания.

Данный гарнитур имеет элегантный дизайн, выполнен из алюминия и представлен в разных цветовых решениях.

Преимущества продукта:

- улучшенная безопасность благодаря защите от извлечения цилиндра в соответствии с нормой ES1
- удерживающая пружина для точного расположения ручки
- технология шарикового зажима для легкого монтажа и демонтажа внутренней накладки
- высококачественные материалы и покрытие
- скрытое привинчивание
- элегантный внешний вид на двери

Доступные цвета:

F1 (серебро) | RAL 9016 (белый) | RAL 8077 (коричневый) | F9 (стальной) | F4 (бронза)

Технические данные:

Материал:	алюминий
Вариант исполнения:	фиксированный кноб, который переставляется с правой стороны на левую
Конструкция ручки:	фиксированная / поворотная / удерживающая пружина
Внутренний квадрат ручки:	8 мм
Размер накладки:	35 x 246 мм
Высота накладки:	15 мм
Межосевое расстояние:	92 мм
Выступ цилиндра:	10 - 14 мм
Внутренний диаметр эксцентрика:	6 мм
Монтаж:	скрытое привинчивание
Норма упаковки:	1 гарнитур (включая крепежный комплект TS 77 - 82 мм)

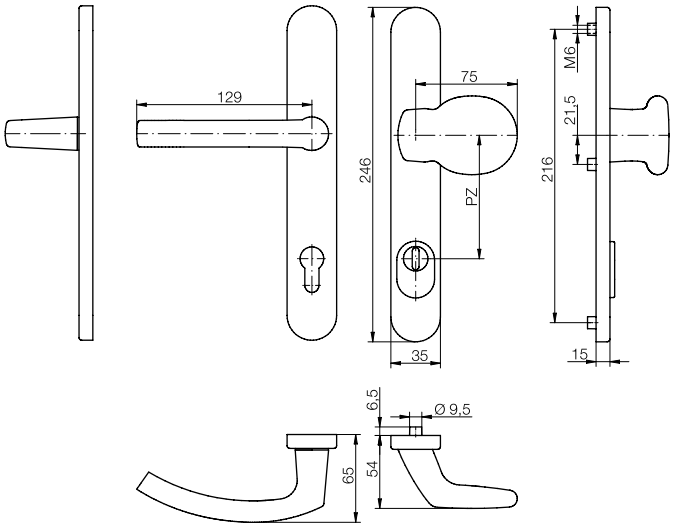

Название продукта	Кол-во в уп.	Артикул
Переменный гарнитур blaugelb KGT35 PZ92 ZA ES1 алюминий **RAL 9016 (белый)**	1 шт.	0424013
Переменный гарнитур blaugelb KGT35 PZ92 ZA ES1 алюминий **F1 (серебро)**	1 шт.	0424018
Переменный гарнитур blaugelb KGT35 PZ92 ZA ES1 алюминий **F4 (бронза)**	1 шт.	0424023
Переменный гарнитур blaugelb KGT35 PZ92 ZA ES1 алюминий **RAL 8077 (коричневый)**	1 шт.	0424029
Переменный гарнитур blaugelb KGT35 PZ92 ZA ES1 алюминий **F9 (сталь)**	1 шт.	0424034

Подходящий крепежный комплект на стр. 50

Гарнитур с плоской ручкой под рольставни NGT35 PZ92

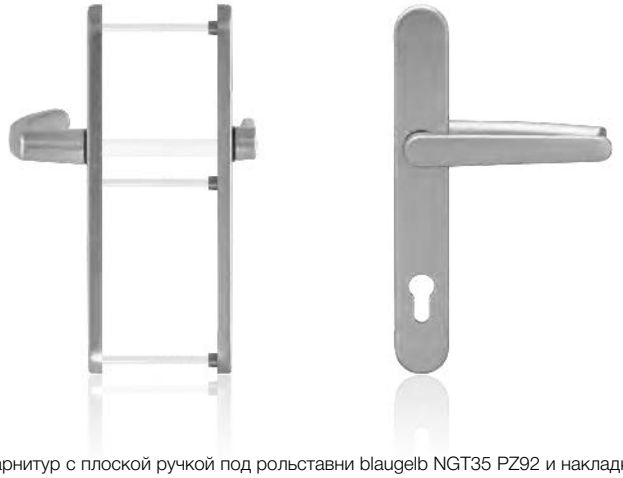

Гарнитур с плоской ручкой под рольставни blaugelb NGT35 PZ92 и накладкой шириной 35 мм (межосевое расстояние PZ92) предназначен для деревянных, пластиковых и металлических входных дверей. Плоская ручка специально разработана для входных дверей с рольставнями, защитой от солнца, жалюзи и москитными сетками. Гарнитур оснащен удерживающей пружиной для точного расположения ручки. Удерживающая пружина помогает пружине замка возвращать защелку ручки в исходное положение.

Внутренняя накладка гарнитура легко крепится и снимается благодаря технологии шарикового зажима. Гарнитур монтируется с помощью скрытого привинчивания.

Данный гарнитур имеет элегантный дизайн, выполнен из алюминия и представлен в разных цветовых решениях.

Преимущества продукта:

- специальная плоская ручка для элементов с рольставнями, защитой от солнца, москитными сетками и т.д.
- удерживающая пружина для точного расположения ручки
- технология шарикового зажима для легкого монтажа и демонтажа внутренней накладки
- высококачественные материалы и покрытие
- скрытое привинчивание
- элегантный внешний вид на двери

Доступные цвета:

F1 (серебро) | RAL 9016 (белый) | RAL 8077 (коричневый) | F9 (стальной) | F4 (бронза)

Технические данные:

Материал:	алюминий
Конструкция ручки:	фиксированная / поворотная / удерживающая пружина
Внутренний квадрат ручки:	8 мм
Размер накладки:	35 x 246 мм
Высота накладки:	10 мм
Межосевое расстояние:	92 мм
Внутренний диаметр эксцентрика:	6 мм
Монтаж:	скрытое привинчивание
Норма упаковки:	1 гарнитур (без крепежного комплекта)

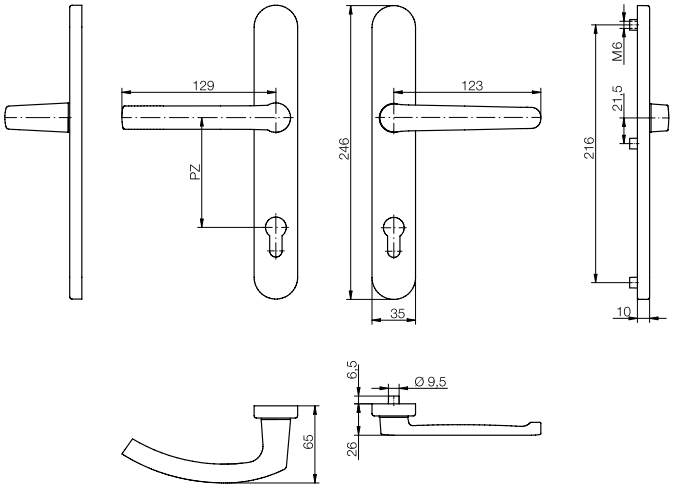

Название продукта	Кол-во в уп.	Артикул
Гарнитур с плоской ручкой под рольставни blaugelb NGT35 PZ92 алюминий **RAL 9016 (белый)**	1 шт.	0424043
Гарнитур с плоской ручкой под рольставни blaugelb NGT35 PZ92 алюминий **F1 (серебро)**	1 шт.	0424046
Гарнитур с плоской ручкой под рольставни blaugelb NGT35 PZ92 алюминий **F4 (бронза)**	1 шт.	0424054
Гарнитур с плоской ручкой под рольставни blaugelb NGT35 PZ92 алюминий **RAL 8077 (коричневый)**	1 шт.	0424057
Гарнитур с плоской ручкой под рольставни blaugelb NGT35 PZ92 алюминий **F9 (сталь)**	1 шт.	0424061

Подходящий крепежный комплект на стр. 50

ГАРНИТУРЫ - из алюминия и нержавеющей стали (шаблон для сверления 216 мм)

Гарнитур с плоской ручкой под рольставни NGT35 PZ92 ZA

Гарнитур с плоской ручкой под рольставни blaugelb NGT35 PZ92 ZA имеет накладку шириной 35 мм (межосевое расстояние PZ92) и защиту от извлечения цилиндра. Предназначен для деревянных, пластиковых и металлических входных дверей. Плоская ручка специально разработана для входных дверей с рольставнями, защитой от солнца, жалюзи и москитными сетками. Гарнитур оснащен удерживающей пружиной для точного расположения ручки. Удерживающая пружина помогает пружине замка возвращать защелку ручки в исходное положение.

Внутренняя накладка гарнитура легко крепится и снимается благодаря технологии шарикового зажима. Гарнитур монтируется с помощью скрытого привинчивания.

Данный гарнитур имеет элегантный дизайн, выполнен из алюминия и представлен в разных цветовых решениях.

Преимущества продукта:

- специальная плоская ручка для элементов с рольставнями, защитой от солнца, жалюзи, москитными сетками и т.д.
- улучшенная безопасность благодаря защите от извлечения цилиндра
- высококачественные материалы и покрытие
- скрытое привинчивание
- элегантный внешний вид на двери

Доступные цвета:

F1 (серебро) | RAL 9016 (белый) | RAL 8077 (коричневый) | F9 (стальной) | F4 (бронза)

Технические данные:

Материал:	алюминий
Конструкция ручки:	фиксированная / поворотная / удерживающая пружина
Внутренний квадрат ручки:	8 мм
Размер накладки:	35 x 246 мм
Высота накладки:	10 мм
Межосевое расстояние:	92 мм
Выступ цилиндра:	6 - 9 мм
Внутренний диаметр эксцентрика:	6 мм
Монтаж:	скрытое привинчивание
Норма упаковки:	1 гарнитур (без крепежного комплекта)

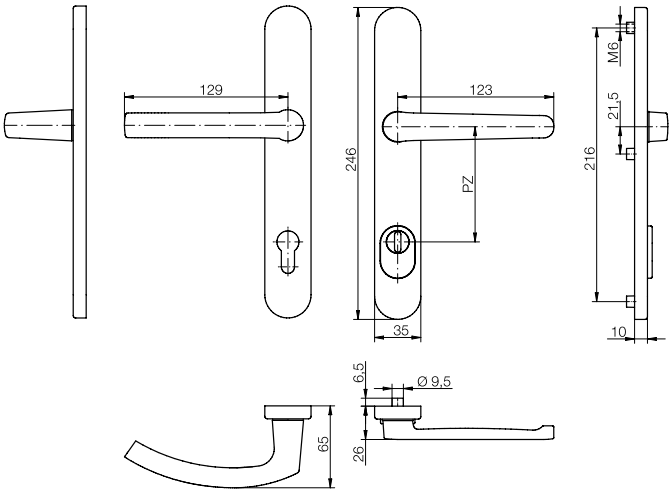

Название продукта	Кол-во в уп.	Артикул
Гарнитур с плоской ручкой под рольставни blaugelb NGT35 PZ92 ZA алюминий **RAL 9016 (белый)**	1 шт.	0424044
Гарнитур с плоской ручкой под рольставни blaugelb NGT35 PZ92 ZA алюминий **F1 (серебро)**	1 шт.	0424047
Гарнитур с плоской ручкой под рольставни blaugelb NGT35 PZ92 ZA алюминий **F4 (бронза)**	1 шт.	0424055
Гарнитур с плоской ручкой под рольставни blaugelb NGT35 PZ92 ZA алюминий **RAL 8077 (коричневый)**	1 шт.	0424058
Гарнитур с плоской ручкой под рольставни blaugelb NGT35 PZ92 ZA алюминий **F9 (сталь)**	1 шт.	0424062

Подходящий крепежный комплект на стр. 50

Нажимный полугарнитур DGT35 PZ92 (внешний)

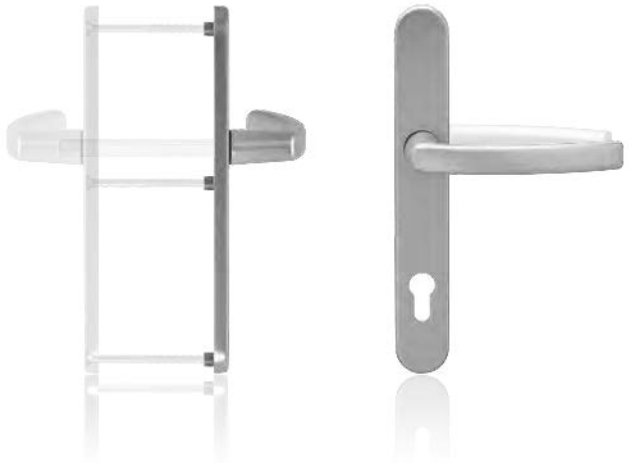

Нажимный полугарнитур blaugelb DGT35 PZ92 (внешний) с накладкой шириной 35 мм (межосевое расстояние PZ92) предназначен для деревянных, пластиковых и металлических входных дверей. Комбинируется с нажимным полугарнитуром blaugelb DGT35 PZ92 (внутренним). Полугарнитур монтируется с помощью скрытого привинчивания.

Данный полугарнитур имеет элегантный дизайн, выполнен из алюминия или матовой нержавеющей стали и представлен в разных цветовых решениях.

Преимущества продукта:

- высококачественные материалы и покрытие
- скрытое привинчивание
- элегантный внешний вид на двери

Доступные цвета:

F1 (серебро) | RAL 9016 (белый) | RAL 8077 (коричневый) | F9 (стальной) | F4 (бронза) | Нержавеющая сталь

Технические данные:

Материал:	алюминий или нержавеющая сталь гладкая матовая
Конструкция ручки:	фиксированная / поворотная
Внутренний квадрат ручки:	8 мм
Размер накладки:	35 x 246 мм
Высота накладки:	10 мм
Межосевое расстояние:	92 мм
Внутренний диаметр эксцентрика:	6 мм
Монтаж:	скрытое привинчивание
Норма упаковки:	1 гарнитур (без крепежного комплекта)

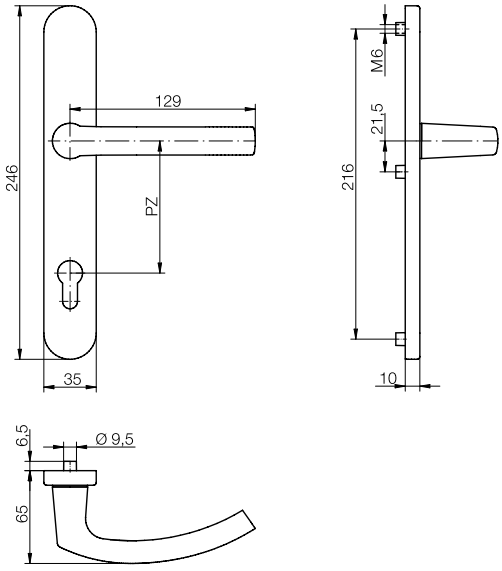

Название продукта	Кол-во в уп.	Артикул
Нажимный полугарнитур blaugelb DGT35 PZ92 (внешний) алюминий **RAL 9016 (белый)**	1 шт.	0424085
Нажимный полугарнитур blaugelb DGT35 PZ92 (внешний) алюминий **F1 (серебро)**	1 шт.	0424090
Нажимный полугарнитур blaugelb DGT35 PZ92 (внешний) алюминий **F4 (бронза)**	1 шт.	0424095
Нажимный полугарнитур blaugelb DGT35 PZ92 (внешний) алюминий **RAL 8077 (коричневый)**	1 шт.	0424100
Нажимный полугарнитур blaugelb DGT35 PZ92 (внешний) алюминий **F9 (сталь)**	1 шт.	0424105
Нажимный полугарнитур blaugelb DGT35 PZ92 (внешний) **Нержавеющая сталь гладкая матовая**	1 шт.	0424110

Подходящий крепежный комплект на стр. 50

ГАРНИТУРЫ - из алюминия и нержавеющей стали (шаблон для сверления 216 мм)

Нажимный полугарнитур DGT35 PZ92 ZA (внешний)

Нажимный полугарнитур DGT35 PZ92 ZA (внешний) с шириной пластины 35 мм (расстояние PZ92) и защитой от извлечения цилиндра. Подходит для наружных деревянных, пластиковых и металлических дверей. Комбинируется с нажимным полугарнитуром blaugelb DGT35 PZ92 (внутренним). Полугарнитур монтируется с помощью скрытого привинчивания.

Данный полугарнитур имеет элегантный дизайн, выполнен из алюминия или матовой нержавеющей стали и представлен в разных цветовых решениях.

Преимущества продукта:

- улучшенная безопасность благодаря защите от извлечения цилиндра
- высококачественные материалы и покрытие
- скрытое привинчивание
- элегантный внешний вид на двери

Доступные цвета:

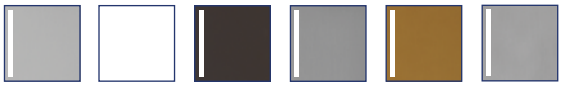

F1 (серебро) | RAL 9016 (белый) | RAL 8077 (коричневый) | F9 (стальной) | F4 (бронза) | Нержавеющая сталь

Технические данные:

Материал:	алюминий или нержавеющая сталь гладкая матовая
Конструкция ручки:	фиксированная / поворотная
Внутренний квадрат ручки:	8 мм
Размер накладки:	35 x 246 мм
Высота накладки:	10 мм
Межосевое расстояние:	92 мм
Выступ цилиндра:	6 - 9 мм
Внутренний диаметр эксцентрика:	6 мм
Монтаж:	скрытое привинчивание
Норма упаковки:	1 гарнитур (без крепежного комплекта)

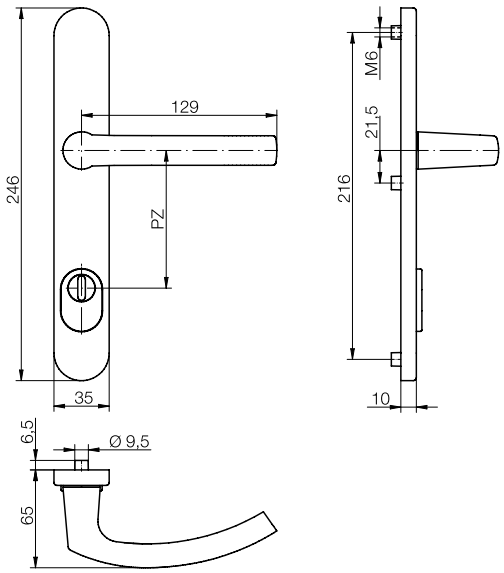

Название продукта	Кол-во в уп.	Артикул
Нажимный полугарнитур blaugelb DGT35 PZ92 ZA (внешний) алюминий **RAL 9016 (белый)**	1 шт.	0424086
Нажимный полугарнитур blaugelb DGT35 PZ92 ZA (внешний) алюминий **F1 (серебро)**	1 шт.	0424091
Нажимный полугарнитур blaugelb DGT35 PZ92 ZA (внешний) алюминий **F4 (бронза)**	1 шт.	0424096
Нажимный полугарнитур blaugelb DGT35 PZ92 ZA (внешний) алюминий **RAL 8077 (коричневый)**	1 шт.	0424101
Нажимный полугарнитур blaugelb DGT35 PZ92 ZA (внешний) алюминий **F9 (сталь)**	1 шт.	0424106
Нажимный полугарнитур blaugelb DGT35 PZ92 ZA (внешний) **Нержавеющая сталь гладкая матовая**	1 шт.	0424111

Подходящий крепежный комплект на стр. 50

Переменный полугарнитур KGT35 PZ92 (внешний)

Переменный полугарнитур blaugelb KGT35 PZ92 (внешний) с накладкой шириной 35 мм (межосевое расстояние PZ92) предназначен для деревянных, пластиковых и металлических входных дверей. Комбинируется с полугарнитуром blaugelb DGT35 PZ92 (внутренним) и монтируется с помощью скрытого привинчивания.

Данный полугарнитур имеет элегантный дизайн, выполнен из алюминия или матовой нержавеющей стали, и представлен в разных цветовых решениях.

Преимущества продукта:

- высококачественные материалы и покрытие
- скрытое привинчивание
- элегантный внешний вид на двери

Доступные цвета:

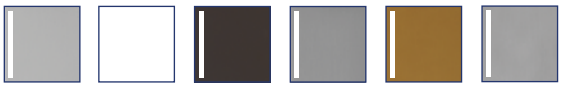

F1 (серебро) | RAL 9016 (белый) | RAL 8077 (коричневый) | F9 (стальной) | F4 (бронза) | Нержавеющая сталь

Технические данные:

Материал:	алюминий или нержавеющая сталь гладкая матовая
Вариант исполнения:	фиксированный кноб, который переставляется с правой стороны на левую
Внутренний квадрат ручки:	8 мм
Размер накладки:	35 x 246 мм
Высота накладки:	10 мм
Межосевое расстояние:	92 мм
Внутренний диаметр эксцентрика:	6 мм
Монтаж:	скрытое привинчивание
Норма упаковки:	1 гарнитур (без крепежного комплекта)

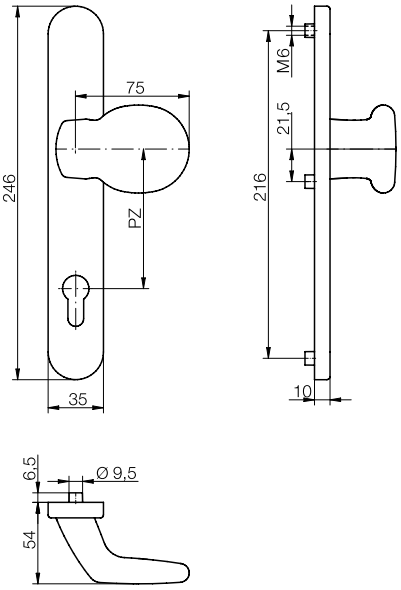

Название продукта	Кол-во в уп.	Артикул
Переменный полугарнитур blaugelb KGT35 PZ92 (внешний) алюминий **RAL 9016 (белый)**	1 шт.	0424115
Переменный полугарнитур blaugelb KGT35 PZ92 (внешний) алюминий **F1 (серебро)**	1 шт.	0424120
Переменный полугарнитур blaugelb KGT35 PZ92 (внешний) алюминий **F4 (бронза)**	1 шт.	0424125
Переменный полугарнитур blaugelb KGT35 PZ92 (внешний) алюминий **RAL 8077 (коричневый)**	1 шт.	0424130
Переменный полугарнитур blaugelb KGT35 PZ92 (внешний) алюминий **F9 (сталь)**	1 шт.	0424136
Переменный полугарнитур blaugelb KGT35 PZ92 (внешний) **Нержавеющая сталь гладкая матовая**	1 шт.	0424141

Подходящий крепежный комплект на стр. 50

ГАРНИТУРЫ - из алюминия и нержавеющей стали (шаблон для сверления 216 мм)

Переменный полугарнитур KGT35 PZ92 ZA (внешний)

Переменный полугарнитур blaugelb KGT35 PZ92 ZA (внешний) с накладкой шириной 35 мм (межосевое расстояние PZ92) и защитой от извлечения цилиндра. Предназначен для деревянных, пластиковых и металлических входных дверей. Комбинируется с полугарнитуром blaugelb DGT35 PZ92 (внутренним) и монтируется с помощью скрытого привинчивания.

Данный полугарнитур имеет элегантный дизайн и выполнен из матовой нержавеющей стали.

Преимущества продукта:

- повышенная безопасность благодаря защите от извлечения цилиндра
- высококачественные материалы и покрытие
- скрытое привинчивание
- элегантный внешний вид на двери

Доступные цвета:

Нержавеющая сталь

Технические данные:

Материал:	нержавеющая сталь гладкая матовая
Вариант исполнения:	фиксированный кноб, который переставляется с правой стороны на левую
Внутренний квадрат ручки:	8 мм
Размер накладки:	35 x 246 мм
Высота накладки:	10 мм
Межосевое расстояние:	92 мм
Выступ цилиндра:	6 - 9 мм
Внутренний диаметр эксцентрика:	6 мм
Монтаж:	скрытое привинчивание
Норма упаковки:	1 гарнитур (без корепежного комплекта)

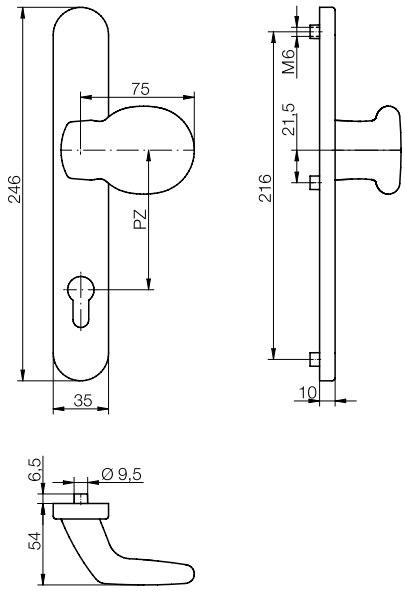

Название продукта	Кол-во в уп.	Артикул
Переменный полугарнитур blaugelb KGT35 PZ92 ZA (внешний) **Нержавеющая сталь гладкая матовая**	1 шт.	0424142

Подходящий крепежный комплект на стр. 50

Переменный полугарнитур KGT35 PZ92 ZA ES1 (внешний)

Переменный полугарнитур blaugelb KGT35 PZ92 ZA ES1 (внешний) с накладкой шириной 35 мм (межосевое расстояние PZ92) и защитой от извлечения цилиндра в соответствии с нормой ES1. Предназначен для деревянных, пластиковых и металлических входных дверей.

Основание полугарнитура изготовлено из закаленной стали, что усиливает защиту от взлома путем высверливания. Комбинируется с полугарнитуром blaugelb DGT35 PZ92 (внутренним) и монтируется с помощью скрытого привинчивания.

Данный полугарнитур имеет элегантный дизайн, выполнен из алюминия и представлен в разных цветовых решениях.

Преимущества продукта:

- повышенная безопасность благодаря защите от извлечения цилиндра в соответствии с нормой ES1
- высококачественные материалы и покрытие
- скрытое привинчивания
- элегантный внешний вид на двери

Доступные цвета:

F1 (серебро) | RAL 9016 (белый) | RAL 8077 (коричневый) | F9 (стальной) | F4 (бронза)

Технические данные:

Материал:	алюминий
Вариант исполнения:	фиксированный кноб, который переставляется с правой стороны на левую
Внутренний квадрат ручки:	8 мм
Размер накладки:	35 x 246 мм
Высота накладки:	15 мм
Межосевое расстояние:	92 мм
Выступ цилиндра:	10 - 14 мм
Внутренний диаметр эксцентрика:	6 мм
Монтаж:	скрытое привинчивание
Норма упаковки:	1 гарнитур (без крепежного комплекта)

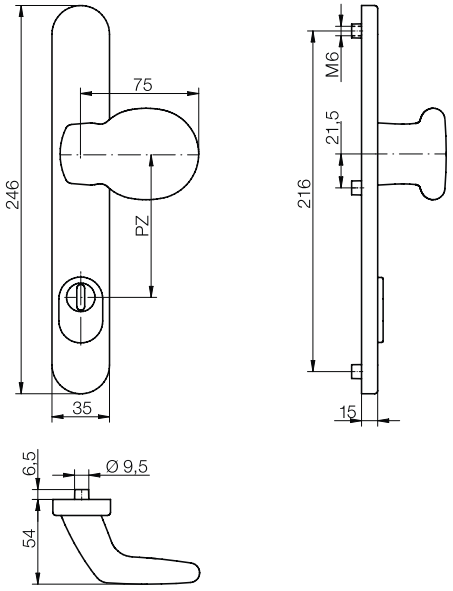

Название продукта	Кол-во в уп.	Артикул
Переменный полугарнитур blaugelb KGT35 PZ92 ZA ES1 (внешний) алюминий **RAL 9016 (белый)**	1 шт.	0424116
Переменный полугарнитур blaugelb KGT35 PZ92 ZA ES1 (внешний) алюминий **F1 (серебро)**	1 шт.	0424121
Переменный полугарнитур blaugelb KGT35 PZ92 ZA ES1 (внешний) алюминий **F4 (бронза)**	1 шт.	0424126
Переменный полугарнитур blaugelb KGT35 PZ92 ZA ES1 (внешний) алюминий **RAL 8077 (коричневый)**	1 шт.	0424132
Переменный полугарнитур blaugelb KGT35 PZ92 ZA ES1 (внешний) алюминий **F9 (сталь)**	1 шт.	0424137

Подходящий крепежный комплект на стр. 50

ГАРНИТУРЫ - из алюминия и нержавеющей стали (шаблон для сверления 216 мм)

Полугарнитур с плоской ручкой под рольставни NGT35 PZ92 (внешний)

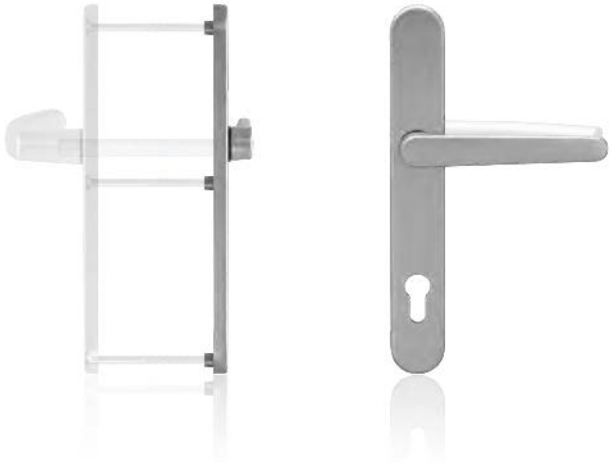

Полугарнитур с плоской ручкой под рольставни blaugelb NGT35 PZ92 (внешний) и накладкой шириной 35 мм (межосевое расстояние PZ92) предназначен для деревянных, пластиковых и металлических входных дверей. Плоская ручка специально разработана для входных дверей с рольставнями, защитой от солнца, жалюзи и москитными сетками.

Комбинируется с полугарнитуром blaugelb DGT35 PZ92 (внутренним) и монтируется с помощью скрытого привинчивания.

Данный полугарнитур имеет элегентный дизайн, выполнен из алюминия и представлен в разных цветовых решениях.

Преимущества продукта:

- специальная плоская ручка для элементов с рольставнями, защитой от солнца, жалюзи, москитными сетками и т.д.
- высококачественные материалы и покрытие
- скрытое привинчивание
- элегантный внешний вид на двери

Доступные цвета:

F1 (серебро) | RAL 9016 (белый) | RAL 8077 (коричневый) | F9 (стальной) | F4 (бронза)

Технические данные:

Материал:	алюминий
Конструкция ручки:	фиксированная / поворотная
Внутренний квадрат ручки:	8 мм
Размер накладки:	35 x 246 мм
Высота накладки:	10 мм
Межосевое расстояние:	92 мм
Внутренний диаметр эксцентрика:	6 мм
Монтаж:	скрытое привинчивание
Норма упаковки:	1 гарнитур (без крепежного комплекта)

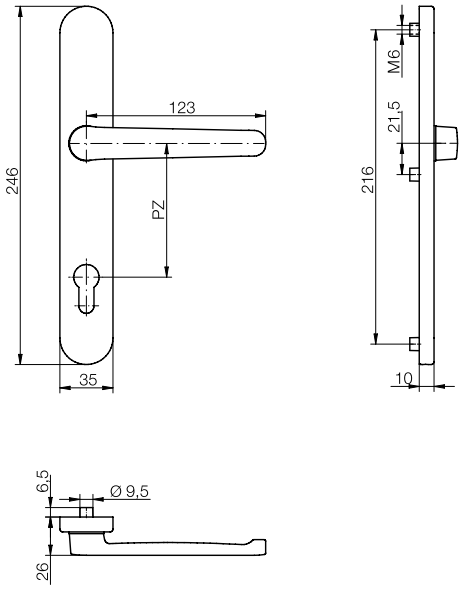

Название продукта	Кол-во в уп.	Артикул
Полугарнитур с плоской ручкой под рольставни blaugelb NGT35 PZ92 (внешний) алюминий **RAL 9016 (белый)**	1 шт.	0424146
Полугарнитур с плоской ручкой под рольставни blaugelb PZ92 (внешний) алюминий **F1 (серебро)**	1 шт.	0424148
Полугарнитур с плоской ручкой под рольставни blaugelb PZ92 (внешний) алюминий **F4 (бронза)**	1 шт.	0424150
Полугарнитур с плоской ручкой под рольставни blaugelb PZ92 (внешний) алюминий **RAL 8077 (коричневый)**	1 шт.	0424152
Полугарнитур с плоской ручкой под рольставни blaugelb PZ92 (внешний) алюминий **F9 (сталь)**	1 шт.	0424154

Подходящий крепежный комплект на стр. 50

Полугарнитур с плоской ручкой под рольставни NGT35 PZ92 ZA (внешний)

Полугарнитур с плоской ручкой под рольставни blaugelb NGT35 PZ92 ZA (внешний), имеет накладку шириной 35 мм (межосевое расстояние PZ92) и защиту от извлечения цилиндра. Предназначен для деревянных, пластиковых и металлических входных дверей. Плоская ручка специально разработана для входных дверей с рольставнями, защитой от солнца, жалюзи и москитными сетками.

Комбинируется с полугарнитуром blaugelb DGT35 PZ92 (внутренним) и монтируется с помощью скрытого привинчивания.

Данный полугарнитур имеет элегантный дизайн, выполнен из алюминия и представлен в разных цветовых решениях.

Преимущества продукта:

- специальная плоская ручка для элементов с рольставнями, защитой от солнца, жалюзи, москитными сетками и т.д.
- улучшенная безопасность благодаря защите от извлечения цилиндра
- высококачественные материалы и покрытие
- скрытое привинчивание
- элегантный внешний вид на двери

Доступные цвета:

F1 (серебро) | RAL 9016 (белый) | RAL 8077 (коричневый) | F9 (стальной) | F4 (бронза)

Доступные цвета:

Материал:	алюминий
Конструкция ручки:	фиксированная / поворотная
Внутренний квадрат ручки:	8 мм
Размер накладки:	35 x 246 мм
Высота накладки:	10 мм
Межосевое расстояние:	92 мм
Выступ цилиндра:	6 - 9 мм
Внутренний диаметр эксцентрика:	6 мм
Монтаж:	скрытое привинчивание
Норма упаковки:	1 гарнитур (без крепежного комплекта)

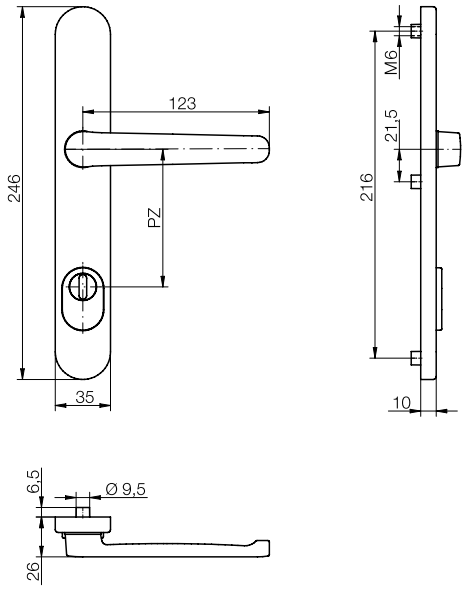

Название продукта	Кол-во в уп.	Артикул
Полугарнитур с плоской ручкой под рольставни blaugelb NGT35 PZ92 ZA (внешний) алюминий **RAL 9016 (белый)**	1 шт.	0424600
Полугарнитур с плоской ручкой под рольставни blaugelb NGT35 PZ92 ZA (внешний) алюминий **F1 (серебро)**	1 шт.	0424601
Полугарнитур с плоской ручкой под рольставни blaugelb NGT35 PZ92 ZA (внешний) алюминий **F4 (бронза)**	1 шт.	0424581
Полугарнитур с плоской ручкой под рольставни blaugelb NGT35 PZ92 ZA (внешний) алюминий **RAL 8077 (коричневый)**	1 шт.	0424582
Полугарнитур с плоской ручкой под рольставни blaugelb NGT35 PZ92 ZA (внешний) алюминий **F9 (сталь)**	1 шт.	0424359

Подходящий крепежный комплект на стр. 50

ГАРНИТУРЫ - из алюминия и нержавеющей стали (шаблон для сверления 216 мм)

Нажимный полугарнитур DGT35 PZ92 (внутренний)

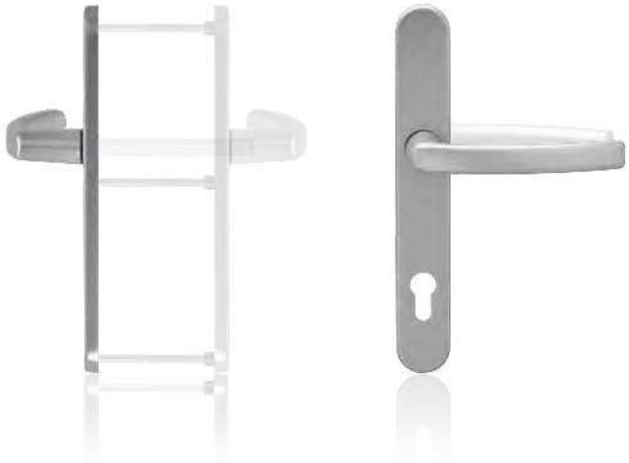

Нажимный полугарнитур blaugelb DGT35 PZ92 (внутренний) с накладкой шириной 35 мм (межосевое расстояние PZ92) предназначен для деревянных, пластиковых и металлических входных дверей. Полугарнитур оснащен удерживающей пружиной для точного расположения ручки. Удерживающая пружина помогает пружине замка возвращать защелку ручки в исходное положение.

Внутренняя накладка полугарнитура легко крепится и снимается благодаря технологии шарикового зажима.

Комбинируется с полугарнитуром blaugelb DGT35 PZ92 (внешним) и монтируется с помощью скрытого привинчивания.

Данный полугарнитур имеет элегантный дизайн, выполнен из алюминия или матовой нержавеющей стали, и представлен в разных цветовых решениях.

Преимущества продукта:

- удерживающая пружина для точного расположения ручки
- технология шарикового зажима для легкого монтажа и демонтажа внутренней накладки
- высококачественные материалы и покрытие
- скрытое привинчивание
- элегантный внешний вид на двери

Доступные цвета:

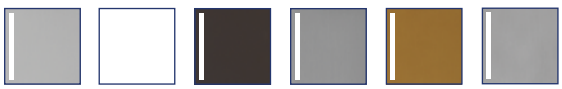

F1 (серебро) | RAL 9016 (белый) | RAL 8077 (коричневый) | F9 (стальной) | F4 (бронза) | Нержавеющая сталь

Технические данные:

Материал:	алюминий или нержавеющая сталь гладкая матовая
Конструкция ручки:	фиксированная / поворотная / удерживающая пружина
Внутренний квадрат ручки:	8 мм
Размер накладки:	35 x 246 мм
Высота накладки:	10 мм
Межосевое расстояние:	92 мм
Сквозной эксцентрик:	6 мм
Монтаж:	скрытое привинчивание
Норма упаковки:	1 гарнитур (без крепежного комплекта)

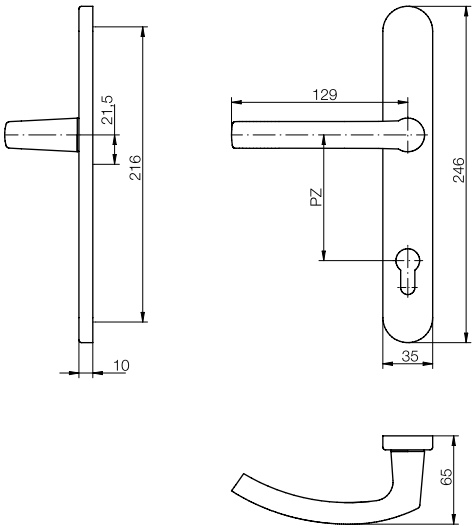

Название продукта	Кол-во в уп.	Артикул
Нажимный полугарнитур blaugelb DGT35 PZ92 (внутренний) алюминий **RAL 9016 (белый)**	1 шт.	0424065
Нажимный полугарнитур blaugelb DGT35 PZ92 (внутренний) алюминий **F1 (серебро)**	1 шт.	0424068
Нажимный полугарнитур blaugelb DGT35 PZ92 (внутренний) алюминий **F4 (бронза)**	1 шт.	0424071
Нажимный полугарнитур blaugelb DGT35 PZ92 (внутренний) алюминий **RAL 8077 (коричневый)**	1 шт.	0424074
Нажимный полугарнитур blaugelb DGT35 PZ92 (внутренний) алюминий **F9 (сталь)**	1 шт.	0424079
Нажимный полугарнитур blaugelb DGT35 PZ92 (внутренний) **Нержавеющая сталь гладкая матовая**	1 шт.	0424082

Подходящий крепежный комплект на стр. 50

Крепежный комплект DGT35 / NGT35

Крепежный комплект для квадрата 8 мм:

Название продукта	Норма упаковки	Артикул
Крепежный комплект DGT35/DGT50/NGT35 TS 57-62 мм 1 штифт 8x130 мм / 3 винта M6x70 мм	1 комплект	0424168
Крепежный комплект DGT35/DGT50/NGT35 TS 62-67 мм 1 штифт 8x130 мм / 3 винта M6x75 мм	1 комплект	0424169
Крепежный комплект DGT35/DGT50/NGT35 TS 67-72 мм 1 штифт 8x140 мм / 3 винта M6x80 мм	1 комплект	0424171
Крепежный комплект DGT35/DGT50/NGT35 TS 72-77 мм 1 штифт 8x140 мм / 3 винта M6x85 мм	1 комплект	0424172
Крепежный комплект DGT35/DGT50/NGT35 TS 77-82 мм 1 штифт 8x150 мм / 3 винта M6x90 мм	1 комплект	0424173
Крепежный комплект DGT35/DGT50/NGT35 TS 82-87 мм 1 штифт 8x150 мм / 3 винта M6x95 мм	1 комплект	0424174
Крепежный комплект DGT35/DGT50/NGT35 TS 87-92 мм 1 штифт 8x160 мм / 3 винта M6x100 мм	1 комплект	0424175

Крепежный комплект для квадрата 10 мм:

Название продукта	Норма упаковки	Артикул
Крепежный комплект DGT35/DGT50/NGT35 TS 57-62 мм 1 штифт 8/10/8x130 мм / 3 винта M6x70 мм	1 комплект	0424183
Крепежный комплект DGT35/DGT50/NGT35 TS 62-67 мм 1 штифт 8/10/8x130 мм / 3 винта M6x75 мм	1 комплект	0424184
Крепежный комплект DGT35/DGT50/NGT35 TS 67-72 мм 1 штифт 8/10/8x140 мм / 3 винта M6x80 мм	1 комплект	0424185
Крепежный комплект DGT35/DGT50/NGT35 TS 72-77 мм 1 штифт 8/10/8x140 мм / 3 винта M6x85 мм	1 комплект	0424186
Крепежный комплект DGT35/DGT50/NGT35 TS 77-82 мм 1 штифт 8/10/8x150 мм / 3 винта M6x90 мм	1 комплект	0424187
Крепежный комплект DGT35/DGT50/NGT35 TS 82-87 мм 1 штифт 8/10/8x150 мм / 3 винта M6x95 мм	1 комплект	0424188
Крепежный комплект DGT35/DGT50/NGT35 TS 87-92 мм 1 штифт 8/10/8x160 мм / 3 винта M6x100 мм	1 комплект	0424189

Четырехгранные штифты для полугарнитуров DGT35 (внутренних)

Название продукта	Норма упаковки	Артикул
Четырехгранный штифт, оцинкованный 1 штифт 8/8x90 мм	1 комплект	0337806
Четырехгранный штифт, оцинкованный 1 штифт 8/8x100 мм	1 комплект	0337807
Четырехгранный штифт, оцинкованный 1 штифт 8/8x120 мм	1 комплект	0337803

Крепежный комплект KGT35

Крепежный комплект для квадрата 8 мм:

Название продукта	Норма упаковки	Артикул
Крепежный комплект KGT35/KGT50 TS 57-62 мм 1 штифт 8x90 мм / 3 винта M6x70 мм	1 комплект	0424176
Крепежный комплект KGT35/KGT50 TS 62-67 мм 1 штифт 8x95 мм / 3 винта M6x75 мм	1 комплект	0424177
Крепежный комплект KGT35/KGT50 TS 67-72 мм 1 штифт 8x100 мм / 3 винта M6x80 мм	1 комплект	0424178
Крепежный комплект KGT35/KGT50 TS 72-77 мм 1 штифт 8x105 мм / 3 винта M6x85 мм	1 комплект	0424179
Крепежный комплект KGT35/KGT50 TS 77-82 мм 1 штифт 8x110 мм / 3 винта M6x90 мм	1 комплект	0424180
Крепежный комплект KGT35/KGT50 TS 82-87 мм 1 штифт 8x115 мм / 3 винта M6x95 мм	1 комплект	0424181
Крепежный комплект KGT35/KGT50 TS 87-92 мм 1 штифт 8x120 мм / 3 винта M6x100 мм	1 комплект	0424182

Крепежный комплект для квадрата 10 мм:

Название продукта	Норма упаковки	Артикул
Крепежный комплект KGT35/KGT50 N10 TS 57-62 мм 1 штифт 8/10/8x90 мм / 3 винта M6x70 мм	1 комплект	0424190
Крепежный комплект KGT35/KGT50 N10 TS 62-67 мм 1 штифт 8/10/8x95 мм / 3 винта M6x75 мм	1 комплект	0424191
Крепежный комплект KGT35/KGT50 N10 TS 67-72 мм 1 штифт 8/10/8x100 мм / 3 винта M6x80 мм	1 комплект	0424193
Крепежный комплект KGT35/KGT50 N10 TS 72-77 мм 1 штифт 8/10/8x105 мм / 3 винта M6x85 мм	1 комплект	0424194
Крепежный комплект KGT35/KGT50 N10 TS 77-82 мм 1 штифт 8/10/8x110 мм / 3 винта M6x90 мм	1 комплект	0424195
Крепежный комплект KGT35/KGT50 N10 TS 82-87 мм 1 штифт 8/10/8x115 мм / 3 винта M6x95 мм	1 комплект	0424196
Крепежный комплект KGT35/KGT50 N10 TS 87-92 мм 1 штифт 8/10/8x120 мм / 3 винта M6x100 мм	1 комплект	0424197

ГАРНИТУРЫ - из алюминия и нержавеющей стали (шаблон для сверления 216 мм)

Нажимный гарнитур DGT50 PZ92

Нажимный гарнитур blaugelb DGT50 PZ92 с накладкой шириной 50 мм (межосевое расстояние PZ92) предназначен для деревянных, пластиковых и металлических входных дверей. Гарнитур оснащен удерживающей пружиной для точного расположения ручки. Удерживающая пружина помогает пружине замка возвращать защелку ручки в исходное положение.

Внутренняя накладка гарнитура легко крепится и снимается благодаря технологии шарикового зажима. Гарнитур монтируется с помощью скрытого привинчивания.

Данный гарнитур имеет элегантный дизайн, выполнен из алюминия или матовой нержавеющей стали и представлен в разных цветовых решениях.

Преимущества продукта:

- удерживающая пружина для точного расположения ручки
- технология шарикового зажима для легкого монтажа и демонтажа внутренней накладки
- высококачественные материалы и покрытие
- скрытое привинчивание
- элегантный внешний вид на двери

Доступные цвета:

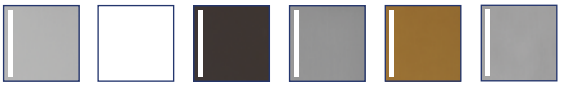

F1 (серебро) | RAL 9016 (белый) | RAL 8077 (коричневый) | F9 (стальной) | F4 (бронза) | Нержавеющая сталь

Технические данные:

Материал:	алюминий или нержавеющая сталь гладкая матовая
Конструкция ручки:	фиксированная / поворотная / удерживающая пружина
Внутренний квадрат ручки:	8 мм
Размер накладки:	50 x 251 мм
Высота накладки:	10 / 12 мм
Межосевое расстояние:	92 мм
Внутренний диаметр эксцентрика:	6 мм
Монтаж:	скрытое привинчивание
Норма упаковки:	1 гарнитур (без крепежного комплекта)

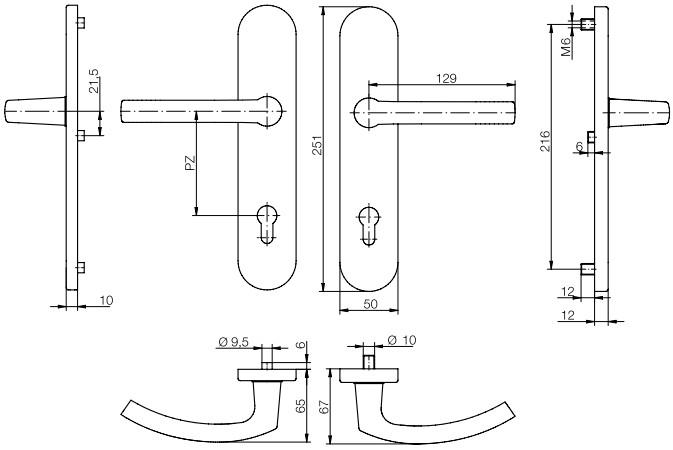

Название продукта	Кол-во в уп.	Артикул
Нажимный гарнитур blaugelb DGT50 PZ92 алюминий **RAL 9016 (белый)**	1 шт.	0423978
Нажимный гарнитур blaugelb DGT50 PZ92 алюминий **F1 (серебро)**	1 шт.	0423983
Нажимный гарнитур blaugelb DGT50 PZ92 алюминий **F4 (бронза)**	1 шт.	0423990
Нажимный гарнитур blaugelb DGT50 PZ92 алюминий **RAL 8077 (коричневый)**	1 шт.	0423997
Нажимный гарнитур blaugelb DGT50 PZ92 алюминий **F9 (сталь)**	1 шт.	0424003
Нажимный гарнитур blaugelb DGT50 PZ92 алюминий **Нержавеющая сталь гладкая матовая**	1 шт.	0424009

Подходящий крепежный комплект на стр. 60

Нажимный гарнитур DGT50 PZ92 ZA ES1

Нажимный гарнитур blaugelb DGT50 PZ92 ZA ES1 с накладкой шириной 50 мм (межосевое расстояние PZ92) и защитой от извлечения цилиндра в соответствии с нормой ES1. Предназначен для деревянных, пластиковых и металлических входных дверей.

Основание гарнитура изготовлено из закаленной стали, что усиливает защиту от взлома путем высверливания. Гарнитур оснащен удерживающей пружиной для точного расположения ручки. Удерживающая пружина помогает пружине замка возвращать защелку ручки в исходное положение.

Внутренняя накладка гарнитура легко крепится и снимается благодаря технологии шарикового зажима. Гарнитур монтируется с помощью скрытого привинчивания.

Данный гарнитур имеет элегантный дизайн, выполнен из алюминия или матовой нержавеющей стали и представлен в разных цветовых решениях.

Преимущества продукта:

- улучшенная безопасность благодаря защите от извлечения цилиндра в соответствии с нормой ES1
- удерживающая пружина для точного расположения ручки
- технология шарикового зажима для легкого монтажа и демонтажа внутренней накладки
- высококачественные материалы и покрытие
- скрытое привинчивание
- элегантный внешний вид на двери

Доступные цвета:

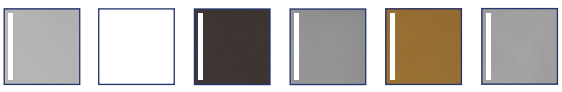

F1 (серебро) | RAL 9016 (белый) | RAL 8077 (коричневый) | F9 (стальной) | F4 (бронза) | Нержавеющая сталь

Технические данные:

Материал:	алюминий или нержавеющая сталь гладкая матовая
Конструкция ручки:	фиксированная / поворотная / удерживающая пружина
Внутренний квадрат ручки:	8 мм
Размер накладки:	50 x 251 мм
Высота накладки:	10 / 15 мм
Межосевое расстояние:	92 мм
Выступ цилиндра:	10-14 мм
Внутренний диаметр эксцентрика:	6 мм
Монтаж:	скрытое привинчивание
Норма упаковки:	1 гарнитур (включая монтажный комплект TS 77 - 82 мм)

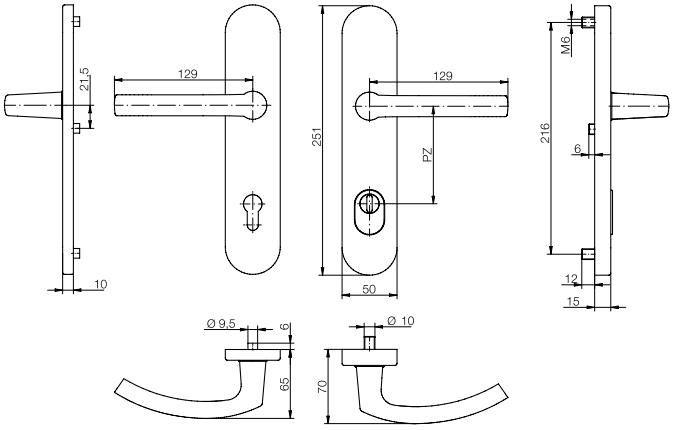

Название продукта	Кол-во в уп.	Артикул
Нажимный гарнитур blaugelb DGT50 PZ92 ZA ES1 алюминий **RAL 9016 (белый)**	1 шт.	0423979
Нажимный гарнитур blaugelb DGT50 PZ92 ZA ES1 алюминий **F1 (серебро)**	1 шт.	0423985
Нажимный гарнитур blaugelb DGT50 PZ92 ZA ES1 алюминий **F4 (бронза)**	1 шт.	0423991
Нажимный гарнитур blaugelb DGT50 PZ92 ZA ES1 алюминий **RAL 8077 (коричневый)**	1 шт.	0423999
Нажимный гарнитур blaugelb DGT50 PZ92 ZA ES1 алюминий **F9 (сталь)**	1 шт.	0424004
Нажимный гарнитур blaugelb DGT50 PZ92 ZA ES1 **Нержавеющая сталь гладкая матовая**	1 шт.	0424010

Подходящий крепежный комплект на стр. 60

ГАРНИТУРЫ - из алюминия и нержавеющей стали (шаблон для сверления 216 мм)

Переменный гарнитур KGT50 PZ92

Переменный гарнитур blaugelb KGT50 PZ92 с накладкой шириной 50 мм (межосевое расстояние PZ92) предназначен для деревянных, пластиковых и металлических входных дверей. Гарнитур оснащен удерживающей пружиной для точного расположения ручки. Удерживающая пружина помогает пружине замка возвращать защелку ручки в исходное положение.

Внутренняя накладка гарнитура легко крепится и снимается благодаря технологии шарикового зажима. Гарнитур монтируется с помощью скрытого привинчивания.

Данный гарнитур имеет элегантный дизайн, выполнен из алюминия или матовой нержавеющей стали и представлен в разных цветовых решениях.

Преимущества продукта:

- удерживающая пружина для точного расположения ручки
- технология шарикового зажима для легкого монтажа и демонтажа внутренней накладки
- высококачественные материалы и покрытие
- скрытое привинчивание
- элегантный внешний вид на двери

Доступные цвета:

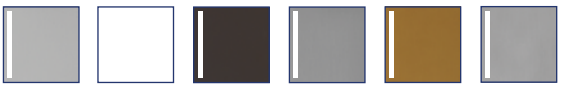

F1 (серебро) | RAL 9016 (белый) | RAL 8077 (коричневый) | F9 (стальной) | F4 (бронза) | Нержавеющая сталь

Технические данные:

Материал:	алюминий или нержавеющая сталь гладкая матовая
Вариант исполнения:	фиксированный кноб, который переставляется с правой стороны на левую
Конструкция ручки:	фиксированная / поворотная / удерживающая пружина
Внутренний квадрат ручки:	8 мм
Размер накладки:	50 x 251 мм
Высота накладки:	10 / 12 мм
Межосевое расстояние:	92 мм
Внутренний диаметр эксцентрика:	6 мм
Монтаж:	скрытое привинчивание
Норма упаковки:	1 гарнитур (без крепежного комплекта)

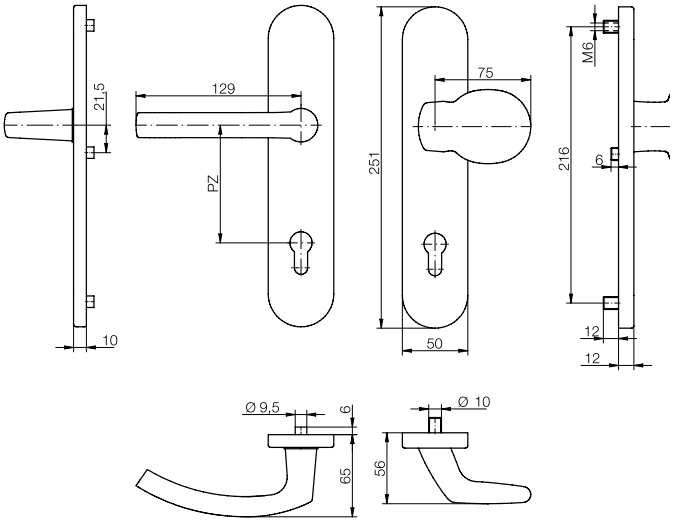

Название продукта	Кол-во в уп.	Артикул
Переменный гарнитур blaugelb KGT50 PZ92 алюминий **RAL 9016 (белый)**	1 шт.	0424014
Переменный гарнитур blaugelb KGT50 PZ92 алюминий **F1 (серебро)**	1 шт.	0424019
Переменный гарнитур blaugelb KGT50 PZ92 алюминий **F4 (бронза)**	1 шт.	0424024
Переменный гарнитур blaugelb KGT50 PZ92 алюминий **RAL 8077 (коричневый)**	1 шт.	0424030
Переменный гарнитур blaugelb KGT50 PZ92 алюминий **F9 (сталь)**	1 шт.	0424035
Переменный гарнитур blaugelb KGT50 PZ92 алюминий **Нержавеющая сталь гладкая матовая**	1 шт.	0424040

Подходящий крепежный комплект на стр. 60

Переменный гарнитур KGT50 PZ92 ZA ES1

Переменный гарнитур blaugelb KGT50 PZ92 ZA ES1 с накладкой шириной 50 мм (межосевое расстояние PZ92) и защитой от извлечения цилиндра в соответствии с нормой ES1. Предназначен для деревянных, пластиковых и металлических входных дверей.

Основание гарнитура изготовлено из закаленной стали, что усиливает защиту от взлома путем высверливания. Гарнитур оснащен удерживающей пружиной для точного расположения ручки. Удерживающая пружина помогает пружине замка возвращать защелку ручки в исходное положение.

Внутренняя накладка гарнитура легко крепится и снимается благодаря технологии шарикового зажима. Гарнитур монтируется с помощью скрытого привинчивания.

Данный гарнитур имеет элегантный дизайн, выполнен из алюминия или матовой нержавеющей стали и представлен в разных цветовых решениях.

Преимущества продукта:

- улучшенная безопасность благодаря защите от извлечения цилиндра в соответствии с нормой ES1
- удерживающая пружина для точного расположения ручки
- технология шарикового зажима для легкого монтажа и демонтажа внутренней накладки
- высококачественные материалы и покрытие
- скрытое привинчивание
- элегантный внешний вид на двери

Доступные цвета:

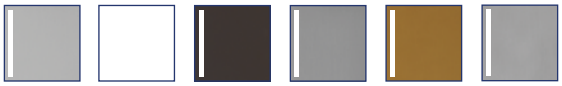

F1 (серебро) | RAL 9016 (белый) | RAL 8077 (коричневый) | F9 (стальной) | F4 (бронза) | Нержавеющая сталь

Технические данные:

Материал:	алюминий или нержавеющая сталь гладкая матовая
Вариант исполнения:	фиксированный кноб, который переставляется с правой стороны на левую
Конструкция ручки:	фиксированная / поворотная / удерживающая пружина
Внутренний квадрат ручки:	8 мм
Размер накладки:	50 x 251 мм
Высота накладки:	10 / 15 мм
Межосевое расстояние:	92 мм
Выступ цилиндра:	10 - 14 мм
Внутренний диаметр эксцентрика:	6 мм
Монтаж:	скрытое привинчивание
Норма упаковки:e	1 гарнитур (включая крепежный комплект TS 77 - 82 мм)

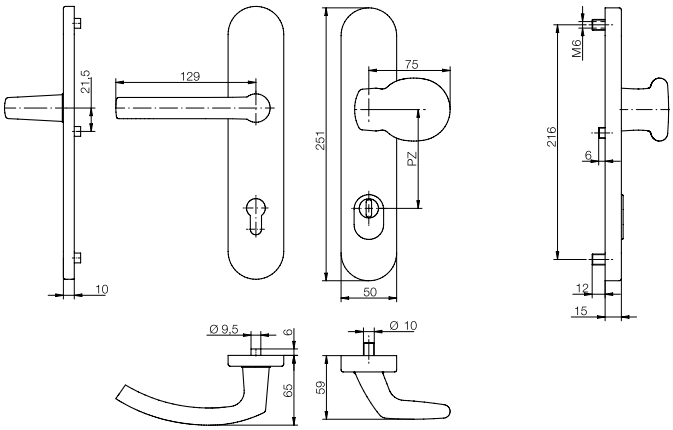

Название продукта	Кол-во в уп.	Артикул
Переменный гарнитур blaugelb KGT50 PZ92 ZA ES1 алюминий **RAL 9016 (белый)**	1 шт.	0424015
Переменный гарнитур blaugelb KGT50 PZ92 ZA ES1 алюминий **F1 (серебро)**	1 шт.	0424020
Переменный гарнитур blaugelb KGT50 PZ92 ZA ES1 алюминий **F4 (бронза)**	1 шт.	0424025
Переменный гарнитур blaugelb KGT50 PZ92 ZA ES1 алюминий **RAL 8077 (коричневый)**	1 шт.	0424031
Переменный гарнитур blaugelb KGT50 PZ92 ZA ES1 алюминий **F9 (сталь)**	1 шт.	0424036
Переменный гарнитур blaugelb KGT50 PZ92 ZA ES1 **Нержавеющая сталь гладкая матовая**	1 шт.	0424041

Подходящий крепежный комплект на стр. 60

ГАРНИТУРЫ - из алюминия и нержавеющей стали (шаблон для сверления 216 мм)

Нажимный полугарнитур DGT50 PZ92 (внешний)

Нажимный полугарнитур blaugelb DGT50 PZ92 (внешний) с накладкой шириной 50 мм (межосевое расстояние PZ92) предназначен для деревянных, пластиковых и металлических входных дверей. Комбинируется с полугарнитуром blaugelb DGT50 PZ92 (внутренним) и монтируется с помощью скрытого привинчивания.

Данный полугарнитур имеет элегантный дизайн, выполнен из алюминия или матовой нержавеющей стали, и представлен в разных цветовых решениях.

Преимущества продукта:

- высококачественные материалы и покрытие
- скрытое привинчивание
- элегантный внешний вид на двери

Доступные цвета:

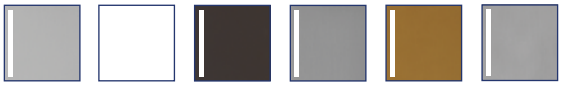

F1 (серебро) | RAL 9016 (белый) | RAL 8077 (коричневый) | F9 (стальной) | F4 (бронза) | Нержавеющая сталь

Технические данные:

Материал:	алюминий или нержавеющая сталь гладкая матовая
Конструкция ручки:	фиксированная / поворотная
Внутренний квадрат ручки:	8 мм
Размер накладки:	50 x 251 мм
Высота накладки:	12 мм
Межосевое расстояние:	92 мм
Внутренний диаметр эксцентрика:	6 мм
Монтаж:	скрытое привинчивание
Норма упаковки:	1 гарнитур (без крепежного комплекта)

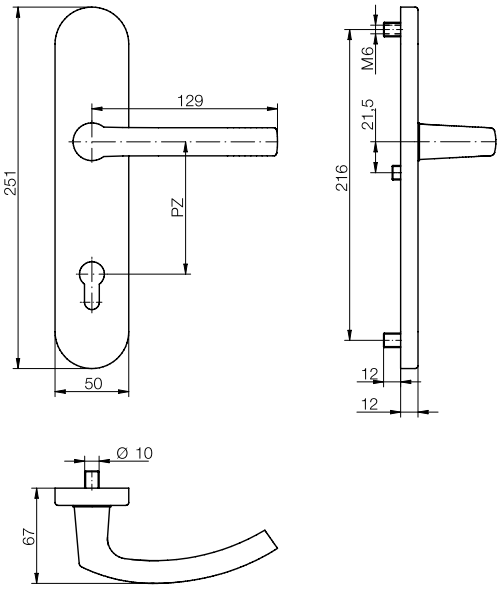

Название продукта	Кол-во в уп.	Артикул
Нажимный полугарнитур blaugelb DGT50 PZ92 (внешний) алюминий **RAL 9016 (белый)**	1 шт.	0424087
Нажимный полугарнитур blaugelb DGT50 PZ92 (внешний) алюминий **F1 (серебро)**	1 шт.	0424092
Нажимный полугарнитур blaugelb DGT50 PZ92 (внешний) алюминий **F4 (бронза)**	1 шт.	0424097
Нажимный полугарнитур blaugelb DGT50 PZ92 (внешний) алюминий **RAL 8077 (коричневый)**	1 шт.	0424102
Нажимный полугарнитур blaugelb DGT50 PZ92 (внешний) алюминий **F9 (сталь)**	1 шт.	0424107
Нажимный полугарнитур blaugelb DGT50 PZ92 (внешний) **Нержавеющая сталь гладкая матовая**	1 шт.	0424112

Подходящий крепежный комплект на стр. 60

Нажимный полугарнитур DGT50 PZ92 ZA ES1 (внешний)

Нажимный полугарнитур DGT50 PZ92 ZA ES1 (внешний) с шириной пластины 50 мм (расстояние PZ92) и защитой от извлечения цилиндра в соответствии с нормой ES1. Подходит для наружных деревянных, пластиковых и металлических дверей.

Основание полугарнитура изготовлено из закаленной стали, что усиливает защиту от взлома путем высверливания. Комбинируется с нажимным полугарнитуром blaugelb DGT50 PZ92 (внутренним). Полугарнитур монтируется с помощью скрытого привинчивания.

Данный полугарнитур имеет элегантный дизайн, выполнен из алюминия или матовой нержавеющей стали и представлен в разных цветовых решениях.

Преимущества продукта:

- улучшенная безопасность благодаря защите от извлечения цилиндра в соответствии с нормой ES1
- высококачественные материалы и покрытие
- скрытое привинчивание
- элегантный внешний вид на двери

Доступные цвета:

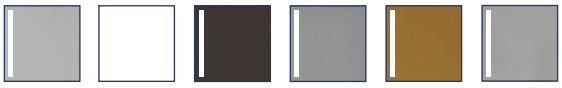

F1 (серебро) | RAL 9016 (белый) | RAL 8077 (коричневый) | F9 (стальной) | F4 (бронза) | Нержавеющая сталь

Технические данные:

Материал:	алюминий или нержавеющая сталь гладкая матовая
Конструкция ручки:	фиксированная / поворотная
Внутренний квадрат ручки:	8 мм
Размер накладки:	50 x 251 мм
Высота накладки:	15 мм
Межосевое расстояние:	92 мм
Выступ цилиндра:	10 - 14 мм
Внутренний диаметр эксцентрика:	6 мм
Монтаж:	скрытое привинчивание
Норма упаковки:	1 гарнитур (без крепежного комплекта)

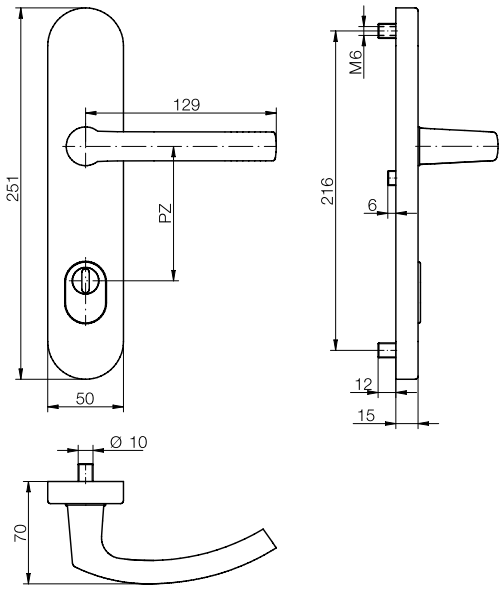

Название продукта	Кол-во в уп.	Артикул
Нажимный полугарнитур blaugelb DGT50 PZ92 ZA ES1 (внешний) алюминий **RAL 9016 (белый)**	1 шт.	0424088
Нажимный полугарнитур blaugelb DGT50 PZ92 ZA ES1 (внешний) алюминий **F1 (серебро)**	1 шт.	0424093
Нажимный полугарнитур blaugelb DGT50 PZ92 ZA ES1 (внешний) алюминий **F4 (бронза)**	1 шт.	0424098
Нажимный полугарнитур blaugelb DGT50 PZ92 ZA ES1 (внешний) алюминий **RAL 8077 (коричневый)**	1 шт.	0424103
Нажимный полугарнитур blaugelb DGT50 PZ92 ZA ES1 (внешний) алюминий **F9 (сталь)**	1 шт.	0424108
Нажимный полугарнитур blaugelb DGT50 PZ92 ZA ES1 (внешний) **Нержавеющая сталь гладкая матовая**	1 шт.	0424113

Подходящий крепежный комплект на стр. 60

ГАРНИТУРЫ - из алюминия и нержавеющей стали (шаблон для сверления 216 мм)

Переменный полугарнитур KGT50 PZ92 (внешний)

Переменный полугарнитур blaugelb KGT50 PZ92 (внешний) с накладкой шириной 50 мм (межосевое расстояние PZ92) предназначен для деревянных, пластиковых и металлических входных дверей. Комбинируется с полугарнитуром blaugelb DGT50 PZ92 (внутренним) и монтируется с помощью скрытого привинчивания.

Данный полугарнитур имеет элегантный дизайн, выполнен из алюминия или матовой нержавеющей стали, и представлен в разных цветовых решениях.

Преимущества продукта:

- высококачественные материалы и покрытие
- скрытое привинчивания
- элегантный внешний вид на двери

Доступные цвета:

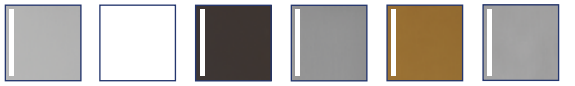

F1 (серебро) | RAL 9016 (белый) | RAL 8077 (коричневый) | F9 (стальной) | F4 (бронза) | Нержавеющая сталь

Технические данные:

Материал:	алюминий или нержавеющая сталь гладкая матовая
Вариант исполнения:	фиксированный кноб, который переставляется с правой стороны на левую
Внутренний квадрат ручки:	8 мм
Размер накладки:	50 x 251 мм
Высота накладки:	12 мм
Межосевое расстояние:	92 мм
Внутренний диаметр эксцентрика:	6 мм
Монтаж:	скрытое привинчивание
Норма упаковки:	1 гарнитур (без крепежного комплекта)

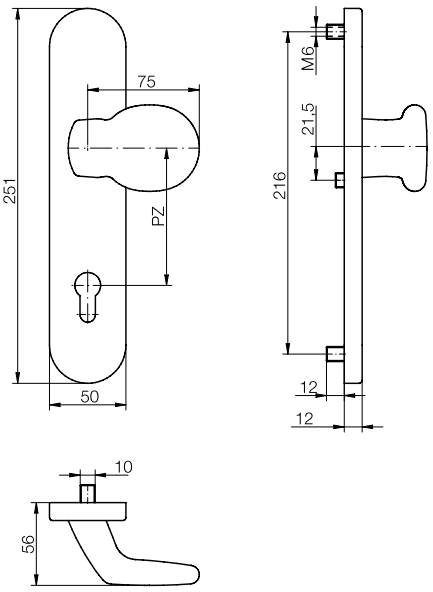

Название продукта	Кол-во в уп.	Артикул
Переменный полугарнитур blaugelb KGT50 PZ92 (внешний) алюминий **RAL 9016 (белый)**	1 шт.	0424117
Переменный полугарнитур blaugelb KGT50 PZ92 (внешний) алюминий **F1 (серебро)**	1 шт.	0424122
Переменный полугарнитур blaugelb KGT50 PZ92 (внешний) алюминий **F4 (бронза)**	1 шт.	0424127
Переменный полугарнитур blaugelb KGT50 PZ92 (внешний) алюминий **RAL 8077 (коричневый)**	1 шт.	0424133
Переменный полугарнитур blaugelb KGT50 PZ92 (внешний) алюминий **F9 (сталь)**	1 шт.	0424138
Переменный полугарнитур blaugelb KGT50 PZ92 (внешний) **Нержавеющая сталь гладкая матовая**	1 шт.	0424143

Подходящий крепежный комплект на стр. 60

Переменный полугарнитур KGT50 PZ92 ZA ES1 (внешний)

Переменный полугарнитур blaugelb KGT50 PZ92 ZA ES1 (внешний) с накладкой шириной 50 мм (межосевое расстояние PZ92) и защитой от извлечения цилиндра в соответствии с нормой ES1. Предназначен для деревянных, пластиковых и металлических входных дверей.

Основание полугарнитура изготовлено из закаленной стали, что усиливает защиту от взлома путем высверливания. Комбинируется с полугарнитуром blaugelb DGT50 PZ92 (внутренним) и монтируется с помощью скрытого привинчивания.

Данный полугарнитур имеет элегантный дизайн, выполнен из алюминия или матовой нержавеющей стали, и представлен в разных цветовых решениях.

Преимущества продукта:

- повышенная безопасность благодаря защите от извлечения цилиндра в соответствии с нормой ES1
- высококачественные материалы и покрытие
- скрытое привинчивание
- элегантный внешний вид на двери

Доступные цвета:

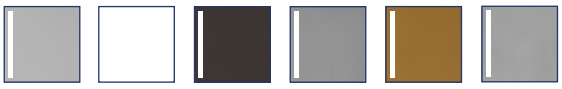

F1 (серебро) | RAL 9016 (белый) | RAL 8077 (коричневый) | F9 (стальной) | F4 (бронза) | Нержавеющая сталь

Технические данные:

Материал:	алюминий или нержавеющая сталь гладкая матовая
Вариант исполнения:	фиксированный кноб, который переставляется с правой стороны на левую
Внутренний квадрат ручки:	8 мм
Размер накладки:	50 x 251 мм
Высота накладки:	15 мм
Межосевое расстояние:	92 мм
Выступ цилиндра:	10 - 14 мм
Внутренний диаметр эксцентрика:	6 мм
Монтаж:	скрытое привинчивание
Норма упаковки:	1 гарнитур (без крепежного комплекта)

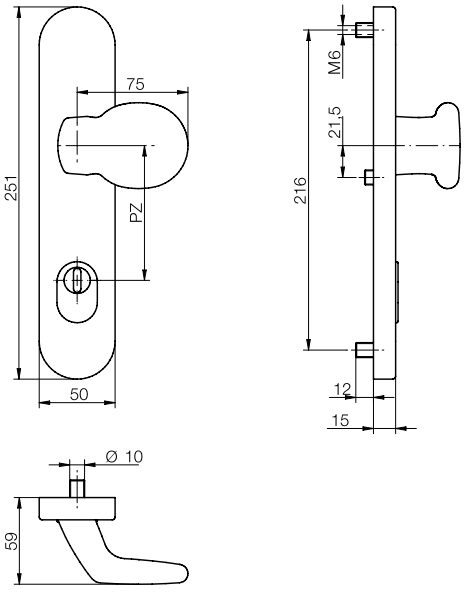

Название продукта	Кол-во в уп.	Артикул
Переменный полугарнитур blaugelb KGT50 PZ92 ZA ES1 (внешний) алюминий **RAL 9016 (белый)**	1 шт.	0424118
Переменный полугарнитур blaugelb KGT50 PZ92 ZA ES1 (внешний) алюминий **F1 (серебро)**	1 шт.	0424123
Переменный полугарнитур blaugelb KGT50 PZ92 ZA ES1 (внешний) алюминий **F4 (бронза)**	1 шт.	0424128
Переменный полугарнитур blaugelb KGT50 PZ92 ZA ES1 (внешний) алюминий **RAL 8077 (коричневый)**	1 шт.	0424134
Переменный полугарнитур blaugelb KGT50 PZ92 ZA ES1 (внешний) алюминий **F9 (сталь)**	1 шт.	0424139
Переменный полугарнитур blaugelb KGT50 PZ92 ZA ES1 (внешний) **Нержавеющая сталь гладкая матовая**	1 шт.	0424144

Подходящий крепежный комплект на стр. 60

ГАРНИТУРЫ - из алюминия и нержавеющей стали (шаблон для сверления 216 мм)

Нажимный полугарнитур DGT50 PZ92 (внутренний)

Нажимный полугарнитур blaugelb DGT50 PZ92 (внутренний) с накладкой шириной 50 мм (межосевое расстояние PZ92) предназначен для деревянных, пластиковых и металлических входных дверей. Полугарнитур оснащен удерживающей пружиной для точного расположения ручки. Удерживающая пружина помогает пружине замка возвращать защелку ручки в исходное положение.

Внутренняя накладка полугарнитура легко крепится и снимается благодаря технологии шарикового зажима.

Комбинируется с полугарнитуром blaugelb DGT50 PZ92 (внешним) и монтируется с помощью скрытого привинчивания.

Данный полугарнитур имеет элегантный дизайн, выполнен из алюминия или матовой нержавеющей стали, и представлен в разных цветовых решениях.

Преимущества продукта:

- удерживающая пружина для точного расположения ручки
- технология шарикового зажима для легкого монтажа и демонтажа внутренней накладки
- высококачественные материалы и покрытие
- скрытое привинчивание
- элегантный внешний вид на двери

Доступные цвета:

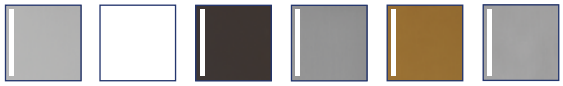

F1 (серебро) | RAL 9016 (белый) | RAL 8077 (коричневый) | F9 (стальной) | F4 (бронза) | Нержавеющая сталь

Технические данные:

Материал:	алюминий или нержавеющая сталь гладкая матовая
Конструкция ручки:	фиксированная / поворотная / приподнимающая пружина
Внутренний квадрат ручки:	8 мм
Размер накладки:	50 x 251 мм
Высота накладки:	10 мм
Межосевое расстояние:	92 мм
Сквозной эксцентрик:	6 мм
Монтаж:	скрытое привинчивание
Норма упаковки:	1 гарнитур (без крепежного комплекта)

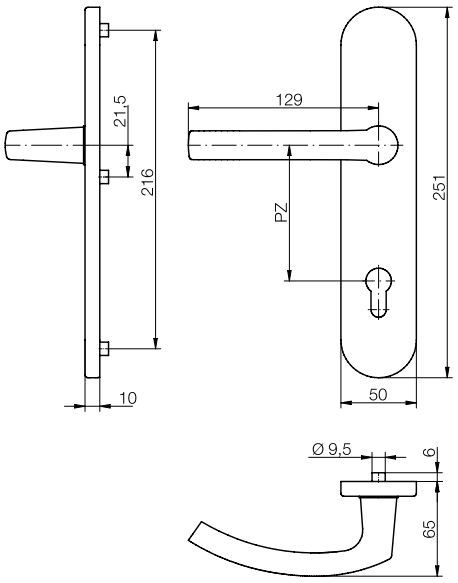

Название продукта	Кол-во в уп.	Артикул
Нажимный полугарнитур blaugelb DGT50 PZ92 (внутренний) алюминий **RAL 9016 (белый)**	1 шт.	0424066
Нажимный полугарнитур blaugelb DGT50 PZ92 (внутренний) алюминий **F1 (серебро)**	1 шт.	0424069
Нажимный полугарнитур blaugelb DGT50 PZ92 (внутренний) алюминий **F4 (бронза)**	1 шт.	0424072
Нажимный полугарнитур blaugelb DGT50 PZ92 (внутренний) алюминий **RAL 8077 (коричневый)**	1 шт.	0424076
Нажимный полугарнитур blaugelb DGT50 PZ92 (внутренний) алюминий **F9 (сталь)**	1 шт.	0424080
Нажимный полугарнитур blaugelb DGT50 PZ92 (внутренний) **Нержавеющая сталь гладкая матовая**	1 шт.	0424083

Подходящий крепежный комплект на стр. 60

Крепежный комплект DGT50

Крепежный комплект для квадрата 8 мм:

Название продукта	Норма упаковки	Артикул
Крепежный комплект DGT35/DGT50/NGT35 TS 57-62 мм 1 штифт 8x130 мм / 3 винта M6x70 мм	1 комплект	0424168
Крепежный комплект DGT35/DGT50/NGT35 TS 62-67 мм 1 штифт 8x130 мм / 3 винта M6x75 мм	1 комплект	0424169
Крепежный комплект DGT35/DGT50/NGT35 TS 67-72 мм 1 штифт 8x140 мм / 3 винта M6x80 мм	1 комплект	0424171
Крепежный комплект DGT35/DGT50/NGT35 TS 72-77 мм 1 штифт 8x140 мм / 3 винта M6x85 мм	1 комплект	0424172
Крепежный комплект DGT35/DGT50/NGT35 TS 77-82 мм 1 штифт 8x150 мм / 3 винта M6x90 мм	1 комплект	0424173
Крепежный комплект DGT35/DGT50/NGT35 TS 82-87 мм 1 штифт 8x150 мм / 3 винта M6x95 мм	1 комплект	0424174
Крепежный комплект DGT35/DGT50/NGT35 TS 87-92 мм 1 штифт 8x160 мм / 3 винта M6x100 мм	1 комплект	0424175

Крепежный комплект для квадрата 10 мм:

Название продукта	Норма упаковки	Артикул
Крепежный комплект DGT35/DGT50/NGT35 TS 57-62 мм 1 штифт 8/10/8x130 мм / 3 винта M6x70 мм	1 комплект	0424183
Крепежный комплект DGT35/DGT50/NGT35 TS 62-67 мм 1 штифт 8/10/8x130 мм / 3 винта M6x75 мм	1 комплект	0424184
Крепежный комплект DGT35/DGT50/NGT35 TS 67-72 мм 1 штифт 8/10/8x140 мм / 3 винта M6x80 мм	1 комплект	0424185
Крепежный комплект DGT35/DGT50/NGT35 TS 72-77 мм 1 штифт 8/10/8x140 мм / 3 винта M6x85 мм	1 комплект	0424186
Крепежный комплект DGT35/DGT50/NGT35 TS 77-82 мм 1 штифт 8/10/8x150 мм / 3 винта M6x90 мм	1 комплект	0424187
Крепежный комплект DGT35/DGT50/NGT35 TS 82-87 мм 1 штифт 8/10/8x150 мм / 3 винта M6x95 мм	1 комплект	0424188
Крепежный комплект DGT35/DGT50/NGT35 TS 87-92 мм 1 штифт 8/10/8x160 мм / 3 винта M6x100 мм	1 комплект	0424189

Четырехгранные штифты для полугарнитуров DGT50 (внутренних)

Название продукта	Норма упаковки	Артикул
Четырехгранный штифт, оцинкованный 1 штифт 8/8x90 мм	1 шт.	0337806
Четырехгранный штифт, оцинкованный 1 штифт 8/8x100 мм	1 шт.	0337807
Четырехгранный штифт, оцинкованный 1 штифт 8/8x120 мм	1 шт.	0337803

Крепежный комплект KGT50

Крепежный комплект для квадрата 8 мм:

Название продукта	Норма упаковки	Артикул
Крепежный комплект KGT35/KGT50 TS 57-62 мм 1 штифт 8x90 мм / 3 винта M6x70 мм	1 комплект	0424176
Крепежный комплект KGT35/KGT50 TS 62-67 мм 1 штифт 8x95 мм / 3 винта M6x75 мм	1 комплект	0424177
Крепежный комплект KGT35/KGT50 TS 67-72 мм 1 штифт 8x100 мм / 3 винта M6x80 мм	1 комплект	0424178
Крепежный комплект KGT35/KGT50 TS 72-77 мм 1 штифт 8x105 мм / 3 винта M6x85 мм	1 комплект	0424179
Крепежный комплект KGT35/KGT50 TS 77-82 мм 1 штифт 8x110 мм / 3 винта M6x90 мм	1 комплект	0424180
Крепежный комплект KGT35/KGT50 TS 82-87 мм 1 штифт 8x115 мм / 3 винта M6x95 мм	1 комплект	0424181
Крепежный комплект KGT35/KGT50 TS 87-92 мм 1 штифт 8x120 мм / 3 винта M6x100 мм	1 комплект	0424182

Крепежный комплект для квадрата 10 мм:

Название продукта	Норма упаковки	Артикул
Крепежный комплект KGT35/KGT50 N10 TS 57-62 мм 1 штифт 8/10/8x90 мм / 3 винта M6x70 мм	1 комплект	0424190
Крепежный комплект KGT35/KGT50 N10 TS 62-67 мм 1 штифт 8/10/8x95 мм / 3 винта M6x75 мм	1 комплект	0424191
Крепежный комплект KGT35/KGT50 N10 TS 67-72 мм 1 штифт 8/10/8x100 мм / 3 винта M6x80 мм	1 комплект	0424193
Крепежный комплект KGT35/KGT50 N10 TS 72-77 мм 1 штифт 8/10/8x105 мм / 3 винта M6x85 мм	1 комплект	0424194
Крепежный комплект KGT35/KGT50 N10 TS 77-82 мм 1 штифт 8/10/8x110 мм / 3 винта M6x90 мм	1 комплект	0424195
Крепежный комплект KGT35/KGT50 N10 TS 82-87 мм 1 штифт 8/10/8x115 мм / 3 винта M6x95 мм	1 комплект	0424196
Крепежный комплект KGT35/KGT50 N10 TS 87-92 мм 1 штифт 8/10/8x120 мм / 3 винта M6x100 мм	1 комплект	0424197

ГАРНИТУРЫ - из алюминия и нержавеющей стали (шаблон для сверления 210 мм)

Нажимный гарнитур DGT35/92/210

Нажимный гарнитур blaugelb DGT35/92/210 с накладкой шириной 35 мм (межосевое расстояние PZ92) предназначен для деревянных, пластиковых и металлических входных дверей. Гарнитур оснащен механизмом возврата для точного расположения ручки.

Внутренняя накладка гарнитура легко крепится и снимается благодаря боковым защелкам. Гарнитур монтируется с помощью скрытого привинчивания.

Данный элегантный гарнитур выполнен из алюминия или матовой нержавеющей стали, представлен в разных цветовых решениях и PVD-покрытии.

Преимущества продукта:

- удерживающий механизм для точного расположения ручки
- боковые защелки для стабильной фиксации накладки
- высококачественные материалы и покрытие
- скрытое привинчивание

Доступные цвета:

F1 (серебро) | F9 (сталь) | RAL 9016 (белый) | RAL 8077 (коричневый) | Нержавеющая сталь | PVD покрытие (золото)

Технические данные:

Материал:	алюминий или нержавеющая сталь
Конструкция ручки:	фиксированная / поворотная / механизм возврата
Внутренний квадрат ручки:	8 мм
Размер накладки:	35 x 245 мм
Высота накладки:	10 мм
Межосевое расстояние:	92 мм
Монтаж:	скрытое привинчивание, 3xM6
Норма упаковки:	1 гарнитур (без крепежного комплекта)

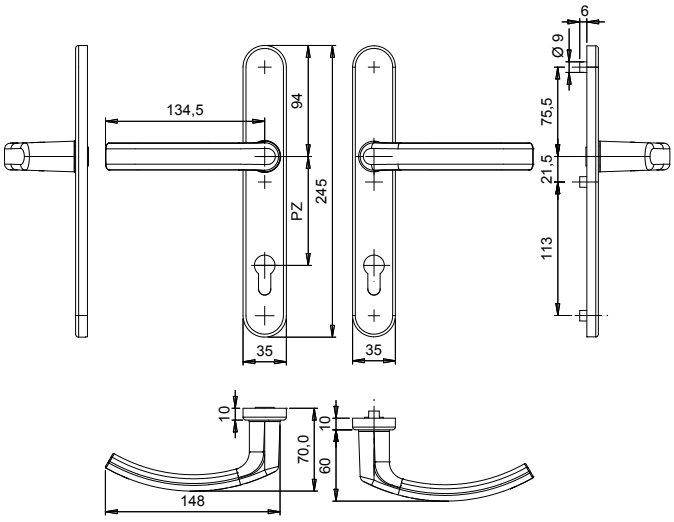

Название продукта	Кол-во в уп.	Артикул
Нажимный гарнитур blaugelb DGT35/92/210 алюминий **F1 (серебро)**	1 шт.	0169698
Нажимный гарнитур blaugelb DGT35/92/210 алюминий **F9 (сталь)**	1 шт.	0169699
Нажимный гарнитур blaugelb DGT35/92/210 алюминий **RAL 9016 (белый)**	1 шт.	0169701
Нажимный гарнитур blaugelb DGT35/92/210 алюминий **RAL 8077 (коричневый)**	1 шт.	0223532
Нажимный гарнитур blaugelb DGT35/92/210 нержавеющая сталь **PVD-покрытие (золото)**	1 шт.	0198169
Нажимный гарнитур blaugelb DGT35/92/210 **Нержавеющая сталь гладкая матовая**	1 шт.	0223533

Подходящий крепежный комплект на стр. 76

Нажимный гарнитур DGT35/92/210 ZA

Нажимный гарнитур blaugelb DGT35/92/210 ZA с накладкой шириной 35 мм (межосевое расстояние PZ92) и защитой от извлечения цилиндра. Предназначен для деревянных, пластиковых и металлических входных дверей. Гарнитур оснащен механизмом возврата для точного расположения ручки.

Внутренняя накладка гарнитура легко крепится и снимается благодаря боковым защелкам. Гарнитур монтируется с помощью скрытого привинчивания.

Данный элегантный гарнитур выполнен из алюминия или матовой нержавеющей стали, представлен в разных цветовых решениях и PVD-покрытии.

Преимущества продукта:

- удерживающий механизм для точного расположения ручки
- повышенная безопасность благодаря защите от извлечения цилиндра
- боковые защелки для стабильной фиксации накладки
- высококачественные материалы и покрытие
- скрытое привинчивание

Доступные цвета:

F1 (серебро) | F9 (сталь) | RAL 9016 (белый) | RAL 8077 (коричневый) | Нержавеющая сталь | PVD покрытие (золото)

Технические данные

Материал:	алюминий или нержавеющая сталь
Конструкция ручки:	фиксированная / поворотная
Внутренний квадрат ручки:	8 мм
Размер накладки:	35 x 245 мм
Высота накладки:	15 мм (нержавеющая сталь 10 мм)
Межосевое расстояние:	92 мм
Выступ цилиндра:	12 - 17 мм (нержавеющая сталь 9 - 12 мм)
Монтаж:	скрытое привинчивание, 3xM6
Норма упаковки:	1 гарнитур (без крепежного комплекта)

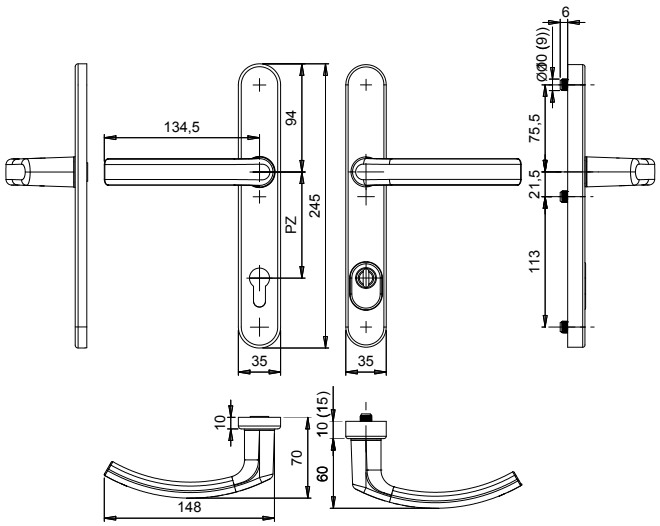

Название продукта	Кол-во в уп.	Артикул
Нажимный гарнитур blaugelb DGT35/92/210 ZA алюминий **F1 (серебро)**	1 шт.	0223538
Нажимный гарнитур blaugelb DGT35/92/210 ZA алюминий **F9 (сталь)**	1 шт.	0223541
Нажимный гарнитур blaugelb DGT35/92/210 ZA алюминий **RAL 9016 (белый)**	1 шт.	0223542
Нажимный гарнитур blaugelb DGT35/92/210 ZA алюминий **RAL 8077 (коричневый)**	1 шт.	0223540
Нажимный гарнитур blaugelb DGT35/92/210 ZA нержавеющая сталь **PVD-покрытие (золото)**	1 шт.	0226270
Нажимный гарнитур blaugelb DGT35/92/210 ZA **Нержавеющая сталь гладкая матовая**	1 шт.	0223543

Подходящий крепежный комплект на стр. 76

ГАРНИТУРЫ - из алюминия и нержавеющей стали (шаблон для сверления 210 мм)

Переменный гарнитур KGT35/92/210

Переменный гарнитур blaugelb KGT35/92/210 с накладкой шириной 35 мм (межосевое расстояние PZ92) предназначен для деревянных, пластиковых и металлических входных дверей. Гарнитур оснащен механизмом возврата для точного расположения ручки.

Внутренняя накладка гарнитура легко крепится и снимается благодаря боковым защелкам. Гарнитур монтируется с помощью скрытого привинчивания.

Данный элегантный гарнитур выполнен из алюминия или матовой нержавеющей стали, представлен в разных цветовых решениях и PVD-покрытии.

Преимущества продукта

- удерживающий механизм для точного расположения ручки
- боковые защелки для стабильной фиксации накладки
- высококачественные материалы и покрытие
- скрытое привинчивание

Доступные цвета:

F1 (серебро) | F9 (сталь) | RAL 9016 (белый) | RAL 8077 (коричневый) | Нержавеющая сталь | PVD покрытие (золото)

Технические данные:

Материал:	алюминий или нержавеющая сталь
Конструкция ручки:	фиксированная / поворотная
Внутренний квадрат ручки:	8 мм
Размер накладки:	35 x 245 мм
Высота накладки:	10 мм
Межосевое расстояние:	92 мм
Монтаж:	скрытое привинчивание, 3xM6
Норма упаковки:	1 гарнитур (без крепежного комплекта)

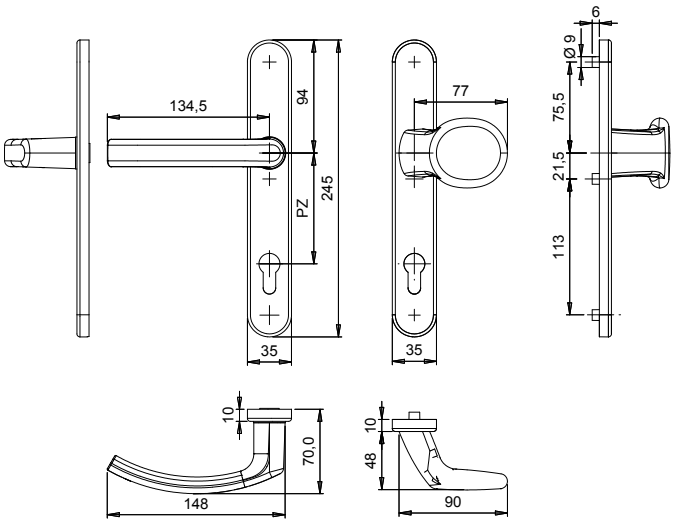

Название продукта	Кол-во в уп.	Артикул
Переменный гарнитур blaugelb KGT35/92/210 алюминий **F1 (серебро)**	1 шт.	0169706
Переменный гарнитур blaugelb KGT35/92/210 алюминий **F9 (сталь)**	1 шт.	0169707
Переменный гарнитур blaugelb KGT35/92/210 алюминий **RAL 9016 (белый)**	1 шт.	0169709
Переменный гарнитур blaugelb KGT35/92/210 алюминий **RAL 8077 (коричневый)**	1 шт.	9050121
Переменный гарнитур blaugelb KGT35/92/210 нержавеющая сталь **PVD-покрытие (золото)**	1 шт.	0198178
Переменный гарнитур blaugelb KGT35/92/210 **Нержавеющая сталь гладкая матовая**	1 шт.	0223553

Подходящий крепежный комплект на стр. 76

Переменный гарнитур KGT35/92/210 ZA

Переменный гарнитур blaugelb KGT35/92/210 ZA с накладкой шириной 35 мм (межосевое расстояние PZ92) и защитой от извлечения цилиндра. Предназначен для деревянных, пластиковых и металлических входных дверей. Гарнитур оснащен механизмом возврата для точного расположения ручки.

Внутренняя накладка гарнитура легко крепится и снимается благодаря боковым защелкам. Гарнитур монтируется с помощью скрытого привинчивания.

Данный элегантный гарнитур выполнен из алюминия или матовой нержавеющей стали, представлен в разных цветовых решениях и PVD-покрытии.

Преимущества продукта:

- удерживающий механизм для точного расположения ручки
- повышенная безопасность благодаря защите от извлечения цилиндра
- боковые защелки для стабильной фиксации накладки
- высококачественные материалы и покрытие
- скрытое привинчивание

Доступные цвета:

F1 (серебро) | F9 (сталь) | RAL 9016 (белый) | RAL 8077 (коричневый) | Нержавеющая сталь | PVD покрытие (золото)

Технические данные:

Материал:	алюминий или нержавеющая сталь
Конструкция ручки:	фиксированная / поворотная
Внутренний квадрат ручки:	8 мм
Размер накладки:	35 x 245 мм
Высота накладки:	15 мм (нержавеющая сталь 10 мм)
Межосевое расстояние:	92 мм
Выступ цилиндра:	12 - 17 мм (нержавеющая сталь 9 - 12 мм)
Монтаж:	скрытое привинчивание, 3xM6
Норма упаковки:	1 гарнитур (без крепежного комплекта)

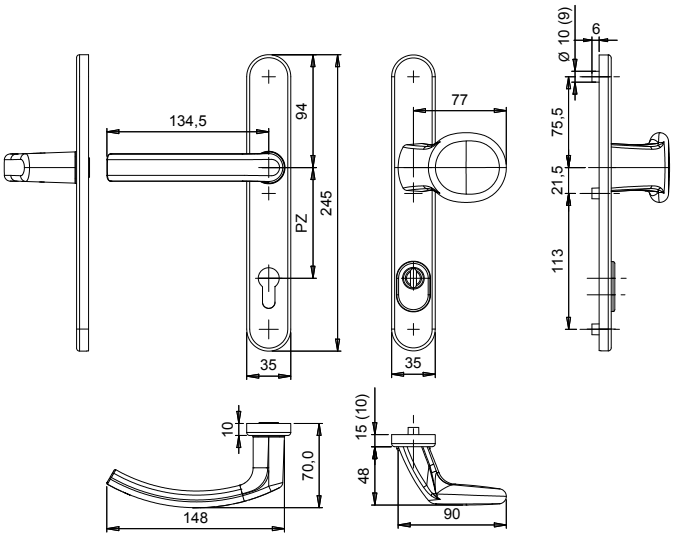

Название продукта	Кол-во в уп.	Артикул
Переменный гарнитур blaugelb KGT35/92/210 ZA алюминий **F1 (серебро)**	1 шт.	0223554
Переменный гарнитур blaugelb KGT35/92/210 ZA алюминий **F9 (сталь)**	1 шт.	0223556
Переменный гарнитур blaugelb KGT35/92/210 ZA алюминий **RAL 9016 (белый)**	1 шт.	0223557
Переменный гарнитур blaugelb KGT35/92/210 ZA алюминий **RAL 8077 (коричневый)**	1 шт.	0223555
Переменный гарнитур blaugelb KGT35/92/210 ZA нержавеющая сталь **PVD-покрытие (золото)**	1 шт.	0226263
Переменный гарнитур blaugelb KGT35/92/210 ZA **Нержавеющая сталь гладкая матовая**	1 шт.	0223558

Подходящий крепежный комплект на стр. 76

ГАРНИТУРЫ - из алюминия и нержавеющей стали (шаблон для сверления 210 мм)

Переменный гарнитур BGT35/92/210

Переменный гарнитур blaugelb BGT35/92/210 с накладкой шириной 35 мм (межосевое расстояние PZ92) предназначен для деревянных, пластиковых и металлических входных дверей. Гарнитур оснащен механизмом возврата для точного расположения ручки.

Внутренняя накладка гарнитура легко крепится и снимается благодаря боковым защелкам. Гарнитур монтируется с помощью скрытого привинчивания.

Данный элегантный гарнитур выполнен из алюминия или матовой нержавеющей стали, представлен в разных цветовых решениях и PVD-покрытии.

Преимущества продукта:

- удерживающий механизм для точного расположения ручки
- боковые защелки для стабильной фиксации накладки
- высококачественные материалы и покрытие
- скрытое привинчивание

Доступные цвета:

F1 (серебро) | F9 (сталь) | RAL 9016 (белый) | RAL 8077 (коричневый) | Нержавеющая сталь | PVD покрытие (золото)

Технические данные:

Материал:	алюминий или нержавеющая сталь
Конструкция ручки:	фиксированная / поворотная
Внутренний квадрат ручки:	8 мм
Размер накладки:	35 x 245 мм
Высота накладки:	10 мм
Межосевое расстояние:	92 мм
Монтаж:	скрытое привинчивание, 3xM6
Норма упаковки:	1 гарнитур (без крепежного комплекта)

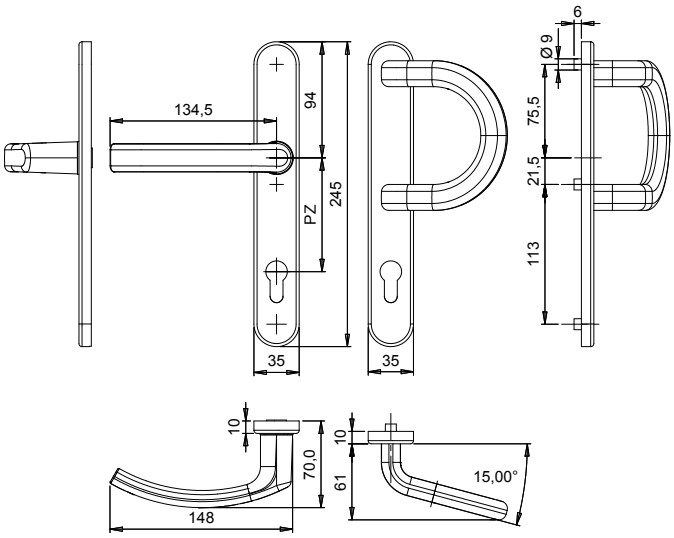

Название продукта	Кол-во в уп.	Артикул
Переменный гарнитур blaugelb BGT35/92/210 алюминий **F1 (серебро)**	1 шт.	0175973
Переменный гарнитур blaugelb BGT35/92/210 алюминий **F9 (сталь)**	1 шт.	0175974
Переменный гарнитур blaugelb BGT35/92/210 алюминий **RAL 9016 (белый)**	1 шт.	0175976
Переменный гарнитур blaugelb BGT35/92/210 алюминий **RAL 8077 (коричневый)**	1 шт.	0175975
Переменный гарнитур blaugelb BGT35/92/210 нержавеющая сталь **PVD-покрытие (золото)**	1 шт.	0198184
Переменный гарнитур blaugelb BGT35/92/210 **Нержавеющая сталь гладкая матовая**	1 шт.	0223562

Подходящий крепежный комплект на стр. 76

Переменный гарнитур BGT35/92/210 ZA

Переменный гарнитур blaugelb BGT35/92/210 ZA с накладкой шириной 35 мм (межосевое расстояние PZ92) и защитой от извлечения цилиндра. Предназначен для деревянных, пластиковых и металлических входных дверей. Гарнитур оснащен механизмом возврата для точного расположения ручки.

Внутренняя накладка гарнитура легко крепится и снимается благодаря боковым защелкам. Гарнитур монтируется с помощью скрытого привинчивания.

Данный элегантный гарнитур выполнен из алюминия или матовой нержавеющей стали, представлен в разных цветовых решениях и PVD-покрытии.

Преимущества продукта:

- удерживающий механизм для точного расположения ручки
- повышенная безопасность благодаря защите от извлечения цилиндра
- боковые защелки для стабильной фиксации накладки
- высококачественные материалы и покрытие
- скрытое привинчивание

Доступные цвета:

F1 (серебро) | F9 (сталь) | RAL 9016 (белый) | RAL 8077 (коричневый) | Нержавеющая сталь | PVD покрытие (золото)

Технические данные:

Материал:	алюминий или нержавеющая сталь
Конструкция ручки:	фиксированная / поворотная
Внутренний квадрат ручки:	8 мм
Размер накладки:	35 x 245 мм
Высота накладки:	15 мм (нержавеющая сталь 10 мм)
Межосевое расстояние:	92 мм
Выступ цилиндра:	12 - 17 мм (нержавеющая сталь 9 - 12 мм)
Монтаж:	скрытое привинчивание, 3xM6
Норма упаковки:	1 гарнитур (без крепежного комплекта)

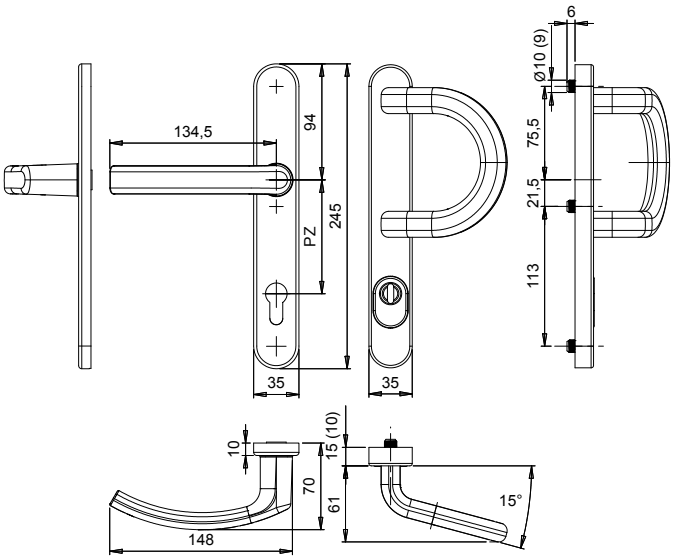

Название продукта	Кол-во в уп.	Артикул
Переменный гарнитур blaugelb BGT35/92/210 ZA алюминий **F1 (серебро)**	1 шт.	0223564
Переменный гарнитур blaugelb BGT35/92/210 ZA алюминий **F9 (сталь)**	1 шт.	0223567
Переменный гарнитур blaugelb BGT35/92/210 ZA алюминий **RAL 9016 (белый)**	1 шт.	0223569
Переменный гарнитур blaugelb BGT35/92/210 ZA алюминий **RAL 8077 (коричневый)**	1 шт.	0223565
Переменный гарнитур blaugelb BGT35/92/210 ZA нержавеющая сталь **PVD-покрытие (золото)**	1 шт.	0226273
Переменный гарнитур blaugelb BGT35/92/210 ZA **Нержавеющая сталь гладкая матовая**	1 шт.	0223570

Подходящий крепежный комплект на стр. 76

ГАРНИТУРЫ - из алюминия и нержавеющей стали (шаблон для сверления 210 мм)

Гарнитур с плоской ручкой под рольставни NGT35/92/210

Гарнитур с плоской ручкой под рольставни blaugelb NGT35/92/210 и накладкой шириной 35 мм (межосевое расстояние PZ92) предназначен для деревянных, пластиковых и металлических входных дверей. Плоская ручка специально разработана для входных дверей с рольставнями, защитой от солнца, жалюзи и москитными сетками. Гарнитур оснащен механизмом возврата для точного расположения ручки.

Внутренняя накладка гарнитура легко крепится и снимается благодаря боковым защелкам. Гарнитур монтируется с помощью скрытого привинчивания.

Данный элегантный гарнитур выполнен из алюминия или матовой нержавеющей стали и представлен в разных цветовых решениях.

Преимущества продукта:

- специальная плоская ручка для элементов с рольставнями, защитой от солнца, жалюзи, москитными сетками и т.д.
- удерживающий механизм для точного расположения ручки
- боковые защелки для стабильной фиксации накладки
- высококачественные материалы и покрытие
- скрытое привинчивание

Доступные цвета:

F1 (серебро) | F9 (сталь) | RAL 9016 (белый) | RAL 8077 (коричневый) | Нержавеющая сталь

Технические данные:

Материал:	алюминий или нержавеющая сталь
Конструкция ручки:	фиксированная / поворотная / механизм возврата
Внутренний квадрат ручки:	8 мм
Размер накладки:	35 x 245 мм
Высота накладки:	10 мм
Межосевое расстояние:	92 мм
Монтаж:	скрытое привинчивание, 3xM6
Норма упаковки:	1 гарнитур (без крепежного комплекта)

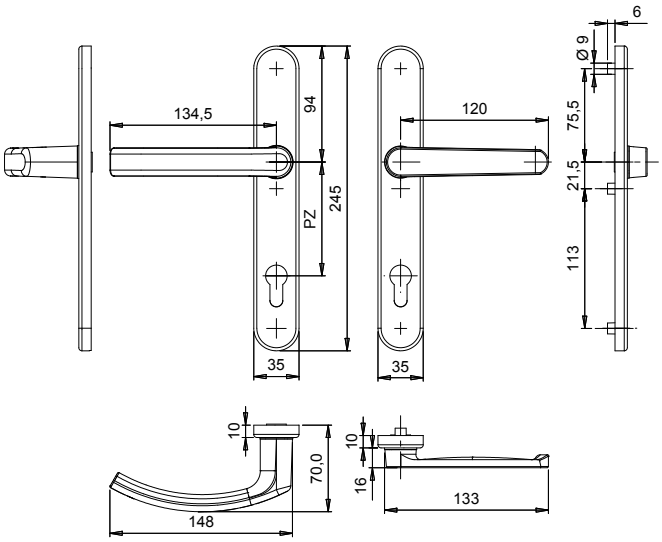

Название продукта	Кол-во в уп.	Артикул
Гарнитур с плоской ручкой под рольставни blaugelb NGT35/92/210 алюминий **F1 (серебро)**	1 шт.	0223571
Гарнитур с плоской ручкой под рольставни blaugelb NGT35/92/210 алюминий **F9 (сталь)**	1 шт.	0223573
Гарнитур с плоской ручкой под рольставни blaugelb NGT35/92/210 алюминий **RAL 9016 (белый)**	1 шт.	0223574
Гарнитур с плоской ручкой под рольставни blaugelb NGT35/92/210 алюминий **RAL 8077 (коричневый)**	1 шт.	0223572
Гарнитур с плоской ручкой под рольставни blaugelb NGT35/92/210 **Нержавеющая сталь гладкая матовая**	1 шт.	0232560

Подходящий крепежный комплект на стр. 76

Гарнитур с плоской ручкой под рольставни NGT35/92/210 ZA

Гарнитур с плоской ручкой под рольставни blaugelb NGT35/92/210 ZA, имеет накладку шириной 35 мм (межосевое расстояние PZ92) и защиту от извлечения цилиндра. Предназначен для деревянных, пластиковых и металлических входных дверей. Плоская ручка специально разработана для входных дверей с рольставнями, защитой от солнца, жалюзи и москитными сетками. Гарнитур оснащен механизмом возврата для точного расположения ручки.

Внутренняя накладка гарнитура легко крепится и снимается благодаря боковым защелкам. Гарнитур монтируется с помощью скрытого привинчивания.

Данный элегантный гарнитур выполнен из алюминия или матовой нержавеющей стали и представлен в разных цветовых решениях.

Преимущества продукта:

- специальная плоская ручка для элементов с рольставнями, защитой от солнца, жалюзи, москитными сетками и т.д.
- улучшенная безопасность благодаря защите от извлечения цилиндра
- удерживающий механизм для точного расположения ручки
- боковые защелки для стабильной фиксации накладки
- высококачественные материалы и покрытие
- скрытое привинчивание

Доступные цвета:

F1 (серебро) | F9 (сталь) | RAL 9016 (белый) | RAL 8077 (коричневый) | Нержавеющая сталь

Технические данные:

Материал:	алюминий или нержавеющая сталь
Конструкция ручки:	фиксированная / поворотная / механизм возврата
Внутренний квадрат ручки:	8 мм
Размер накладки:	35 x 245 мм
Высота накладки:	15 мм (нержавеющая сталь 10 мм)
Межосевое расстояние:	92 мм
Выступ цилиндра:	12 - 17 мм (нержавеющая сталь 9 - 12 мм)
Монтаж:	скрытое привинчивание, 3xM6
Норма упаковки:	1 гарнитур (без крепежного комплекта)

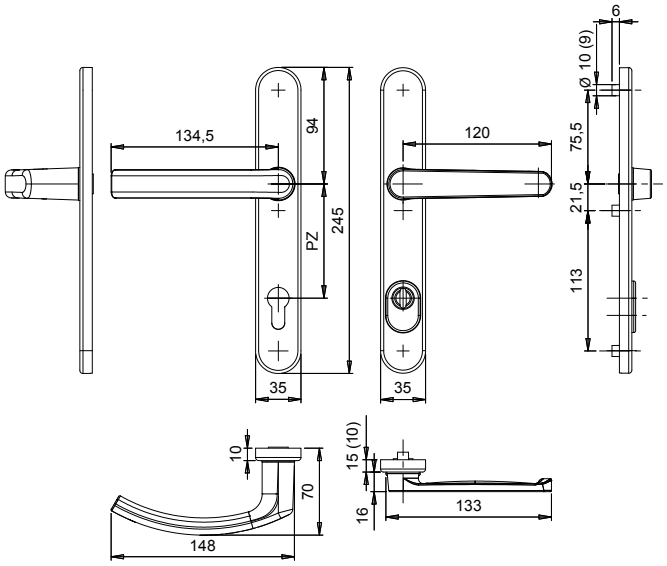

Название продукта	Кол-во в уп.	Артикул
Гарнитур с плоской ручкой под рольставни blaugelb NGT35/92/210 ZA алюминий **F1 (серебро)**	1 шт.	0223575
Гарнитур с плоской ручкой под рольставни blaugelb NGT35/92/210 ZA алюминий **F9 (сталь)**	1 шт.	0223577
Гарнитур с плоской ручкой под рольставни blaugelb NGT35/92/210 ZA алюминий **RAL 9016 (белый)**	1 шт.	0223578
Гарнитур с плоской ручкой под рольставни blaugelb NGT35/92/210 ZA алюминий **RAL 8077 (коричневый)**	1 шт.	0223576
Гарнитур с плоской ручкой под рольставни blaugelb NGT35/92/210 ZA **Нержавеющая сталь гладкая матовая**	1 шт.	9050157

Подходящий крепежный комплект на стр. 76

ГАРНИТУРЫ - из алюминия и нержавеющей стали (шаблон для сверления 210 мм)

Нажимный полугарнитур DGT35/92/210 (внешний)

Нажимный полугарнитур blaugelb DGT35/92/210 (внешний) с накладкой шириной 35 мм (межосевое расстояние PZ92) предназначен для деревянных, пластиковых и металлических входных дверей. Комбинируется с нажимным полугарнитуром blaugelb DGT35/92/210 (внутренним) и монтируется с помощью скрытого привинчивания.

Данный элегантный полугарнитур выполнен из алюминия или матовой нержавеющей стали, представлен в разных цветовых решениях и PVD-покрытии.

Преимущества продукта:

- высококачественные материалы и покрытие
- скрытое привинчивание

Доступные цвета:

F1 (серебро) | F9 (сталь) | RAL 9016 (белый) | RAL 8077 (коричневый) | Нержавеющая сталь | PVD покрытие (золото)

Технические данные:

Материал:	алюминий или нержавеющая сталь
Конструкция ручки:	фиксированная / поворотная
Внутренний квадрат ручки:	8 мм
Размер накладки:	35 x 245 мм
Высота накладки:	10 мм
Межосевое расстояние:	92 мм
Монтаж:	скрытое привинчивание, 3xM6
Норма упаковки:	1 гарнитур (без крепежного комплекта)

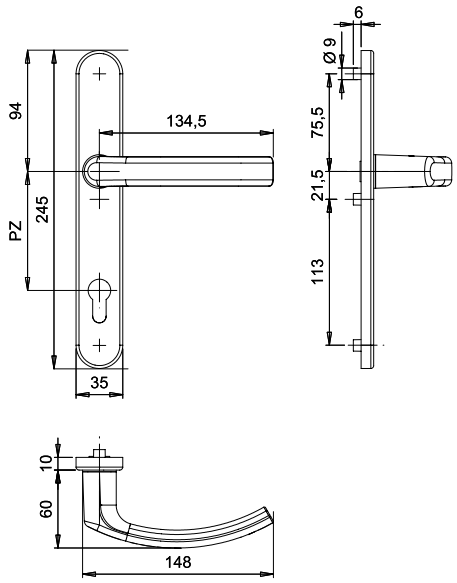

Название продукта	Кол-во в уп.	Артикул
Нажимный полугарнитур blaugelb DGT35/92/210 PZ92 (внешний) алюминий **F1 (серебро)**	1 шт.	0195186
Нажимный полугарнитур blaugelb DGT35/92/210 PZ92 (внешний) алюминий **F9 (сталь)**	1 шт.	0195187
Нажимный полугарнитур blaugelb DGT35/92/210 PZ92 (внешний) алюминий **RAL 9016 (белый)**	1 шт.	0195189
Нажимный полугарнитур blaugelb DGT35/92/210 PZ92 (внешний) алюминий **RAL 8077 (коричневый)**	1 шт.	0195188
Нажимный полугарнитур blaugelb DGT35/92/210 PZ92 (внешний) нержавеющая сталь **PVD-покрытие (золото)**	1 шт.	9050171
Нажимный полугарнитур blaugelb DGT35/92/210 PZ92 (внешний) **Нержавеющая сталь гладкая матовая**	1 шт.	0269230

Подходящий крепежный комплект на стр. 76

Нажимный полугарнитур DGT35/92/210 ZA (внешний)

Нажимный полугарнитур DGT35/92/210 ZA (внешний) с шириной пластины 35 мм (расстояние PZ92) и защитой от извлечения цилиндра. Подходит для наружных деревянных, пластиковых и металлических дверей. Комбинируется с нажимным полугарнитуром blaugelb DGT35/92/210 (внутренним) и монтируется с помощью скрытого привинчивания.

Данный элегантный полугарнитур выполнен из алюминия или матовой нержавеющей стали, представлен в разных цветовых решениях и PVD-покрытии.

Преимущества продукта:

- улучшенная безопасность благодаря защите от извлечения цилиндра
- высококачественные материалы и покрытие
- скрытое привинчивание

Доступные цвета:

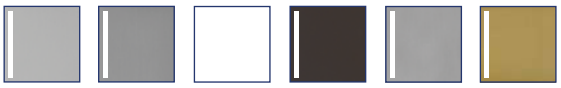

F1 (серебро) | F9 (сталь) | RAL 9016 (белый) | RAL 8077 (коричневый) | Нержавеющая сталь | PVD покрытие (золото)

Технические данные:

Материал:	алюминий или нержавеющая сталь
Конструкция ручки:	фиксированная / поворотная
Внутренний квадрат ручки:	8 мм
Размер накладки:	35 x 245 мм
Высота накладки:	15 мм (нержавеющая сталь 10 мм)
Межосевое расстояние:	92 мм
Выступ цилиндра:	12 - 17 мм (нержавеющая сталь 9 - 12 мм)
Монтаж:	скрытое привинчивание, 3xM6
Норма упаковки:	1 гарнитур (без крепежного комплекта)

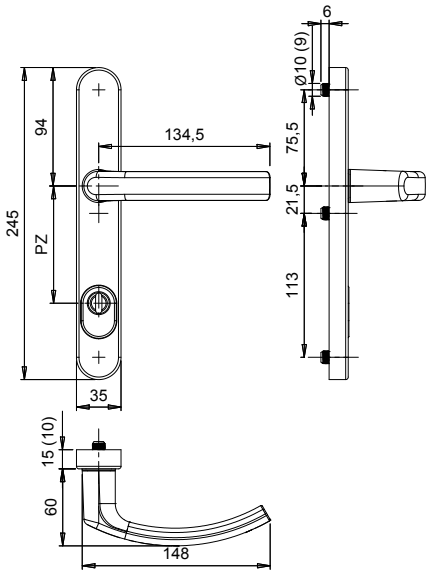

Название продукта	Кол-во в уп.	Артикул
Нажимный полугарнитур blaugelb DGT35/92/210 ZA (внешний) алюминий **F1 (серебро)**	1 шт.	0376370
Нажимный полугарнитур blaugelb DGT35/92/210 ZA (внешний) алюминий **F9 (сталь)**	1 шт.	9050169
Нажимный полугарнитур blaugelb DGT35/92/210 ZA (внешний) алюминий **RAL 9016 (белый)**	1 шт.	0376371
Нажимный полугарнитур blaugelb DGT35/92/210 ZA (внешний) алюминий **RAL 8077 (коричневый)**	1 шт.	0376372
Нажимный полугарнитур blaugelb DGT35/92/210 ZA (внешний) нержавеющая сталь **PVD-покрытие (золото)**	1 шт.	9050170
Нажимный полугарнитур blaugelb DGT35/92/210 ZA (внешний) **Нержавеющая сталь гладкая матовая**	1 шт.	0376369

Подходящий крепежный комплект на стр. 76

ГАРНИТУРЫ - из алюминия и нержавеющей стали (шаблон для сверления 210 мм)

Переменный полугарнитур KGT35/92/210 (внешний)

Переменный полугарнитур blaugelb KGT35/92/210 (внешний) с накладкой шириной 35 мм (межосевое расстояние PZ92) предназначен для деревянных, пластиковых и металлических входных дверей. Комбинируется с полугарнитуром blaugelb DGT35/92/210 (внутренним) и монтируется с помощью скрытого привинчивания.

Данный элегантный полугарнитур выполнен из алюминия или матовой нержавеющей стали, представлен в разных цветовых решениях и PVD-покрытии.

Преимущества продукта:

- высококачественные материалы и покрытие
- скрытое привинчивание

Доступные цвета:

F1 (серебро) | F9 (сталь) | RAL 9016 (белый) | RAL 8077 (коричневый) | Нержавеющая сталь | PVD покрытие (золото)

Технические данные:

Материал:	алюминий или нержавеющая сталь
Конструкция ручки:	фиксированная / поворотная
Внутренний квадрат ручки:	8 мм
Размер накладки:	35 x 245 мм
Высота накладки:	10 мм
Межосевое расстояние:	92 мм
Монтаж:	скрытое привинчивание, 3xM6
Норма упаковки:	1 гарнитур (без крепежного комплекта)

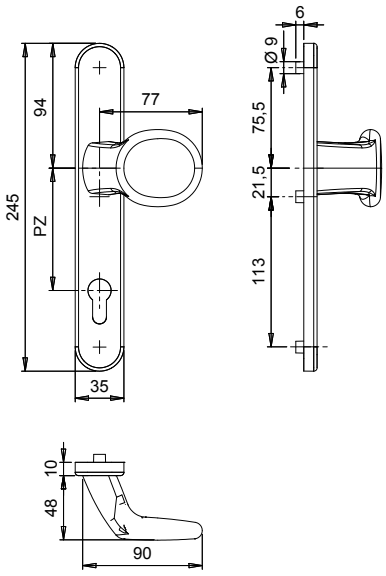

Название продукта	Кол-во в уп.	Артикул
Переменный полугарнитур blaugelb KGT35/92/210 (внешний) алюминий **F1 (серебро)**	1 шт.	0169710
Переменный полугарнитур blaugelb KGT35/92/210 (внешний) алюминий **F9 (сталь)**	1 шт.	9050164
Переменный полугарнитур blaugelb KGT35/92/210 (внешний) алюминий **RAL 9016 (белый)**	1 шт.	0169713
Переменный полугарнитур blaugelb KGT35/92/210 (внешний) алюминий **RAL 8077 (коричневый)**	1 шт.	9050165
Переменный полугарнитур blaugelb KGT35/92/210 (внешний) нержавеющая сталь **PVD-покрытие (золото)**	1 шт.	9050166
Переменный полугарнитур blaugelb KGT35/92/210 (внешний) **Нержавеющая сталь гладкая матовая**	1 шт.	0282918

Подходящий крепежный комплект на стр. 76

Переменный полугарнитур KGT35/92/210 ZA (внешний)

Переменный полугарнитур blaugelb KGT35/92/210 ZA (внешний) с накладкой шириной 35 мм (межосевое расстояние PZ92) и защитой от извлечения цилиндра. Предназначен для деревянных, пластиковых и металлических входных дверей. Комбинируется с полугарнитуром blaugelb DGT35/92/210 (внутренним) и монтируется с помощью скрытого привинчивания.

Данный элегантный полугарнитур выполнен из алюминия или матовой нержавеющей стали, представлен в разных цветовых решениях и PVD-покрытии.

Преимущества продукта:

- улучшенная безопасность благодаря защите от извлечения цилиндра
- высококачественные материалы и покрытие
- скрытое привинчивание

Доступные цвета:

F1 (серебро) | F9 (сталь) | RAL 9016 (белый) | RAL 8077 (коричневый) | Нержавеющая сталь | PVD покрытие (золото)

Технические данные:

Материал:	алюминий или нержавеющая сталь
Конструкция ручки:	фиксированная / поворотная
Внутренний квадрат ручки:	8 мм
Размер накладки:	35 x 245 мм
Высота накладки:	15 мм (нержавеющая сталь 10 мм)
Межосевое расстояние:	92 мм
Выступ цилиндра:	12 - 17 мм (нержавеющая сталь 9 - 12 мм)
Монтаж:	скрытое привинчивание, 3xM6
Норма упаковки:	1 гарнитур (без крепежного комплекта)

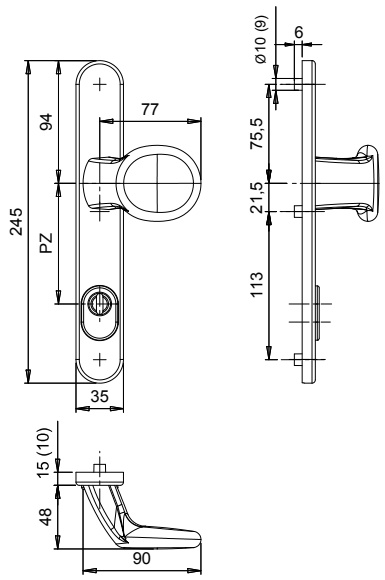

Название продукта	Кол-во в уп.	Артикул
Переменный полугарнитур blaugelb KGT35/92/210 ZA (внешний) алюминий **F1 (серебро)**	1 шт.	0376375
Переменный полугарнитур blaugelb KGT35/92/210 ZA (внешний) алюминий **F9 (сталь)**	1 шт.	9050167
Переменный полугарнитур blaugelb KGT35/92/210 ZA (внешний) алюминий **RAL 9016 (белый)**	1 шт.	0376376
Переменный полугарнитур blaugelb KGT35/92/210 ZA (внешний) алюминий **RAL 8077 (коричневый)**	1 шт.	0376377
Переменный полугарнитур blaugelb KGT35/92/210 ZA (внешний) нержавеющая сталь **PVD-покрытие (золото)**	1 шт.	9050168
Переменный полугарнитур blaugelb KGT35/92/210 ZA (внешний) **Нержавеющая сталь гладкая матовая**	1 шт.	0376373

Подходящий крепежный комплект на стр. 76

ГАРНИТУРЫ - из алюминия и нержавеющей стали (шаблон для сверления 210 мм)

Переменный полугарнитур BGT35/92/210 (внешний)

Переменный полугарнитур blaugelb BGT35/92/210 (внешний) с накладкой шириной 35 мм (межосевое расстояние PZ92) предназначен для деревянных, пластиковых и металлических входных дверей. Комбинируется с полугарнитуром blaugelb DGT35/92/210 (внутренним) и монтируется с помощью скрытого привинчивания.

Данный элегантный полугарнитур выполнен из алюминия или матовой нержавеющей стали, представлен в разных цветовых решениях и PVD-покрытии.

Преимущества продукта:

- высококачественные материалы и покрытие
- скрытое привинчивание

Доступные цвета:

F1 (серебро) | F9 (сталь) | RAL 9016 (белый) | RAL 8077 (коричневый) | Нержавеющая сталь | PVD покрытие (золото)

Технические данные:

Материал:	алюминий или нержавеющая сталь
Конструкция ручки:	фиксированная / поворотная
Внутренний квадрат ручки:	8 мм
Размер накладки:	35 x 245 мм
Высота накладки:	10 мм
Межосевое расстояние:	92 мм
Монтаж:	скрытое привинчивание, 3xM6
Норма упаковки:	1 гарнитур (без крепежного комплекта)

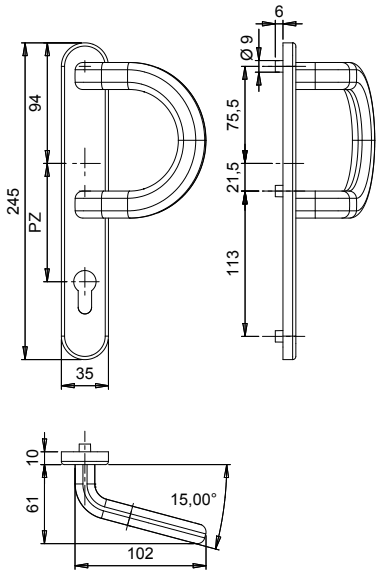

Название продукта	Кол-во в уп.	Артикул
Переменный полугарнитур blaugelb BGT35/92/210 (внешний) алюминий **F1 (серебро)**	1 шт.	9050158
Переменный полугарнитур blaugelb BGT35/92/210 (внешний) алюминий **F9 (сталь)**	1 шт.	9050159
Переменный полугарнитур blaugelb BGT35/92/210 (внешний) алюминий **RAL 9016 (белый)**	1 шт.	9050160
Переменный полугарнитур blaugelb BGT35/92/210 (внешний) алюминий **RAL 8077 (коричневый)**	1 шт.	9050161
Переменный полугарнитур blaugelb BGT35/92/210 (внешний) нержавеющая сталь **PVD-покрытие (золото)**	1 шт.	9050162
Переменный полугарнитур blaugelb BGT35/92/210 (внешний) **Нержавеющая сталь гладкая матовая**	1 шт.	9050163

Подходящий крепежный комплект на стр. 76

Переменный полугарнитур BGT35/92/210 ZA (внешний)

Переменный полугарнитур blaugelb BGT35/92/210 ZA (внешний) с накладкой шириной 35 мм (межосевое расстояние PZ92) и защитой от извлечения цилиндра. Предназначен для деревянных, пластиковых и металлических входных дверей. Комбинируется с полугарнитуром blaugelb DGT35/92/210 (внутренним) и монтируется с помощью скрытого привинчивания.

Данный элегантный полугарнитур выполнен из алюминия или матовой нержавеющей стали, представлен в разных цветовых решениях и PVD-покрытии.

Преимущества продукта:

- улучшенная безопасность благодаря защите от извлечения цилиндра
- высококачественные материалы и покрытие
- скрытое привинчивание

Доступные цвета:

F1 (серебро) | F9 (сталь) | RAL 9016 (белый) | RAL 8077 (коричневый) | Нержавеющая сталь | PVD покрытие (золото)

Технические данные:

Материал:	алюминий или нержавеющая сталь
Конструкция ручки:	фиксированная / поворотная
Внутренний квадрат ручки:	8 мм
Размер накладки:	35 x 245 мм
Высота накладки:	15 мм (нержавеющая сталь 10 мм)
Межосевое расстояние:	92 мм
Выступ цилиндра:	12 - 17 мм (нержавеющая сталь 9 - 12 мм)
Монтаж:	скрытое привинчивание, 3xM6
Норма упаковки:	1 гарнитур (без крепежного комплекта)

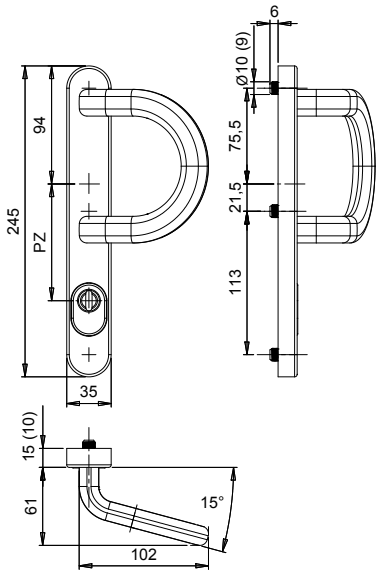

Название продукта	Кол-во в уп.	Артикул
Переменный полугарнитур blaugelb BGT35/92/210 ZA (внешний) алюминий **F1 (серебро)**	1 шт.	9050122
Переменный полугарнитур blaugelb BGT35/92/210 ZA (внешний) алюминий **F9 (сталь)**	1 шт.	0376380
Переменный полугарнитур blaugelb BGT35/92/210 ZA (внешний) алюминий **RAL 9016 (белый)**	1 шт.	9050123
Переменный полугарнитур blaugelb BGT35/92/210 ZA (внешний) алюминий **RAL 8077 (коричневый)**	1 шт.	9050154
Переменный полугарнитур blaugelb BGT35/92/210 ZA (внешний) нержавеющая сталь **PVD-покрытие (золото)**	1 шт.	9050155
Переменный полугарнитур blaugelb BGT35/92/210 ZA (внешний) **Нержавеющая сталь гладкая матовая**	1 шт.	9050156

Подходящий крепежный комплект на стр. 76

ГАРНИТУРЫ - из алюминия и нержавеющей стали (шаблон для сверления 210 мм)

Нажимный полугарнитур DGT35/92/210 (внутренний)

Нажимный полугарнитур blaugelb DGT35/92/210 (внутренний) с накладкой шириной 35 мм (межосевое расстояние PZ92) предназначен для деревянных, пластиковых и металлических входных дверей. Оснащен механизмом возврата для точного положения ручки.

Внутренняя накладка полугарнитура легко крепится и снимается благодаря боковым защелкам. Полугарнитур монтируется с помощью скрытого привинчивания.

Комбинируется с ручкой (односторонний монтаж с помощью расширительных кулачков) или внешними полугарнитурами blaugelb DGT/KGT/BGT35/92/210 (попарное крепление; крепежный комплект не входит в набор).

Данный элегантный полугарнитур выполнен из алюминия или матовой нержавеющей стали и представлен в разных цветовых решениях.

Преимущества продукта:

- удерживающий механизм для точного расположения ручки
- боковые защелки для стабильной фиксации накладки
- высококачественные материалы и покрытие
- скрытое привинчивание
- возможно использование расширительных кулачков для одностороннего крепления

Доступные цвета:

F1 (серебро) | F9 (сталь) | RAL 9016 (белый) | RAL 8077 (коричневый) | Нержавеющая сталь | PVD покрытие (золото)

Технические данные:

Материал:	алюминий или нержавеющая сталь
Конструкция ручки:	фиксированная / поворотная / механизм возврата
Внутренний квадрат ручки:	8 мм
Размер накладки:	35 x 245 мм
Высота накладки:	10 мм
Межосевое расстояние:	92 мм
Монтаж:	скрытое привинчивание, 3xM6
Норма упаковки:	1 гарнитур (без крепежного комплекта)

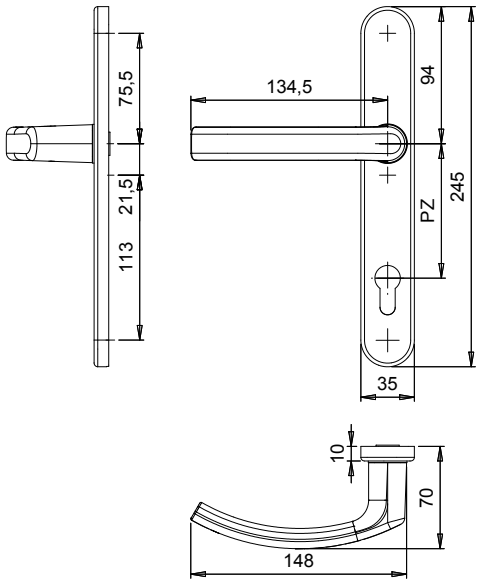

Название продукта	Кол-во в уп.	Артикул
Нажимный полугарнитур blaugelb DGT35/92/210 PZ92 (внутренний) алюминий **F1 (серебро)**	1 шт.	0169702
Нажимный полугарнитур blaugelb DGT35/92/210 PZ92 (внутренний) алюминий **F9 (сталь)**	1 шт.	0169703
Нажимный полугарнитур blaugelb DGT35/92/210 PZ92 (внутренний) алюминий **RAL 9016 (белый)**	1 шт.	0169705
Нажимный полугарнитур blaugelb DGT35/92/210 PZ92 (внутренний) алюминий **RAL 8077 (коричневый)**	1 шт.	0223544
Нажимный полугарнитур blaugelb DGT35/92/210 PZ92 (внутренний) нержавеющая сталь **PVD-покрытие (золото)**	1 шт.	0198175
Нажимный полугарнитур blaugelb DGT35/92/210 PZ92 (внутренний) **Нержавеющая сталь гладкая матовая**	1 шт.	0223546

Подходящий крепежный комплект на стр. 76

Крепежный комплект DGT/NGT 35/92/210

Крепежный комплект для квадрата 8 мм:

Название продукта	Норма упаковки	Артикул
Крепежный комплект DGT и NGT/92/210 TS 53-57 мм 1 штифт 8x120 мм / 3 винта M6x65 мм	1 комплект	9035814
Крепежный комплект DGT и NGT/92/210 TS 58-62 мм 1 штифт 8x120 мм / 3 винта M6x70 мм	1 комплект	9035815
Крепежный комплект DGT и NGT/92/210 TS 63-67 мм 1 штифт 8x130 мм / 3 винта M6x75 мм	1 комплект	9035816
Крепежный комплект DGT и NGT/92/210 TS 68-72 мм 1 штифт 8x130 мм / 3 винта M6x80 мм	1 комплект	9035817
Крепежный комплект DGT и NGT/92/210 TS 73-77 мм 1 штифт 8x130 мм / 3 винта M6x85 мм	1 комплект	9035818
Крепежный комплект DGT и NGT/92/210 TS 78-82 мм 1 штифт 8x130 мм / 3 винта M6x90 мм	1 комплект	9035819
Крепежный комплект DGT и NGT/92/210 TS 83-87 мм 1 штифт 8x140 мм / 3 винта M6x95 мм	1 комплект	9035820
Крепежный комплект DGT и NGT/92/210 TS 88-92 мм 1 штифт 8x150 мм / 3 винта M6x100 мм	1 комплект	9035821

Крепежный комплект для квадрата 10 мм:

Название продукта	Норма упаковки	Артикул
Крепежный комплект DGT и NGT/92/210 N10 TS 53-57 мм 1 штифт 8/10/8x120 мм / 3 винта M6x65 мм	1 комплект	9035831
Крепежный комплект DGT и NGT/92/210 N10 TS 53-57 мм 1 штифт 8/10/8x130 мм / 3 винта M6x75 мм	1 комплект	9035832
Крепежный комплект DGT и NGT/92/210 N10 TS 53-57 мм 1 штифт 8/10/8x130 мм / 3 винта M6x80 мм	1 комплект	9035833
Крепежный комплект DGT и NGT/92/210 N10 TS 53-57 мм 1 штифт 8/10/8x130 мм / 3 винта M6x85 мм	1 комплект	9035834
Крепежный комплект DGT и NGT/92/210 N10 TS 53-57 мм 1 штифт 8/10/8x130 мм / 3 винта M6x90 мм	1 комплект	9065859
Крепежный комплект DGT и NGT/92/210 N10 TS 53-57 мм 1 штифт 8/10/8x140 мм / 3 винта M6x95 мм	1 комплект	9035835

Четырехгранные штифты для полугарнитура DGT35/92/210 (внутренний)

Название продукта	Норма упаковки	Артикул
Четырехгранный штифт, оцинкованный 1 штифт 8/8x90 мм	1 шт.	0337806
Четырехгранный штифт, оцинкованный 1 штифт 8/8x100 мм	1 шт.	0337807
Четырехгранный штифт, оцинкованный 1 штифт 8/8x120 мм	1 шт.	0337803

Расширительный кулачок для полугарнитура DGT35/92/210 (внутренний)

Название продукта	Норма упаковки	Артикул
Расшитирельный кулачок blaugelb M5x25 с винтами	2 шт.	9035822

Крепежный комплект KGT/BGT 35/92/210

Крепежный комплект для квадрата 8 мм:

Название продукта	Норма упаковки	Артикул
Крепежный комплект BGT и KGT35/92/210 TS 53-57 мм 1 штифт 8x75 мм / 3 винта M6x65 мм	1 комплект	9035823
Крепежный комплект BGT и KGT35/92/210 TS 58-62 мм 1 штифт 8x75 мм / 3 винта M6x70 мм	1 комплект	9035824
Крепежный комплект BGT и KGT35/92/210 TS 63-67 мм 1 штифт 8x100 мм / 3 винта M6x75 мм	1 комплект	9035825
Крепежный комплект BGT и KGT35/92/210 TS 68-72 мм 1 штифт 8x100 мм / 3 винта M6x80 мм	1 комплект	9035826
Крепежный комплект BGT и KGT35/92/210 TS 73-77 мм 1 штифт 8x100 мм / 3 винта M6x85 мм	1 комплект	9035827
Крепежный комплект BGT и KGT35/92/210 TS 78-82 мм 1 штифт 8x100 мм / 3 винта M6x90 мм	1 комплект	9035828
Крепежный комплект BGT и KGT35/92/210 TS 83-87 мм 1 штифт 8x100 мм / 3 винта M6x95 мм	1 комплект	9035829
Крепежный комплект BGT и KGT35/92/210 TS 88-92 мм 1 штифт 8x120 мм / 3 винта M6x100 мм	1 комплект	9035830

Крепежный комплект для квадрата 10 мм:

Название продукта	Норма упаковки	Артикул
Крепежный комплект BGT и KGT35/92/210 N10 TS 53-57 мм 1 штифт 8/10x70 мм / 3 винта M6x65 мм	1 комплект	9065860
Крепежный комплект BGT и KGT35/92/210 N10 TS 58-62 мм 1 штифт 8/10x80 мм / 3 винта M6x70 мм	1 комплект	9035836
Крепежный комплект BGT и KGT35/92/210 N10 TS 63-67 мм 1 штифт 8/10x95 мм / 3 винта M6x75 мм	1 комплект	9035837
Крепежный комплект BGT и KGT35/92/210 N10 TS 68-72 мм 1 штифт 8/10x95 мм / 3 винта M6x80 мм	1 комплект	9035838
Крепежный комплект BGT и KGT35/92/210 N10 TS 73-77 мм 1 штифт 8/10x95 мм / 3 винта M6x85 мм	1 комплект	9035839
Крепежный комплект BGT и KGT35/92/210 N10 TS 78-82 мм 1 штифт 8/10x95 мм / 3 винта M6x90 мм	1 комплект	9065861
Крепежный комплект BGT и KGT35/92/210 N10 TS 83-87 мм 1 штифт 8/10x95 мм / 3 винта M6x95 мм	1 комплект	9065862

ГАРНИТУРЫ – нажимный полугарнитур DGT с овальной розеткой

Нажимный полугарнитур DGT с овальной розеткой

Нажимный полугарнитур blaugelb DGT с овальной розеткой шириной 33 мм предназначен для деревянных, пластиковых и металлических входных дверей. Полугарнитур оснащен удерживающей пружиной для точного расположения ручки. Удерживающая пружина помогает пружине замка возвращать защелку ручки в исходное положение.

Данный элегантный полугарнитур можно комбинировать с нажимной ручкой и соответствующей овальной розеткой. Выполнен из алюминия или матовой нержавеющей стали и представлен в разных цветовых решениях.

Преимущества продукта:

- удерживающая пружина для точного расположения ручки
- высококачественные материалы и покрытие
- скрытое привинчивание
- элегантный внешний вид на двери

Доступные цвета:

F1 (серебро) | RAL 9016 (белый) | RAL 8077 (коричневый) | F9 (сталь) | Нержавеющая сталь

Технические данные:

Материал:	алюминий или нержавеющая сталь гладкая матовая
Конструкция ручки:	фиксированная / поворотная / приподнимающая пружина
Внутренний квадрат ручки:	8 мм
Размер розетки:	33 x 74 мм (Ш x В)
Высота розетки:	~ 14 мм
Монтаж:	скрытое привинчивание
Норма упаковки:	1 гарнитур (без крепежного комплекта)

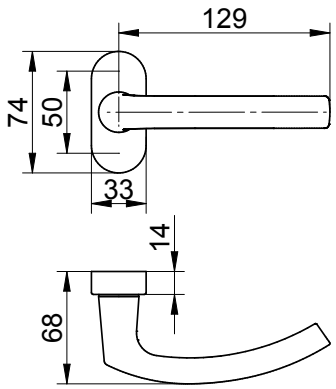

Название продукта	Кол-во в уп.	Артикул
Нажимный полугарнитур blaugelb DGT с овальной розеткой алюминий **RAL 9016 (белый)**	1 шт.	0431730
Нажимный полугарнитур blaugelb DGT с овальной розеткой алюминий **F1 (серебро)**	1 шт.	0431732
Нажимный полугарнитур blaugelb DGT с овальной розеткой алюминий **RAL 8077 (коричневый)**	1 шт.	0431731
Нажимный полугарнитур blaugelb DGT с овальной розеткой алюминий **F9 (сталь)**	1 шт.	0431734
Нажимный полугарнитур blaugelb DGT с овальной розеткой **Нержавеющая сталь гладкая матовая**	1 шт.	0431735

Аксессуары:

Название продукта	Кол-во в уп.	Артикул
Четырехгранный штифт, оцинкованный 1 штифт 8/8x90 мм	1 шт.	0337806
Четырехгранный штифт, оцинкованный 1 штифт 8/8x100 мм	1 шт.	0337807
Четырехгранный штифт, оцинкованный 1 штифт 8/8x120 мм	1 шт.	0337803

Соответствующие клип-розетки, сдвижные и защитные розетки можно найти на страницах 78 - 80.

Клип-розетка PZ (овальная)

Клип-розетка blaugelb PZ (овальная) выполнена из алюминия или высококачественной нержавеющей стали и представляет собой элегантное решение для входных дверей. Розетка имеет гладкую матовую поверхность или цветное анодированное покрытие.

Фиксируется с помощью пластикового основания, на которое затем крепится внешняя часть розетки. Монтаж осуществляется путем скрытого привинчивания, - таким образом 100% плоская поверхность гарантирована.

Фото: элемент с потайными шурупами для крепления розетки

Преимущества продукта:

- подходит для монтажа с помощью потайных шурупов
- элегантное решение для двери
- быстрый и простой монтаж
- скрытое крепление в смонтированном положении
- защита от выламывания выступающего цилиндра

Доступные цвета:

F1 (серебро) | RAL 9016 (белый) | RAL 8077 (коричневый) | F9 (сталь) | Нержавеющая сталь

Технические данные:

Материал:	алюминий или нержавеющая сталь
Поверхность:	анодированная или гладкая матовая
Отверстие:	PZ
Размеры:	33 x 74 мм
Высота кромки:	6 или 9 мм
Основание:	пластик
Монтаж:	не входит в комплект
Норма упаковки:	50 шт.

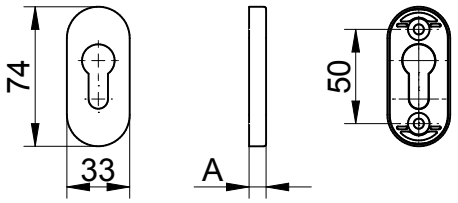

A = 6; 9

Название продукта	Кол-во в уп.	Артикул
Клип-розетка blaugelb PZ (овальная) 6 мм алюминий **RAL9016**	1 шт.	9071027
Клип-розетка blaugelb PZ (овальная) 6 мм алюминий **RAL8077**	1 шт.	9071028
Клип-розетка blaugelb PZ (овальная) 6 мм алюминий **F1**	1 шт.	9071029
Клип-розетка blaugelb PZ (овальная) 6 мм алюминий **F9**	1 шт.	9071030
Клип-розетка blaugelb PZ (овальная) 6 мм **Нержавеющая сталь гладкая матовая**	1 шт.	9071031
Клип-розетка blaugelb PZ (овальная) 9 мм алюминий **RAL9016**	1 шт.	9071032
Клип-розетка blaugelb PZ (овальная) 9 мм алюминий **RAL8077**	1 шт.	9071033
Клип-розетка blaugelb PZ (овальная) 9 мм алюминий **F1**	1 шт.	9071044
Клип-розетка blaugelb PZ (овальная) 9 мм алюминий **F9**	1 шт.	9071045
Клип-розетка blaugelb PZ (овальная) 9 мм **Нержавеющая сталь гладкая матовая**	1 шт.	9071046

РОЗЕТКИ - из анодированного алюминия и нержавеющей стали

Розетка сдвижная PZ BNM (овальная)

Розетка сдвижная PZ BNM (овальная) выполнена из алюминия или высококачественной нержавеющей стали и представляет собой элегантное решение для входных дверей. Розетка имеет гладкую матовую поверхность или цветное анодированное покрытие.

Фиксируется с помощью металлического основания, на которое затем крепится внешняя часть розетки. Монтаж осуществляется путем скрытого привинчивания, - таким образом 100% плоская поверхность гарантирована.

Фото: элемент с потайными шурупами для крепления розетки

Преимущества продукта:

- подходит для монтажа с помощью потайных шурупов
- элегантное решение для двери
- быстрый и простой монтаж
- скрытое крепление в смонтированном положении
- защита от выламывания выступающего цилиндра

Доступные цвета:

F1 (серебро) | RAL 9016 (белый) | RAL 8077 (коричневый) | F9 (сталь) | Нержавеющая сталь

Технические данные:

Материал:	алюминий или нержавеющая сталь
Поверхность:	анодированная или гладкая матовая
Отверстие:	PZ
Размеры:	33 x 74 мм
Высота кромки:	6 или 9 мм
Основание:	цинковое литье
Монтаж:	не входит в комплект
Норма упаковки:	50 шт.

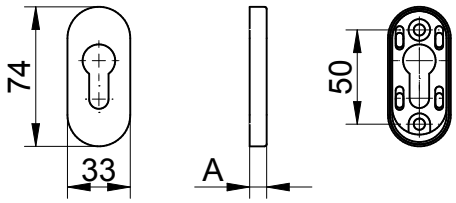

A = 6; 9

Название продукта	Кол-во в уп.	Артикул
Розетка сдвижная blaugelb PZ BNM (овальная) 6 мм алюминий **RAL9016**	1 шт.	9071047
Розетка сдвижная blaugelb PZ BNM (овальная) 6 мм алюминий **RAL8077**	1 шт.	9071048
Розетка сдвижная blaugelb PZ BNM (овальная) 6 мм алюминий **F1**	1 шт.	9071049
Розетка сдвижная blaugelb PZ BNM (овальная) 6 мм алюминий **F9**	1 шт.	9071050
Розетка сдвижная blaugelb PZ BNM (овальная) 6 мм **Нержавеющая сталь гладкая матовая**	1 шт.	9071051
Розетка сдвижная blaugelb PZ BNM (овальная) 9 мм алюминий **RAL9016**	1 шт.	9071052
Розетка сдвижная blaugelb PZ BNM (овальная) 9 мм алюминий **RAL8077**	1 шт.	9071053
Розетка сдвижная blaugelb PZ BNM (овальная) 9 мм алюминий **F1**	1 шт.	9071054
Розетка сдвижная blaugelb PZ BNM (овальная) 9 мм алюминий **F9**	1 шт.	9071055
Розетка сдвижная blaugelb PZ BNM (овальная) 9 мм **Нержавеющая сталь гладкая матовая**	1 шт.	9071056

Розетка сдвижная PZ ZA BNM (овальная)

Розетка сдвижная PZ ZA BNM (овальная) выполнена из пластины закаленной нержавеющей стали и оснащена дополнительной защитной накладкой цилиндра. Имеет гладкую матовую поверхность или цветное анодированное покрытие. Является идеальным надежным решением для входной двери. Выступ цилиндра может составлять от 11 до 14 мм.

Монтаж осуществляется путем скрытого привинчивания, - таким образом 100% плоская поверхность гарантирована.

Фото: элемент с потайными шурупами для крепления розетки

Преимущества продукта:

- подходит для монтажа с помощью потайных шурупов
- защитная накладка цилиндра для дополнительной безопасности
- быстрый и простой монтаж
- пружинное крепление накладки цилиндра
- адаптация к выступам цилиндра от 11 до 14 мм

Доступные цвета:

F1 (серебро) | RAL 9016 (белый) | RAL 8077 (коричневый) | F9 (сталь) | Нержавеющая сталь

Технические данные:

Материал:	алюминий или нержавеющая сталь, закаленная стальная пластина
Поверхность:	анодированная или гладкая матовая
Отверстие:	PZ
Размеры:	33 x 74 мм
Высота кромки:	14 мм
Выступ цилиндра:	11 - 14 мм
Основание:	нержавеющая сталь
Монтаж:	не входит в комплект
Норма упаковки:	20 шт.

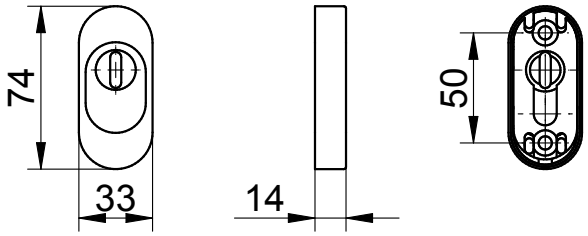

Название продукта	Кол-во в уп.	Артикул
Розетка сдвижная blaugelb PZ ZA BNM (овальная) 14 мм алюминий **RAL9016**	1 шт.	9071057
Розетка сдвижная blaugelb PZ ZA BNM (овальная) 14 мм алюминий **RAL8077**	1 шт.	9071058
Розетка сдвижная blaugelb PZ ZA BNM (овальная) 14 мм алюминий **F1**	1 шт.	9071059
Розетка сдвижная blaugelb PZ ZA BNM (овальная) 14 мм алюминий **F9**	1 шт.	9071060
Розетка сдвижная blaugelb PZ ZA BNM (овальная) 14 мм **Нержавеющая сталь гладкая матовая**	1 шт.	9071061

Многофункциональная соединительная система blaugelb All-In-One
Решение для соединений от пола до потолка

Система состоит из **трех продуктов**, которые убедительны сами по себе, но еще более эффективны в совместном применении:

- базовые изоляционные профили blaugelb IHP/EPS, PVC/EPS или EPS
- крепежный винт blaugelb FK-T30
- монтажный кронштейн blaugelb

Крепежный винт blaugelb FK-T30 прошел испытания в соответствии с рекомендациями ETB:1985 и DIN 4103-1:2015. Он также протестирован на установку элементов, одобренных RC2.

Винты blaugelb FK-T30 вместе с **монтажными кронштейнами blaugelb** и **изоляционными профилями blaugelb IHP/EPS, PVC/EPS или EPS** образуют сильную и проверенную соединительную систему, на которую можно положиться.

Больше информации о данной системе – на сайте www.blaugelb.de

ПРОФЕССИОНАЛЬНО - НАДЕЖНО - БЕЗОПАСНО
Соединение от пола до потолка

ALL-IN ONE
Соединительная Система

SOG / DRUCK
HORIZONTALE LASTWERT PRÜFUNG

www.blaugelb.de

Розетка защитная PZ (круглая)

EDELSTAHL Rost frei STAINLESS STEEL

Розетка защитная blaugelb PZ (круглая) выполнена из пластины закаленной нержавеющей стали, имеет гладкую матовую поверхность и является надежным решением для входных дверей. Выступ цилиндра может достигать 11 мм. Монтаж осуществляется двумя потайными шурупами.

Преимущества продукта:

- надежное решение для дверей с выступающими цилиндрами
- быстрый и простой монтаж

Технические данные:

Материал:	нержавеющая сталь, закаленная стальная пластина
Поверхность:	гладкая матовая
Отверстие:	PZ
Диаметр:	54 мм
Высота кромки:	11 мм
Высота цилиндра:	11 - 14 мм
Основание:	-
Монтаж:	по 2 потайных шурупа M5x80 + M5x100 мм
Норма упаковки:	5 шт.

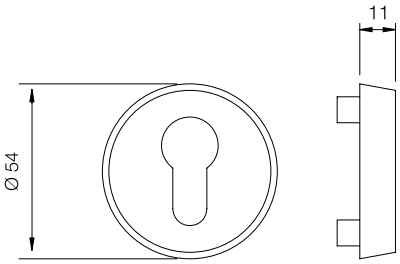

Название продукта	Кол-во в уп.	Артикул
Розетка защитная blaugelb PZ (круглая) 54x11 мм **Нержавеющая сталь гладкая матовая**	5 шт.	0413771

Розетка защитная ZA PZ (круглая)

EDELSTAHL Rost frei STAINLESS STEEL

Розетка защитная blaugelb PZ (круглая) выполнена из пластины закаленной нержавеющей стали и оснащена дополнительной защитной накладкой цилиндра. Имеет гладкую матовую поверхность. Является идеальным надежным решением для входной двери. Выступ цилиндра может составлять от 10 до 17 мм. Монтаж осуществляется двумя потайными шурупами.

Преимущества продукта:

- защитная накладка цилиндра для дополнительной безопасности
- быстрый и простой монтаж
- пружинное крепление накладки цилиндра
- адаптация к выступам цилиндра от 10 до 17 мм

Технические данные:

Материал:	нержавеющая сталь, закаленная стальная пластина
Поверхность:	гладкая матовая
Отверстие:	PZ
Диаметр:	57 мм
Высота кромки:	14,5 мм
Высота цилиндра:	10 - 17 мм
Основание:	нержавеющая сталь
Монтаж:	по 2 потайных шурупа M5x80 + M5x100 мм
Норма упаковки:	5 шт.

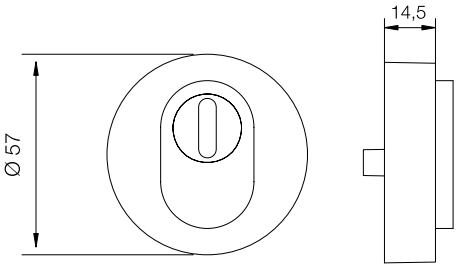

Название продукта	Кол-во в уп.	Артикул
Розетка защитная blaugelb ZA PZ (круглая) 57x14,5 мм **Нержавеющая сталь гладкая матовая**	5 шт.	0413772

РОЗЕТКИ - из анодированного алюминия и нержавеющей стали

Розетка защитная внутренняя PZ (круглая)

EDELSTAHL Rostfrei STAINLESS STEEL

Розетка защитная внутренняя blaugelb PZ (круглая) изготовлена из высококачественной нержавеющей стали и имеет гладкую матовую поверхность. Фиксируется с помощью прочного основания, на которое затем крепится внешняя часть розетки.

Данная внутренняя розетка подходит для следующих розеток blaugelb:

- Защитная розетка PZ (круглая) 54x11 мм (Арт. № 0413771)
- Защитная розетка ZA PZ 57x14,5 мм (Арт. № 0413772)

Преимущества продукта:

- элегантный внешний вид
- быстрый и простой монтаж
- скрытое крепление в смонтированном положении

Технические данные:

Материал:	нержавеющая сталь
Поверхность:	гладкая матовая
Отверстие:	PZ
Диаметр:	54 мм
Высота кромки:	8 мм
Монтаж:	не входит в комплект
Норма упаковки:	20 шт.

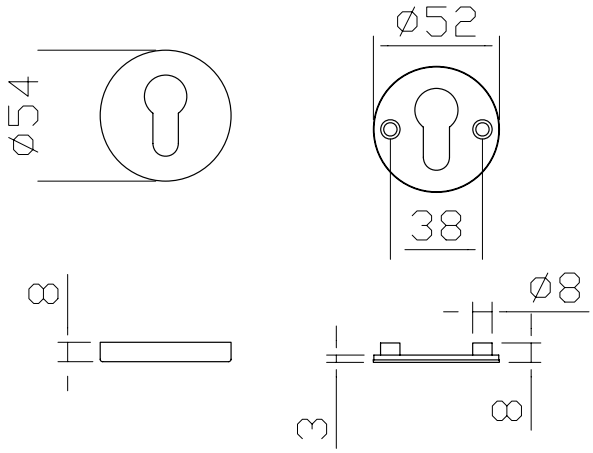

Название продукта	Кол-во в уп.	Артикул
Розетка защитная внутренняя blaugelb PZ (круглая) 54x8 мм **нержавеющая сталь гладкая матовая**	20 шт.	9049761

Розетка сдвижная PZ (овальная)

EDELSTAHL Rostfrei STAINLESS STEEL

Розетка сдвижная blaugelb PZ (овальная) выполнена из пластины закаленой нержавеющей стали, имеет гладкую матовую поверхность и является элегантным решением для входных дверей. Фиксируется с помощью прочного основания, на которое затем крепится внешняя часть розетки.

Преимущества продукта:

- элегантный внешний вид
- быстрый и простой монтаж
- скрытое крепление в смонтированном положении
- защита от выламывания выступающего цилиндра

Технические данные:

Материал:	нержавеющая сталь
Поверхность:	гладкая матовая
Отверстие:	PZ
Размеры:	33 x 74 мм
Высота кромки:	9 мм
Основание:	цинковое литье
Монтаж:	не входит в комплект
Норма упаковки:	20 шт.

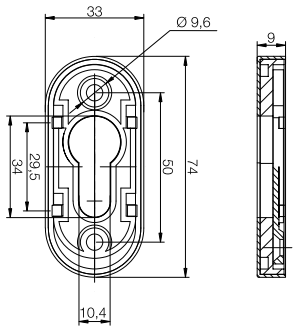

Название продукта	Кол-во в уп.	Артикул
Розетка сдвижная blaugelb PZ (овальная) 9 мм **Нержавеющая сталь гладкая матовая**	20 шт.	0417611

Розетка защитная ZA PZ (овальная)

EDELSTAHL Rostfrei STAINLESS STEEL

Розетка защитная blaugelb PZ (овальная) выполнена из пластины закаленной нержавеющей стали и оснащена дополнительной защитной накладкой цилиндра. Имеет гладкую матовую поверхность. Является идеальным надежным решением для входной двери. Выступ цилиндра может составлять от 11 до 14 мм. Монтаж осуществляется двумя потайными шурупами.

Преимущества продукта:

- накладка цилиндра для дополнительной безопасности
- быстрый и простой монтаж
- пружинное крепление накладки цилиндра
- адаптация к выступам цилиндра от 11 до 14 мм

Технические данные:

Материал:	нержавеющая сталь, закаленная стальная пластина
Поверхность:	гладкая матовая
Отверстие:	PZ
Размеры:	34 x 75 мм
Высота кромки:	14,5 мм
Высота цилиндра:	11 - 14 мм
Основание:	нержавеющая сталь
Монтаж:	по 2 потайных винта 4,5 x 25 мм
Норма упаковки:	10 шт.

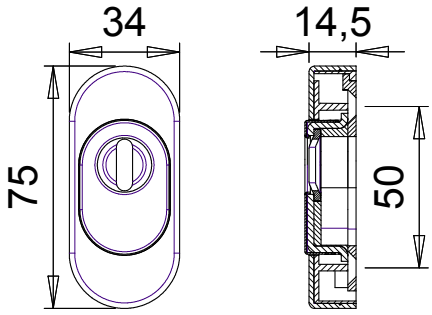

Название продукта	Кол-во в уп.	Артикул
Розетка защитная blaugelb ZA PZ (овальная) 75 x 34 x 14,5 мм **Нержавеющая сталь гладкая матовая**	10 шт.	0281157

ПРОФИЛЬНЫЕ ЦИЛИНДРЫ

Двусторонний профильный цилиндр PDZ 1758

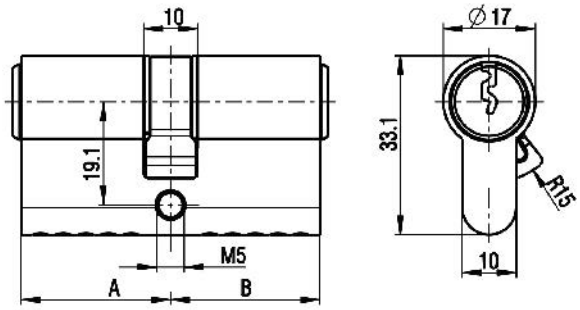

Двусторонний профильный цилиндр blaugelb PDZ 1758 изготовлен из никелированной латуни и имеет 5 пинов с парацентрическим профилем ключа. Пока ключ вставлен в одну сторону цилиндра, другая сторона цилиндра заблокирована.

Цилиндр защищен от механических воздействий и взлома путем высверливания или удара. Эту базовую защиту всегда следует дополнять защитной планкой в соответствии с DIN 18257, класс сопротивления не менее ES 1: например, с помощью нажимного или сменного гарнитура DGT или KGT PZ 92 с накладкой цилиндра и классом сопротивления ES 1.

Данный цилиндр испытан в соответствии с DIN EN 1303 и DIN 18252 и поставляется с тремя ключами. Благодаря кодировке ключи могут быть быстро и легко переделаны. Двусторонние профильные цилиндры blaugelb PDZ 1758 имеют разные или идентичные ключи и доступны в различной монтажной длине.

Преимущества продукта:

- 5 пинов с парацентрическим профилем ключа
- защита от взлома путем высверливания или удара
- испытан в соответствии с DIN EN 1303 и DIN 18252
- поставляется с 3 ключами

Технические данные:

Материал:	латунь, никелированная матовая
Количество пинов:	5 пинов
Защитная функция:	-
Классификационный код: **DIN EN 303: 2005-04**	**1 6 0 1 0 C 4 0**
Количество ключей:	3
Материал ключа:	сталь, никелированная
Крепежный винт:	M5 x 80 мм (входит в комплект поставки)
Упаковочная единица:	1 цилиндр, 3 ключа

Название продукта	Кол-во в уп.	Артикул
Двусторонний профильный цилиндр blaugelb PDZ 1758, длина 27/27	1 шт.	0325037
Двусторонний профильный цилиндр blaugelb PDZ 1758, длина 27/31	1 шт.	0325039
Двусторонний профильный цилиндр blaugelb PDZ 1758, длина 27/35	1 шт.	0325040
Двусторонний профильный цилиндр blaugelb PDZ 1758, длина 27/40	1 шт.	0325041
Двусторонний профильный цилиндр blaugelb PDZ 1758, длина 27/45	1 шт.	0325042
Двусторонний профильный цилиндр blaugelb PDZ 1758, длина 27/50	1 шт.	0325043
Двусторонний профильный цилиндр blaugelb PDZ 1758, длина 27/55	1 шт.	0325044
Двусторонний профильный цилиндр blaugelb PDZ 1758, длина 27/60	1 шт.	0325045
Двусторонний профильный цилиндр blaugelb PDZ 1758, длина 31/31	1 шт.	0325046
Двусторонний профильный цилиндр blaugelb PDZ 1758, длина 31/35	1 шт.	0325047
Двусторонний профильный цилиндр blaugelb PDZ 1758, длина 31/40	1 шт.	0325048
Двусторонний профильный цилиндр blaugelb PDZ 1758, длина 31/45	1 шт.	0325049
Двусторонний профильный цилиндр blaugelb PDZ 1758, длина 31/50	1 шт.	0325050
Двусторонний профильный цилиндр blaugelb PDZ 1758, длина 31/60	1 шт.	0325051
Двусторонний профильный цилиндр blaugelb PDZ 1758, длина 35/35	1 шт.	0325052
Двусторонний профильный цилиндр blaugelb PDZ 1758, длина 35/40	1 шт.	0325058
Двусторонний профильный цилиндр blaugelb PDZ 1758, длина 35/45	1 шт.	0325059
Двусторонний профильный цилиндр blaugelb PDZ 1758, длина 35/50	1 шт.	0325060
Двусторонний профильный цилиндр blaugelb PDZ 1758, длина 35/55	1 шт.	0325061
Двусторонний профильный цилиндр blaugelb PDZ 1758, длина 35/60	1 шт.	0325062
Двусторонний профильный цилиндр blaugelb PDZ 1758, длина 35/65	1 шт.	0325063
Двусторонний профильный цилиндр blaugelb PDZ 1758, длина 35/75	1 шт.	0325077
Двусторонний профильный цилиндр blaugelb PDZ 1758, длина 40/40	1 шт.	0325053
Двусторонний профильный цилиндр blaugelb PDZ 1758, длина 40/45	1 шт.	0325064
Двусторонний профильный цилиндр blaugelb PDZ 1758, длина 40/50	1 шт.	0325065
Двусторонний профильный цилиндр blaugelb PDZ 1758, длина 40/55	1 шт.	0325066
Двусторонний профильный цилиндр blaugelb PDZ 1758, длина 40/60	1 шт.	0325067
Двусторонний профильный цилиндр blaugelb PDZ 1758, длина 40/65	1 шт.	0325068
Двусторонний профильный цилиндр blaugelb PDZ 1758, длина 40/70	1 шт.	0325069

ПРОФИЛЬНЫЕ ЦИЛИНДРЫ

Название продукта	Кол-во в уп.	Артикул
Двусторонний профильный цилиндр blaugelb PDZ 1758, длина 45/45	1 шт.	0325054
Двусторонний профильный цилиндр blaugelb PDZ 1758, длина 45/50	1 шт.	0325070
Двусторонний профильный цилиндр blaugelb PDZ 1758, длина 45/55	1 шт.	0325071
Двусторонний профильный цилиндр blaugelb PDZ 1758, длина 45/60	1 шт.	0325072
Двусторонний профильный цилиндр blaugelb PDZ 1758, длина 45/65	1 шт.	0325073
Двусторонний профильный цилиндр blaugelb PDZ 1758, длина 45/70	1 шт.	0325078
Двусторонний профильный цилиндр blaugelb PDZ 1758, длина 50/50	1 шт.	0325057
Двусторонний профильный цилиндр blaugelb PDZ 1758, длина 50/55	1 шт.	0325074
Двусторонний профильный цилиндр blaugelb PDZ 1758, длина 50/60	1 шт.	0325075
Двусторонний профильный цилиндр blaugelb PDZ 1758, длина 50/65	1 шт.	0325076
Двусторонний профильный цилиндр blaugelb PDZ 1758, длина 27/27 GS	1 шт.	0400266

www.blaugelb.de

Die Kundenmarke.

Индивидуальные решения для ваших профилей.

Подоконный профиль blaugelb – новые возможности
Отныне мы предлагаем вам эксклюзивный сервис. Индивидуально подобранные соединительные профили с превосходной пропускной способностью 1260 кг / дм², различной формы и высоты, собранные в соответствии с вашими требованиями.

Для оптимальной теплоизоляции между внутренним и внешним подоконником.

Хотите узнать больше?
Мы рады ответить на ваш запрос.

office@meesenburg.ua

ПРОФИЛЬНЫЕ ЦИЛИНДРЫ

Двусторонний профильный цилиндр PDZ 1758 с односторонней аварийной функцией

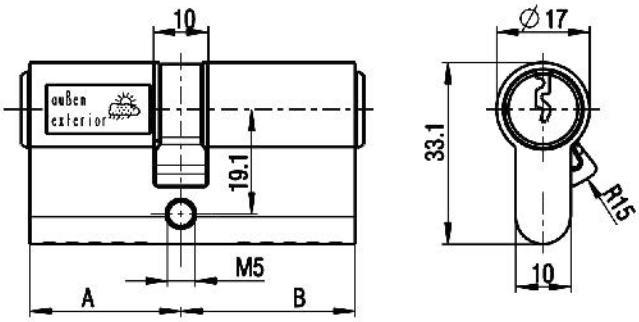

Двусторонний профильный цилиндр blaugelb PDZ 1758 с односторонней аварийной функцией изготовлен из никелированной латуни и имеет 5 пинов с парацентрическим профилем ключа. Цилиндр можно открыть снаружи, если ключ вставлен с внутренней стороны. Если же ключ вставлен снаружи, запирающий кулачок не перемещается с помощью внутреннего ключа.

Цилиндр защищен от механических воздействий и взлома путем высверливания или удара. Эту базовую защиту всегда следует дополнять защитной планкой в соответствии с DIN 18257, класс сопротивления не менее ES 1: например, с помощью нажимного или сменного гарнитура DGT или KGT PZ 92 с накладкой цилиндра и классом сопротивления ES 1.

Данный цилиндр испытан в соответствии с DIN EN 1303 и DIN 18252 и поставляется с тремя ключами. Благодаря кодировке ключи могут быть быстро и легко переделаны. Двусторонние профильные цилиндры blaugelb PDZ 1758 с односторонней аварийной функцией имеют разные или идентичные ключи и доступны в различной монтажной длине.

Преимущества продукта:

- 5 пинов с парацентрическим профилем ключа
- односторонняя аварийная функция
- защита от взлома путем высверливания или удара
- испытан в соответствии с DIN EN 1303 и DIN 18252
- поставляется с 3 ключами

Технические данные:

Материал:	латунь, никелированная
Количество пинов:	5 пинов
Аварийная функция:	односторонняя
Классификационный код: **DIN EN 303: 2005-04**	1 6 0 1 0 C 4 0
Количество ключей:	3
Материал ключа:	сталь, никелированная
Крепежный винт:	M5 x 80 мм
Упаковочная единица:	1 цилиндр, 3 ключа

Название продукта	Кол-во в уп.	Артикул
Двусторонний профильный цилиндр blaugelb PDZ 1758 с односторонней аварийной функцией, длина 21/31	1 шт.	0325104
Двусторонний профильный цилиндр blaugelb PDZ 1758 с односторонней аварийной функцией, длина 27/35	1 шт.	0325106
Двусторонний профильный цилиндр blaugelb PDZ 1758 с односторонней аварийной функцией, длина 27/40	1 шт.	0325107
Двусторонний профильный цилиндр blaugelb PDZ 1758 с односторонней аварийной функцией, длина 27/45	1 шт.	0325108
Двусторонний профильный цилиндр blaugelb PDZ 1758 с односторонней аварийной функцией, длина 27/50	1 шт.	0360820
Двусторонний профильный цилиндр blaugelb PDZ 1758 с односторонней аварийной функцией, длина 27/55	1 шт.	0325109
Двусторонний профильный цилиндр blaugelb PDZ 1758 с односторонней аварийной функцией, длина 27/65	1 шт.	0360822
Двусторонний профильный цилиндр blaugelb PDZ 1758 с односторонней аварийной функцией, длина 27/70	1 шт.	0360823
Двусторонний профильный цилиндр blaugelb PDZ 1758 с односторонней аварийной функцией, длина 27/31 GS	1 шт.	0399804
Двусторонний профильный цилиндр blaugelb PDZ 1758 с односторонней аварийной функцией, длина 27/35 GS	1 шт.	0399805
Двусторонний профильный цилиндр blaugelb PDZ 1758 с односторонней аварийной функцией, длина 27/40 GS	1 шт.	0399806
Двусторонний профильный цилиндр blaugelb PDZ 1758 с односторонней аварийной функцией, длина 27/45 GS	1 шт.	0399807
Двусторонний профильный цилиндр blaugelb PDZ 1758 с односторонней аварийной функцией, длина 27/50 GS	1 шт.	0399808
Двусторонний профильный цилиндр blaugelb PDZ 1758 с односторонней аварийной функцией, длина 27/60 GS	1 шт.	0415304

Двусторонний профильный цилиндр PDZ 1758 с двусторонней аварийной функцией

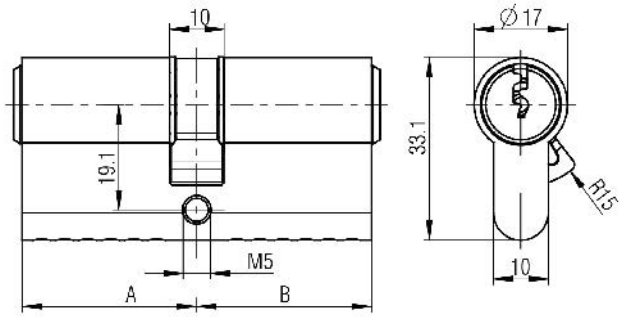

Двусторонний профильный цилиндр blaugelb PDZ 1758 с двусторонней аварийной функцией изготовлен из никелированной латуни и имеет 5 пинов с парацентрическим профилем ключа. Цилиндр можно открыть, если ключ вставлен с другой стороны.

Цилиндр защищен от механических воздействий и взлома путем высверливания или удара. Эту базовую защиту всегда следует дополнять защитной планкой в соответствии с DIN 18257, класс сопротивления не менее ES 1: например, с помощью нажимного или сменного гарнитура DGT или KGT PZ 92 с накладкой цилиндра и классом сопротивления ES 1.

Данный цилиндр испытан в соответствии с DIN EN 1303 и DIN 18252 и поставляется с тремя ключами. Благодаря кодировке ключи могут быть быстро и легко переделаны. Двусторонние профильные цилиндры blaugelb PDZ 1758 с двусторонней аварийной функцией имеют разные или идентичные ключи и доступны в различной монтажной длине.

Преимущества продукта:

- 5 пинов с парацентрическим профилем ключа
- двусторонняя аварийная функция
- защита от взлома путем высверливания или удара
- испытан в соответствии с DIN EN 1303 и DIN 18252
- поставляется с 3 ключами

Технические данные:

Материал:	латунь, никелированная
Количество пинов:	5 пинов
Аварийная функция:	двусторонняя
Классификационный код: **DIN EN 303: 2005-04**	**1 6 0 1 0 C 4 0**
Количество ключей:	3
Материал ключа:	сталь, никелированная
Крепежный винт:	M5 x 80 мм
Упаковочная единица:	1 цилиндр, 3 ключа

Название продукта	Кол-во в уп.	Артикул
Двусторонний профильный цилиндр blaugelb PDZ 1758 с двусторонней аварийной функцией, длина 31/31	1 шт.	0325110
Двусторонний профильный цилиндр blaugelb PDZ 1758 с двусторонней аварийной функцией, длина 31/35	1 шт.	0325111
Двусторонний профильный цилиндр blaugelb PDZ 1758 с двусторонней аварийной функцией, длина 31/40	1 шт.	0325112
Двусторонний профильный цилиндр blaugelb PDZ 1758 с двусторонней аварийной функцией, длина 31/45	1 шт.	0325113
Двусторонний профильный цилиндр blaugelb PDZ 1758 с двусторонней аварийной функцией, длина 31/50	1 шт.	0325114
Двусторонний профильный цилиндр blaugelb PDZ 1758 с двусторонней аварийной функцией, длина 31/55	1 шт.	0325115
Двусторонний профильный цилиндр blaugelb PDZ 1758 с двусторонней аварийной функцией, длина 31/60	1 шт.	0325116
Двусторонний профильный цилиндр blaugelb PDZ 1758 с двусторонней аварийной функцией, длина 31/80	1 шт.	0325117
Двусторонний профильный цилиндр blaugelb PDZ 1758 с двусторонней аварийной функцией, длина 35/35	1 шт.	0325118
Двусторонний профильный цилиндр blaugelb PDZ 1758 с двусторонней аварийной функцией, длина 35/40	1 шт.	0325119
Двусторонний профильный цилиндр blaugelb PDZ 1758 с двусторонней аварийной функцией, длина 35/45	1 шт.	0325120
Двусторонний профильный цилиндр blaugelb PDZ 1758 с двусторонней аварийной функцией, длина 35/50	1 шт.	0325121
Двусторонний профильный цилиндр blaugelb PDZ 1758 с двусторонней аварийной функцией, длина 35/55	1 шт.	0325122
Двусторонний профильный цилиндр blaugelb PDZ 1758 с двусторонней аварийной функцией, длина 35/60	1 шт.	0325123
Двусторонний профильный цилиндр blaugelb PDZ 1758 с двусторонней аварийной функцией, длина 35/65	1 шт.	0325124
Двусторонний профильный цилиндр blaugelb PDZ 1758 с двусторонней аварийной функцией, длина 40/40	1 шт.	0325135
Двусторонний профильный цилиндр blaugelb PDZ 1758 с двусторонней аварийной функцией, длина 40/45	1 шт.	0325136
Двусторонний профильный цилиндр blaugelb PDZ 1758 с двусторонней аварийной функцией, длина 40/50	1 шт.	0325137
Двусторонний профильный цилиндр blaugelb PDZ 1758 с двусторонней аварийной функцией, длина 40/55	1 шт.	0325138
Двусторонний профильный цилиндр blaugelb PDZ 1758 с двусторонней аварийной функцией, длина 40/60	1 шт.	0325140
Двусторонний профильный цилиндр blaugelb PDZ 1758 с двусторонней аварийной функцией, длина 45/45	1 шт.	0325141
Двусторонний профильный цилиндр blaugelb PDZ 1758 с двусторонней аварийной функцией, длина 45/50	1 шт.	0325142
Двусторонний профильный цилиндр blaugelb PDZ 1758 с двусторонней аварийной функцией, длина 45/55	1 шт.	0325143
Двусторонний профильный цилиндр blaugelb PDZ 1758 с двусторонней аварийной функцией, длина 45/60	1 шт.	0325144
Двусторонний профильный цилиндр blaugelb PDZ 1758 с двусторонней аварийной функцией, длина 45/65	1 шт.	0325145
Двусторонний профильный цилиндр blaugelb PDZ 1758 с двусторонней аварийной функцией, длина 50/50	1 шт.	0325146

ПРОФИЛЬНЫЕ ЦИЛИНДРЫ

Профильный полуцилиндр PHZ 1758

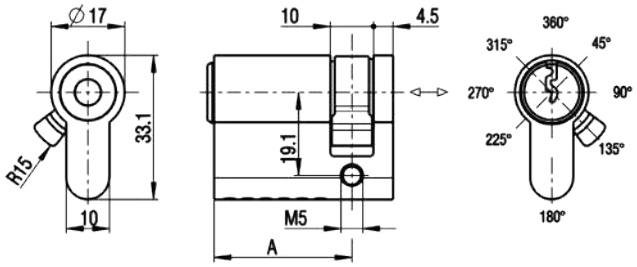

Профильный полуцилиндр blaugelb PHZ 1758 изготовлен из никелированной латуни и имеет 5 пинов с парацентрическим профилем ключа. Запирающий кулачок можно переместить в 8 различных положений, нажав на штифт сзади, - для этого ключ должен быть полностью или частично извлечен.

Цилиндр имеет защиту от взлома путем высверливания или удара. Эту базовую защиту всегда следует дополнять защитной планкой в соответствии с DIN 18257, класс сопротивления не менее ES 1: например, с помощью нажимного или сменного гарнитура DGT или KGT PZ 92 с накладкой цилиндра и классом сопротивления ES 1.

Данный профильный полуцилиндр испытан в соответствии с DIN EN 1303 и DIN 18252 и поставляется с тремя ключами. Благодаря кодировке ключи могут быть быстро и легко переделаны. Профильные полуцилиндры blaugelb PHZ 1758 имеют разные или идентичные ключи и доступны в различной монтажной длине.

Преимущества продукта:

- 5 пинов с парацентрическим профилем ключа
- запирающий кулачок с регулировкой на 8 позиций
- защита от взлома путем высверливания или удара
- испытан в соответствии с DIN EN 1303 и DIN 18252
- поставляется с 3 ключами

Технические данные:

Материал:	латунь, никелированная
Количество пинов:	5 пинов
Аварийная функция:	-
Классификационный код: **DIN EN 303: 2005-04**	1 6 0 1 0 C 4 0
Количество ключей:	3
Материал ключа:	сталь, никелированная
Крепежный винт:	M5 x 80 мм
Упаковочная единица:	1 цилиндр, 3 ключа

Название продукта	Кол-во в уп.	Артикул
Профильный полуцилиндр blaugelb PHZ 1758, длина 27	1 шт.	0325220
Профильный полуцилиндр blaugelb PHZ 1758, длина 31	1 шт.	0325221
Профильный полуцилиндр blaugelb PHZ 1758, длина 35	1 шт.	0325222
Профильный полуцилиндр blaugelb PHZ 1758, длина 40	1 шт.	0325223
Профильный полуцилиндр blaugelb PHZ 1758, длина 45	1 шт.	0325224
Профильный полуцилиндр blaugelb PHZ 1758, длина 50	1 шт.	0325225
Профильный полуцилиндр blaugelb PHZ 1758, длина 55	1 шт.	0325226
Профильный полуцилиндр blaugelb PHZ 1758, длина 60	1 шт.	0325227
Профильный полуцилиндр blaugelb PHZ 1758, длина 65	1 шт.	0325228
Профильный полуцилиндр blaugelb PHZ 1758, длина 70	1 шт.	0325229
Профильный полуцилиндр blaugelb PHZ 1758, длина GS	1 шт.	0399795
Профильный полуцилиндр blaugelb PHZ 1758, длина GS	1 шт.	0399799
Профильный полуцилиндр blaugelb PHZ 1758, длина GS	1 шт.	0399803

Профильный цилиндр с кнобом PDZ 1758 и односторонней аварийной функцией

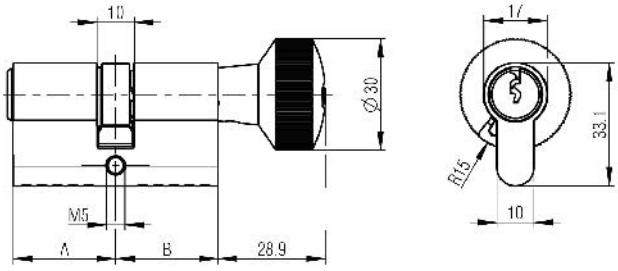

Профильный цилиндр с кнобом PDZ 1758 и односторонней аварийной функцией изготовлен из никелированной латуни. Имеет 5 пинов с парацентрическим профилем ключа. Ключ может быть вставлен во всех позициях поворотного кноба; запирающий кулачок всегда соединен с кнобом.

Цилиндр имеет защиту от взлома путем высверливания или удара. Эту базовую защиту всегда следует дополнять защитной планкой в соответствии с DIN 18257, класс сопротивления не менее ES 1: например, с помощью нажимного или сменного гарнитура DGT или KGT PZ 92 с накладкой цилиндра и классом сопротивления ES 1.

Данный цилиндр испытан в соответствии с DIN EN 1303 и DIN 18252 и поставляется с тремя ключами. Благодаря кодировке ключи могут быть быстро и легко переделаны. Профильные цилиндры с кнобом blaugelb PDZ 1758 и односторонней аварийной функцией имеют разные или идентичные ключи и доступны в различной монтажной длине.

Название продукта	Кол-во в уп.	Артикул
Профильный цилиндр с кнобом PDZ 1758 и односторонней аварийной функцией, длина 31/K31	1 шт.	0409958
Профильный цилиндр с кнобом PDZ 1758 и односторонней аварийной функцией, длина 31/K35	1 шт.	0409961
Профильный цилиндр с кнобом PDZ 1758 и односторонней аварийной функцией, длина 35/K35	1 шт.	0409962
Профильный цилиндр с кнобом PDZ 1758 и односторонней аварийной функцией, длина 35/K40	1 шт.	0409963
Профильный цилиндр с кнобом PDZ 1758 и односторонней аварийной функцией, 45/K50	1 шт.	0409964
Профильный цилиндр с кнобом PDZ 1758 и односторонней аварийной функцией, длина 50/K55	1 шт.	0409965
Профильный цилиндр с кнобом PDZ 1758 и односторонней аварийной функцией, длина 55/K55	1 шт.	0409966
Профильный цилиндр с кнобом PDZ 1758 и односторонней аварийной функцией, длина 80/K40	1 шт.	0409967
Профильный цилиндр с кнобом PDZ 1758 и односторонней аварийной функцией, длина 60/K60	1 шт.	0409968
Профильный цилиндр с кнобом PDZ 1758 и односторонней аварийной функцией, длина 70/K70	1 шт.	0409969

Преимущества продукта:

- 5 пинов с парацентрическим профилем ключа
- съемный и, следовательно, сменный кноб
- защита от взлома путем высверливания или удара
- испытан в соответствии с DIN EN 1303 и DIN 18252
- поставляется с 3 ключами

Технические данные:

Материал:	латунь, никелированная
Количество пинов:	5 пинов
Аварийная функция:	-
Классификационный код: **DIN EN 303: 2005-04**	1 6 0 1 0 C 4 0
Количество ключей:	3
Материал ключа:	сталь, никелированная
Крепежный винт:	M5 x 80 мм
Упаковочная единица:	1 цилиндр, 3 ключа

На нашем веб-сайте вы найдете подробный обзор всех профильных цилиндров blaugelb, в том числе все технические характеристики.

www.blaugelb.de

Сервисный двусторонний цилиндр PDZ 1758

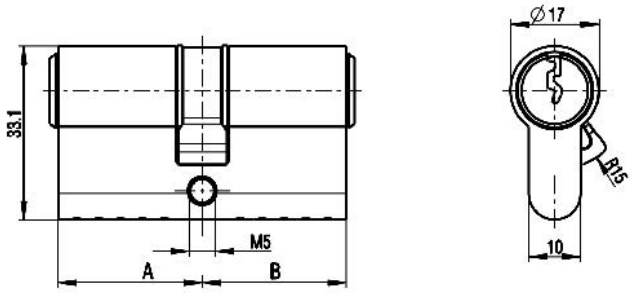

Сервисный двусторонний цилиндр blaugelb PDZ 1758 изготовлен из никелированной латуни и поставляется с фиктивным сердечником без профилирования. Чтобы преобразовать его в собственную систему запирания, фиктивный сердечник должен быть заменен профилированным циндрическим сердечником, который подходит для данной системы. Отдельные детали, такие как сердечник и удлинитель ключа, муфта, блокирующий кулачок и закрепление корпуса уже предварительно собраны. В данном случае следует добавить только закрепление сердечника и удерживающие зажимы.

Цилиндр имеет защиту от взлома путем высверливания или удара. Эту базовую защиту всегда следует дополнять защитной планкой в соответствии с DIN 18257, класс сопротивления не менее ES 1: например, с помощью нажимного или сменного гарнитура blaugelb DGT или KGT PZ 92 с накладкой цилиндра и классом сопротивления ES 1.

Сервисные двухсторонние цилиндры blaugelb PDZ 1758 доступны в различной монтажной длине.

Преимущества продукта:

- сервисный двусторонний цилиндр для использования с вашей собственной системой блокировки
- 5 пинов с парацентрическим профилем ключа
- защита от взлома путем высверливания или удара

Технические данные:

Материал:	латунь, никелированная
Количество пинов:	5 пинов
Аварийная функция:	-
Классификационный код: **DIN EN 303: 2005-04**	**1 6 0 1 0 C 4 0**
Количество ключей:	-
Крепежный винт:	M5 x 80 мм
Упаковочная единица:	1 цилиндр, без ключа

Название продукта	Кол-во в уп.	Артикул
Сервисный двусторонний цилиндр blaugelb PDZ 1758, длина 27/27	1 шт.	0325153
Сервисный двусторонний цилиндр blaugelb PDZ 1758, длина 27/31	1 шт.	0325158
Сервисный двусторонний цилиндр blaugelb PDZ 1758, длина 27/35	1 шт.	0325160
Сервисный двусторонний цилиндр blaugelb PDZ 1758, длина 27/40	1 шт.	0325161
Сервисный двусторонний цилиндр blaugelb PDZ 1758, длина 27/45	1 шт.	0325162
Сервисный двусторонний цилиндр blaugelb PDZ 1758, длина 27/55	1 шт.	0325163
Сервисный двусторонний цилиндр blaugelb PDZ 1758, длина 31/31	1 шт.	0325164
Сервисный двусторонний цилиндр blaugelb PDZ 1758, длина 31/35	1 шт.	0325165
Сервисный двусторонний цилиндр blaugelb PDZ 1758, длина 31/40	1 шт.	0325167
Сервисный двусторонний цилиндр blaugelb PDZ 1758, длина 31/45	1 шт.	0325170
Сервисный двусторонний цилиндр blaugelb PDZ 1758, длина 31/50	1 шт.	0325172
Сервисный двусторонний цилиндр blaugelb PDZ 1758, длина 35/35	1 шт.	0325176
Сервисный двусторонний цилиндр blaugelb PDZ 1758, длина 35/40	1 шт.	0325177
Сервисный двусторонний цилиндр blaugelb PDZ 1758, длина 35/45	1 шт.	0325178
Сервисный двусторонний цилиндр blaugelb PDZ 1758, длина 35/50	1 шт.	0325179
Сервисный двусторонний цилиндр blaugelb PDZ 1758, длина 35/65	1 шт.	0325180
Сервисный двусторонний цилиндр blaugelb PDZ 1758, длина 35/70	1 шт.	0325181
Сервисный двусторонний цилиндр blaugelb PDZ 1758, длина 40/45	1 шт.	0325182
Сервисный двусторонний цилиндр blaugelb PDZ 1758, длина 40/50	1 шт.	0325183
Сервисный двусторонний цилиндр blaugelb PDZ 1758, длина 45/50	1 шт.	0325184

Сервисный двусторонний цилиндр PDZ 1758 с односторонней аварийной функцией

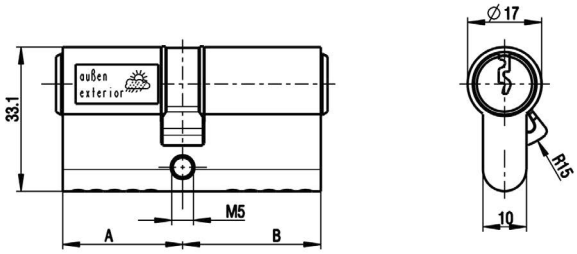

Название продукта	Кол-во в уп.	Артикул
Сервисный двусторонний цилиндр PDZ 1758 с односторонней аварийной функцией, длина 27/31	1 шт.	0325190
Сервисный двусторонний цилиндр PDZ 1758 с односторонней аварийной функцией, длина 27/35	1 шт.	0325191
Сервисный двусторонний цилиндр PDZ 1758 с односторонней аварийной функцией, длина 27/40	1 шт.	0325192
Сервисный двусторонний цилиндр PDZ 1758 с односторонней аварийной функцией, длина 27/45	1 шт.	0325193
Сервисный двусторонний цилиндр PDZ 1758 с односторонней аварийной функцией, длина 27/50	1 шт.	0325194
Сервисный двусторонний цилиндр PDZ 1758 с односторонней аварийной функцией, длина 27/55	1 шт.	0360835
Сервисный двусторонний цилиндр PDZ 1758 с односторонней аварийной функцией, длина 27/60	1 шт.	0360836

Сервисный двусторонний цилиндр blaugelb PDZ 1758 с односторонней аварийной функцией изготовлен из никелированной латуни и поставляется с фиктивным сердечником без профилирования. Чтобы преобразовать его в собственную систему запирания, фиктивный сердечник должен быть заменен профилированным цилиндрическим сердечником, который подходит для данной системы. Отдельные детали, такие как сердечник и удлинитель ключа, муфта, блокирующий кулачок и закрепление корпуса, уже предварительно собраны. В данном случае следует добавить только закрепление сердечника и удерживающие зажимы. Цилиндр можно открыть, если вставить ключ с другой стороны.

Цилиндр защищен от механических воздействий и взлома путем высверливания или удара. Эту базовую защиту всегда следует дополнять защитной планкой в соответствии с DIN 18257, класс сопротивления не менее ES 1: например, с помощью нажимного или сменного гарнитура blaugelb DGT или KGT PZ 92 с накладкой цилиндра и классом сопротивления ES 1.

Сервисный двусторонний цилиндр blaugelb PDZ 1758 с односторонней аварийной функцией доступен в различной монтажной длине.

Преимущества продукта:

- для использования с вашей собственной системой блокировки
- односторонняя аварийная функция
- 5 пинов с парацентрическим профилем ключа
- защита от взлома путем высверливания или удара

Технические данные:

Материал:	латунь, никелированная
Количество пинов:	5 пинов
Аварийная функция:	односторонняя
Классификационный код: **DIN EN 303:2005-04**	**1 6 0 1 0 C 4 0**
Количество ключей:	-
Крепежный винт:	M5 x 80 мм
Упаковочная единица:	1 цилиндр, без ключа

ПРОФИЛЬНЫЕ ЦИЛИНДРЫ

Сервисный двусторонний цилиндр PDZ 1758 с двусторонней аварийной функцией

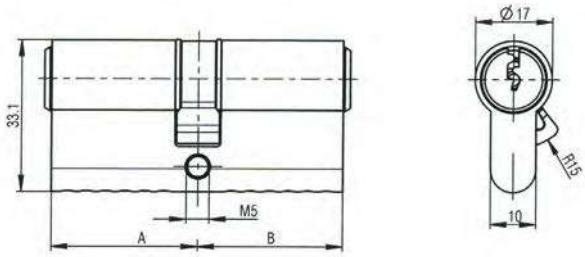

Сервисный двусторонний цилиндр blaugelb PDZ 1758 с двусторонней аварийной функцией изготовлен из никелированной латуни и поставляется с фиктивным сердечником без профилирования. Чтобы преобразовать его в собственную систему запирания, фиктивный сердечник должен быть заменен профилированным цилиндрическим сердечником, который подходит для данной системы. Отдельные детали, такие как сердечник и удлинитель ключа, муфта, блокирующий кулачок и закрепление корпуса, уже предварительно собраны. В данном случае следует добавить только закрепление сердечника и удерживающие зажимы. Цилиндр можно открыть, если вставить ключ с другой стороны.

Цилиндр защищен от механических воздействий и взлома путем высверливания или удара. Эту базовую защиту всегда следует дополнять защитной планкой в соответствии с DIN 18257, класс сопротивления не менее ES 1: например, с помощью нажимного или сменного гарнитура blaugelb DGT или KGT PZ 92 с накладкой цилиндра и классом сопротивления ES 1.

Сервисный двусторонний цилиндр blaugelb PDZ 1758 с двусторонней аварийной функцией доступен в различной монтажной длине.

Преимущества продукта:

- для использования с вашей собственной системой блокировки
- 5 пинов с парацентрическим профилем ключа
- двусторонняя аварийная функция
- защита от взлома путем высверливания или удара

Технические данные:

Материал:	латунь, никелированная
Количество пинов:	5 пинов
Аварийная функция:	двусторонняя
Классификационный код: **DIN EN 303:2005-04**	1 6 0 1 0 C 4 0
Количество ключей:	-
Крепежный винт:	M5 x 80 мм
Упаковочная единица:	1 цилиндр, без ключа

Название продукта	Кол-во в уп.	Артикул
Сервисный двусторонний цилиндр PDZ 1758 с двусторонней аварийной функцией, длина 31/31	1 шт.	0325195
Сервисный двусторонний цилиндр PDZ 1758 с двусторонней аварийной функцией, длина 31/35	1 шт.	0325196
Сервисный двусторонний цилиндр PDZ 1758 с двусторонней аварийной функцией, длина 31/40	1 шт.	0325197
Сервисный двусторонний цилиндр PDZ 1758 с двусторонней аварийной функцией, длина 31/45	1 шт.	0325198
Сервисный двусторонний цилиндр PDZ 1758 с двусторонней аварийной функцией, длина 31/50	1 шт.	0325199
Сервисный двусторонний цилиндр PDZ 1758 с двусторонней аварийной функцией, длина 31/55	1 шт.	0325200
Сервисный двусторонний цилиндр PDZ 1758 с двусторонней аварийной функцией, длина 31/60	1 шт.	0325201
Сервисный двусторонний цилиндр PDZ 1758 с двусторонней аварийной функцией, длина 35/35	1 шт.	0325202
Сервисный двусторонний цилиндр PDZ 1758 с двусторонней аварийной функцией, длина 35/40	1 шт.	0325203
Сервисный двусторонний цилиндр PDZ 1758 с двусторонней аварийной функцией, длина 35/45	1 шт.	0325204
Сервисный двусторонний цилиндр PDZ 1758 с двусторонней аварийной функцией, длина 35/50	1 шт.	0325205
Сервисный двусторонний цилиндр PDZ 1758 с двусторонней аварийной функцией, длина 35/55	1 шт.	0325206
Сервисный двусторонний цилиндр PDZ 1758 с двусторонней аварийной функцией, длина 35/60	1 шт.	0325207
Сервисный двусторонний цилиндр PDZ 1758 с двусторонней аварийной функцией, длина 40/40	1 шт.	0325208
Сервисный двусторонний цилиндр PDZ 1758 с двусторонней аварийной функцией, длина 40/45	1 шт.	0325209
Сервисный двусторонний цилиндр PDZ 1758 с двусторонней аварийной функцией, длина 40/50	1 шт.	0325210
Сервисный двусторонний цилиндр PDZ 1758 с двусторонней аварийной функцией, длина 40/55	1 шт.	0325211

Сервисный полуцилиндр PHZ 1758

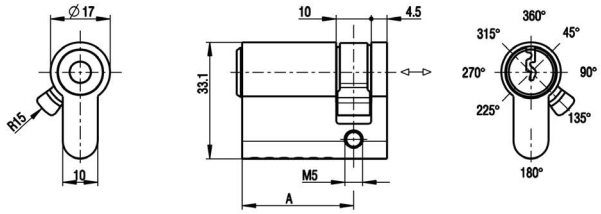

Название продукта	Кол-во в уп.	Артикул
Сервисный полуцилиндр blaugelb PHZ 1758, длина 27	1 шт.	0325185
Сервисный полуцилиндр blaugelb PHZ 1758, длина 31	1 шт.	0325186
Сервисный полуцилиндр blaugelb PHZ 1758, длина 35	1 шт.	0325187
Сервисный полуцилиндр blaugelb PHZ 1758, длина 40	1 шт.	0325188
Сервисный полуцилиндр blaugelb PHZ 1758, длина 45	1 шт.	0325185

Сервисный полуцилиндр blaugelb PHZ 1758 изготовлен из никелированной латуни и поставляются с фиктивным сердечником без профилирования. Чтобы преобразовать его в собственную систему запирания, фиктивный сердечник должен быть заменен профилированным цилиндрическим сердечником, который подходит для данной системы. Отдельные детали, такие как сердечник и удлинитель ключа, муфта, блокирующий кулачок и закрепление корпуса, уже предварительно собраны. В данном случае следует добавить только закрепление сердечника и удерживающие зажимы. Запирающий кулачок можно переместить в 8 различных положений, нажав на штифт сзади. Для этого ключ должен быть полностью или частично извлечен.

Цилиндр защищен от механических воздействий и взлома путем высверливания или удара. Эту базовую защиту всегда следует дополнять защитной пластиной в соответствии с DIN 18257, класс сопротивления не менее ES 1: например, с помощью нажимного или сменного гарнитура blaugelb DGT или KGT PZ 92 с накладкой цилиндра и классом сопротивления ES 1.

Сервисный полуцилиндр blaugelb PHZ 1758 доступен в различной монтажной длине.

Преимущества продукта:

- 5 пинов с парацентрическим профилем ключа
- запирающий кулачок с регулировкой на 8 позиций
- защита от взлома путем высверливания или удара
- испытан в соответствии с DIN EN 1303 и DIN 18252

Технические данные:

Материал:	латунь, никелированная
Количество пинов:	5 пинов
Аварийная функция:	-
Классификационный код: **DIN EN 303:2005-04**	1 6 0 1 0 C 4 0
Количество ключей:	-
Крепежный винт:	M5 x 80 мм
Упаковочная единица:	1 цилиндр, без ключа

ПРОФИЛЬНЫЕ ЦИЛИНДРЫ

Муляж двустороннего профильного цилиндра PDZ 1758

Муляж двустороннего профильного цилиндра blaugelb PDZ 1758 изготовлен из никелированной латуни и используется как заглушка для отверстия под профильный цилиндр. Он также подходит для использования в противопожарных и дымозащитных дверях.

Муляж двустороннего профильного цилиндра blaugelb PDZ 1758 поставляется без ключей, в различной монтажной длине.

Преимущества продукта:

- муляж цилиндра различной монтажной длины
- подходит для противопожарных и дымозащитных дверей

Технические данные:

Материал:	латунь, никелированная
Количество пинов:	-
Аварийная функция:	-
Закрывание:	-
Количество ключей:	-
Материал ключа:	сталь, никелированная
Крепежный винт:	M5 x 80 мм
Упаковочная единица:	1 цилиндр, без ключа

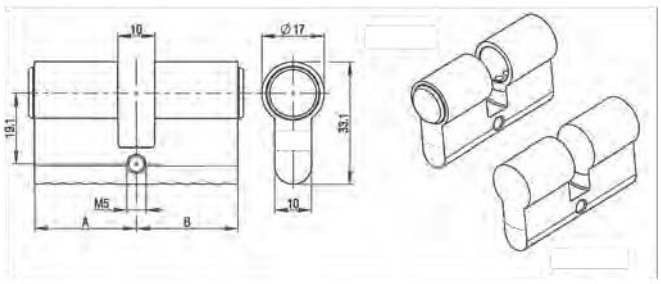

Название продукта	Кол-во в уп.	Артикул
Муляж двустороннего профильного цилиндра blaugelb PDZ 1758, длина 27/27	1 шт.	0326017
Муляж двустороннего профильного цилиндра blaugelb PDZ 1758, длина 27/31	1 шт.	0326018
Муляж двустороннего профильного цилиндра blaugelb PDZ 1758, длина 27/35	1 шт.	0326019
Муляж двустороннего профильного цилиндра blaugelb PDZ 1758, длина 31/31	1 шт.	0326020
Муляж двустороннего профильного цилиндра blaugelb PDZ 1758, длина 31/35	1 шт.	0326021
Муляж двустороннего профильного цилиндра blaugelb PDZ 1758, длина 31/40	1 шт.	0326022
Муляж двустороннего профильного цилиндра blaugelb PDZ 1758, длина 31/45	1 шт.	0326023
Муляж двустороннего профильного цилиндра blaugelb PDZ 1758, длина 31/50	1 шт.	0326024
Муляж двустороннего профильного цилиндра blaugelb PDZ 1758, длина 31/55	1 шт.	0326025
Муляж двустороннего профильного цилиндра blaugelb PDZ 1758, длина 31/60	1 шт.	0326026
Муляж двустороннего профильного цилиндра blaugelb PDZ 1758, длина 35/35	1 шт.	0326027
Муляж двустороннего профильного цилиндра blaugelb PDZ 1758, длина 35/40	1 шт.	0326028
Муляж двустороннего профильного цилиндра blaugelb PDZ 1758, длина 35/45	1 шт.	0326029
Муляж двустороннего профильного цилиндра blaugelb PDZ 1758, длина 35/50	1 шт.	0326157
Муляж двустороннего профильного цилиндра blaugelb PDZ 1758, длина 35/55	1 шт.	0326030
Муляж двустороннего профильного цилиндра blaugelb PDZ 1758, длина 35/60	1 шт.	0326031
Муляж двустороннего профильного цилиндра blaugelb PDZ 1758, длина 40/40	1 шт.	0326033
Муляж двустороннего профильного цилиндра blaugelb PDZ 1758, длина 40/45	1 шт.	0326034
Муляж двустороннего профильного цилиндра blaugelb PDZ 1758, длина 40/50	1 шт.	0326035
Муляж двустороннего профильного цилиндра blaugelb PDZ 1758, длина 40/55	1 шт.	0326036
Муляж двустороннего профильного цилиндра blaugelb PDZ 1758, длина 40/65	1 шт.	0326032
Муляж двустороннего профильного цилиндра blaugelb PDZ 1758, длина 45/45	1 шт.	0326037
Муляж двустороннего профильного цилиндра blaugelb PDZ 1758, длина 50/50	1 шт.	0326038

Замок врезной 1433 PZW для трубчатой рамы

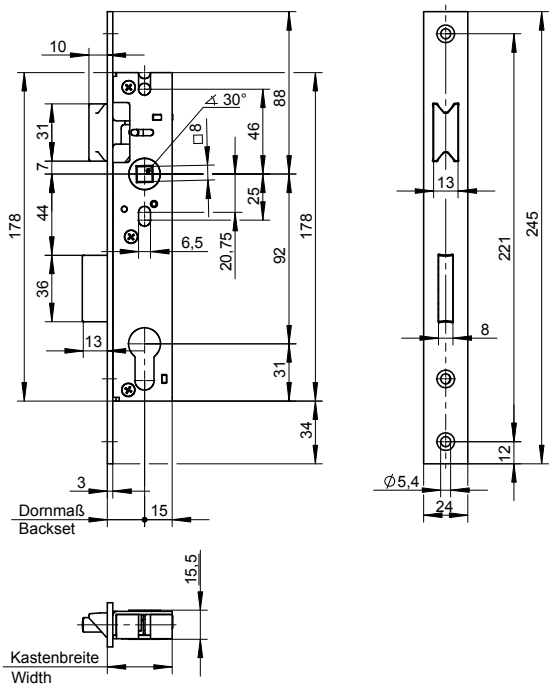

Замок врезной blaugelb 1433 PZW подходит для дверей с трубчатыми рамами и предназначен для профильного цилиндра с расстоянием 92. Корпус замка закрыт сверху и снизу, имеет сквозные отверстия для винтов, цельный ригель 8 мм со стержнем и дорнмасс 20 мм. Лицевая планка шириной 24 мм выполнена из нержавеющей стали, защелка и ригель никелированы. Ригель 1-оборотный с выступом 13 мм.

Преимущества продукта:

- классификация согласно DIN EN 12209: 2004-03
- закрытый корпус замка
- полностью оцинкованный

Технические данные:

Материал:	сталь, полностью оцинкованная
Материал лицевой планки:	нержавеющая сталь
Материал защелки и ригеля:	никелированный
Вариант:	PZ
Дорнмасс:	20 мм
Ширина лицевой планки:	24 мм
Расстояние:	92 мм
Вставка:	8 мм
Ригель:	1 оборот
Классификационный код DIN EN 12209:	3 M 9 0 0 F 2 B A 2 0
Норма упаковки:	1 шт.

Название продукта	Кол-во в уп.	Артикул
Замок врезной для трубчатой рамы blaugelb 1433 PZW 24/20/8 PZ92	1 шт.	0390912
Дверная пластина замка blaugelb 24x3x245 мм, нержавеющая сталь, для левой и правой стороны согласно DIN	1 шт.	0433235

Дверная пластина 24x3x245 мм из нержавеющей стали является дополнительной частью врезного замка для трубчатой рамы blaugelb 1433 PZW.

Может применяться для левой и правой стороны согласно DIN

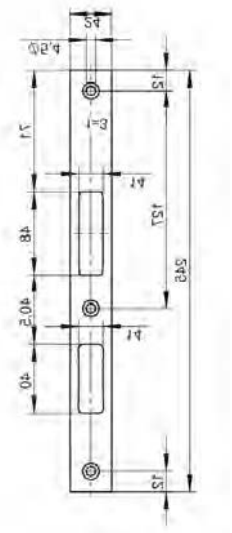

ЗАМКИ ВРЕЗНЫЕ

Замок врезной 1438 PZW для трубчатой рамы

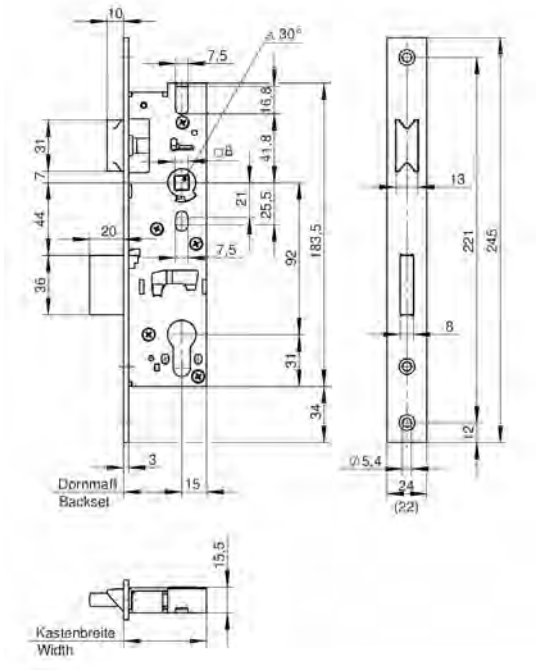

Замок врезной blaugelb 1438 PZW подходит для дверей с трубчатыми рамами и предназначен для профильного цилиндра с расстоянием 92. Корпус замка закрыт сверху и снизу, имеет сквозные отверстия для винтов, цельный ригель 8 мм со стержнем и дорнмасс 25/30/35/40/45 мм. Лицевая планка шириной 24 мм выполнена из нержавеющей стали, защелка и ригель никелированы. Перекидная защелка, ригель 1-оборотный с выступом 20 мм.

Преимущества продукта:

- классификация согласно DIN EN 12209: 2004-03
- закрытый корпус замка
- полностью оцинкованный
- для взломостойких дверей согласно DIN EN 1627, класс RC2

Технические данные:

Материал:	сталь, полностью оцинкованная
Материал лицевой планки:	нержавеющая сталь
Материал защелки и ригеля:	никелированный
Вариант:	PZ
Дорнмасс:	25 / 30 / 35 / 40 / 45 мм
Ширина лицевой планки:	24 мм
Расстояние:	92 мм
Вставка:	8 мм
Ригель:	1 оборот
Классификационный код DIN EN 12209:	3 M 9 0 0 F 2 B A 2 0
Норма упаковки:	1 шт.

Название продукта	Кол-во в уп.	Артикул
Замок врезной для трубчатой рамы blaugelb 1438 PZW 24/25/8 PZ92	1 шт.	0390915
Замок врезной для трубчатой рамы blaugelb 1438 PZW 24/30/8 PZ92	1 шт.	0390916
Замок врезной для трубчатой рамы blaugelb 1438 PZW 24/35/8 PZ92	1 шт.	0390917
Замок врезной для трубчатой рамы blaugelb 1438 PZW 24/40/8 PZ92	1 шт.	0390918
Замок врезной для трубчатой рамы blaugelb 1438 PZW 24/45/8 PZ92	1 шт.	0390920
Дверная пластина замка blaugelb 24x3x245 мм, нержавеющая сталь, для левой и правой стороны согласно DIN	1 шт.	0433235

Дверная пластина 24x3x245 мм из нержавеющей стали является дополнительной частью врезного замка для трубчатой рамы blaugelb 1438 PZW.

Может применяться для левой и правой стороны согласно DIN.

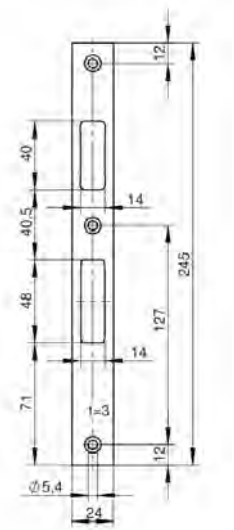

Замок для входной двери 24 PZW, закругленная лицевая планка

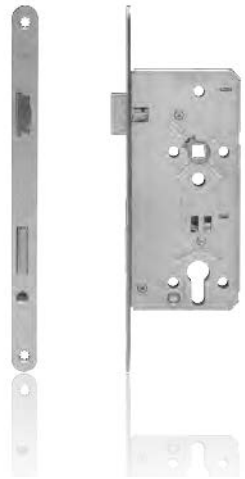

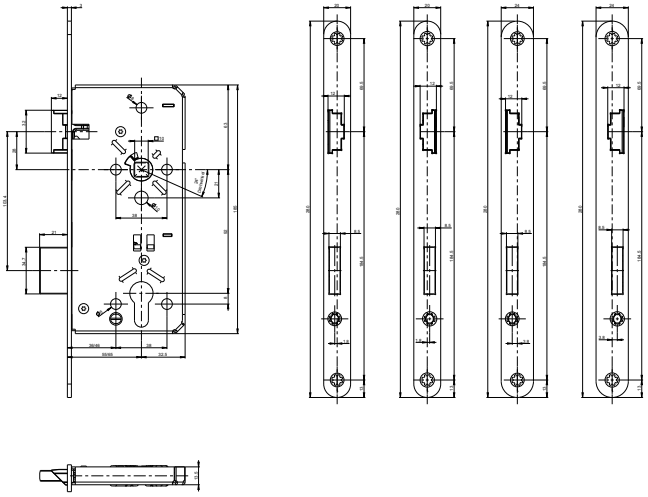

Замок для входной двери blaugelb 24 PZW с закругленной лицевой планкой оснащен перфорацией для цилиндра, расстояние 92 мм. Корпус замка полностью закрыт и оцинкован. Замок для входной двери можно использовать на одностворчатых и скрытых дверях. Защелка, ригель и закругленная лицевая планка замка изготовлены из прочного литого цинкового сплава. Замок может быть использован совместно со стандартными электрозащелками.

Преимущества продукта:

- закрытый корпус замка
- ручная блокировка
- может комбинироваться с электрозащелками

Технические данные:

Материал:	сталь листовая оцинкованная
Материал лицевой планки:	сталь с покрытием никель-серебро
Материал защелки и ригеля:	металл
Вариант:	PZW
Дорнмасс:	55 / 65 мм
Ширина лицевой планки:	20 / 24 мм
Расстояние:	92 мм
Вставка:	10 мм
Ригель:	2 оборота
Норма упаковки:	1 шт.

Название продукта	Кол-во в уп.	Артикул
Замок для входной двери blaugelb 24 PZW, закругленная лицевая планка, **20/55/92/10 DIN левосторонний**	1 шт.	0313351
Замок для входной двери blaugelb 24 PZW, закругленная лицевая планка, **20/55/92/10 DIN правосторонний**	1 шт.	0313352
Замок для входной двери blaugelb 24 PZW, закругленная лицевая планка, **20/65/92/10 DIN левосторонний**	1 шт.	0313349
Замок для входной двери blaugelb 24 PZW, закругленная лицевая планка, **20/65/92/10 DIN правосторонний**	1 шт.	0313350
Замок для входной двери blaugelb 24 PZW, закругленная лицевая планка, **24/65/92/10 DIN левосторонний**	1 шт.	0313355
Замок для входной двери blaugelb 24 PZW, закругленная лицевая планка, **24/65/92/10 DIN правосторонний**	1 шт.	0313356

ЗАМКИ ДЛЯ ВХОДНЫХ ДВЕРЕЙ

Замок для входной двери 24 PZW, прямоугольная лицевая планка

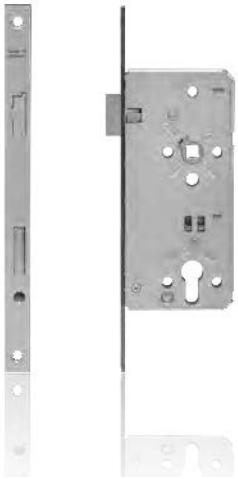

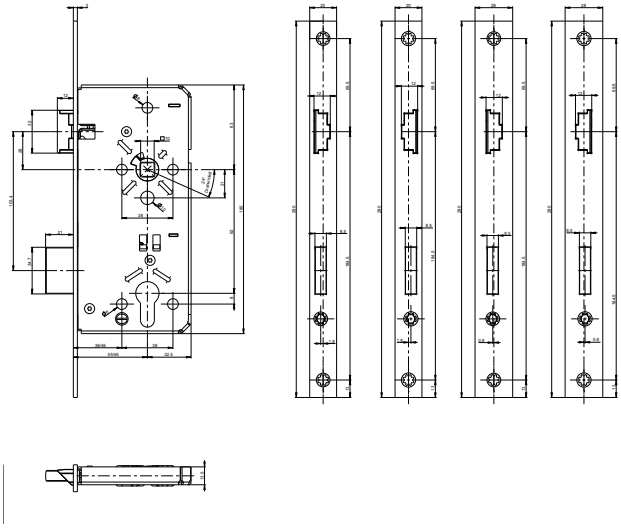

Замок для входной двери blaugelb 24 PZW с прямоугольной лицевой планкой оснащен перфорацией для цилиндра, расстояние 92 мм. Корпус замка полностью закрыт и оцинкован. Замок для входной двери можно использовать на одностворчатых и скрытых дверях. Защелка, ригель и прямоугольная лицевая планка замка изготовлены из прочного литого цинкового сплава. Замок может быть использован совместно со стандартными электрозащелками.

Преимущества продукта:

- закрытый корпус замка
- ручная блокировка
- может комбинироваться с электрозащелками

Технические данные:

Материал:	сталь листовая оцинкованная
Материал лицевой планки:	сталь с покрытием никель-серебро
Материал защелки и ригеля:	металл
Вариант:	PZW
Дорнмасс:	55 / 65 мм
Ширина лицевой планки:	20 / 28 мм
Расстояние:	92 мм
Вставка:	10 мм
Ригель:	2 оборота
Норма упаковки:	1 шт.

Название продукта	Кол-во в уп.	Артикул
Замок для входной двери blaugelb 24 PZW, прямоугольная лицевая планка, **20/55/92/10 DIN левосторонний**	1 шт.	0313357
Замок для входной двери blaugelb 24 PZW, прямоугольная лицевая планка, **20/55/92/10 DIN правосторонний**	1 шт.	0313358
Замок для входной двери blaugelb 24 PZW, прямоугольная лицевая планка, **20/65/92/10 DIN левосторонний**	1 шт.	0313353
Замок для входной двери blaugelb 24 PZW, прямоугольная лицевая планка, **20/65/92/10 DIN правосторонний**	1 шт.	0313354
Замок для входной двери blaugelb 24 PZW, прямоугольная лицевая планка, **28/65/92/10 DIN левосторонний**	1 шт.	0313343
Замок для входной двери blaugelb 24 PZW, прямоугольная лицевая планка, **28/65/92/10 DIN правосторонний**	1 шт.	0313347

Дверной ограничитель Iglu 64 x 26 мм

Дверной ограничитель blaugelb Iglu 64 x 26 мм выполнен из высококачественной нержавеющей стали с гладкой матовой поверхностью (сплав 1.4301 X5CrNi18-10), подкупает красотой формы и прочностью конструкции. Надежное и безопасное крепление к полу производится с помощью подложной пластины (не входит в комплект поставки). Амортизатор изготовлен из черного пластика. Удобный самоклеящийся шаблон для сверления позволяет легко и правильно разметить отверстия.

Преимущества продукта:

- элегантное решение для крепления к полу
- высококачественные долговечные материалы
- максимальная защита дверного полотна
- защита от шума при использовании в объектном строительстве

Технические данные:

Материал:	нержавеющая сталь 1.4301 X5CrNi18-10
Поверхность:	гладкая матовая
Диаметр:	64 мм
Высота:	26 мм
Крепление:	винт (нержавеющая сталь) 5x50 мм с дюбелем
Шаблон:	самоклеящийся
Норма упаковки:	8 шт.

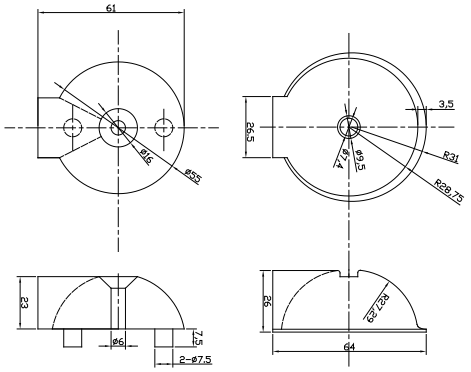

Название продукта	Кол-во в уп.	Артикул
Дверной ограничитель blaugelb Iglu 64 x 26 мм нержавеющая сталь гладкая матовая	8 шт.	0222554
Подложная пластина blaugelb Iglu 64 x 10 мм нержавеющая сталь гладкая матовая	8 шт.	0377103

Дверной ограничитель 67 x 21 мм

Дверной ограничитель blaugelb 67 x 21 мм выполнен из высококачественной нержавеющей стали с гладкой матовой поверхностью (сплав 1.4301 X5CrNi18-10), подкупает красотой формы и прочностью конструкции. Если используется отдельно подложная пластина, должны использоваться соответственно более длинные винты (не входят в комплект поставки). Амортизатор изготовлен из черного пластика. Удобный самоклеящийся шаблон для сверления позволяет легко и правильно разметить отверстия.

Преимущества продукта:

- привлекательный дизайн для крепления к полу
- высококачественные долговечные материалы
- максимальная защита дверного полотна
- защита от шума при использовании в объектном строительстве

Технические данные:

Материал:	нержавеющая сталь 1.4301 X5CrNi18-10
Поверхность:	гладкая матовая
Диаметр:	67 мм
Высота:	21 мм
Крепление:	винт (нержавеющая сталь) 5x50 мм с дюбелем
Шаблон:	самоклеящийся
Норма упаковки:	8 шт.

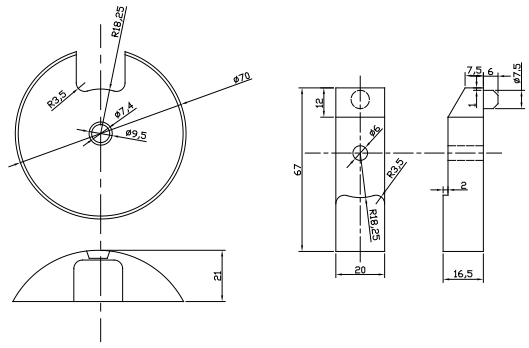

Название продукта	Кол-во в уп.	Артикул
Дверной ограничитель blaugelb 67 x 21 мм, нержавеющая сталь матовая	8 шт.	0340147
Подложная пластина blaugelb из цинкового сплава	5 шт.	0407457
Подложная пластина blaugelb из жесткой резины	8 шт.	0403135

ДВЕРНЫЕ ОГРАНИЧИТЕЛИ

Ударный ограничитель (напольный)

Ударный ограничитель blaugelb (напольный) выполнен из твердого легкого сплава или нержавеющей стали. Устойчивый корпус ограничителя крепится к полу и надежно выдержит даже интенсивные нагрузки. Благодаря встроенной пружине, ограничитель особенно хорошо подходит для тяжелых дверей и ворот. Имеет резиновый упор, который отличается повышенной износостойкостью. Благодаря своим компактным размерам, может быть использован в небольшом пространстве.

Преимущества продукта:

- пружинный ударный ограничитель
- подходит для тяжелых дверей и ворот
- надежное качество благодаря прочному корпусу
- качественный резиновый упор с длительным сроком службы

Технические данные:

Материал:	алюминий или нержавеющая сталь
Поверхность:	серебристая или гладкая матовая
Размеры (В x Ш x Г):	72 x 90 x 90 мм
Резиновый упор:	черный
Крепление:	напольный монтаж, 4 резьбовых отверстия

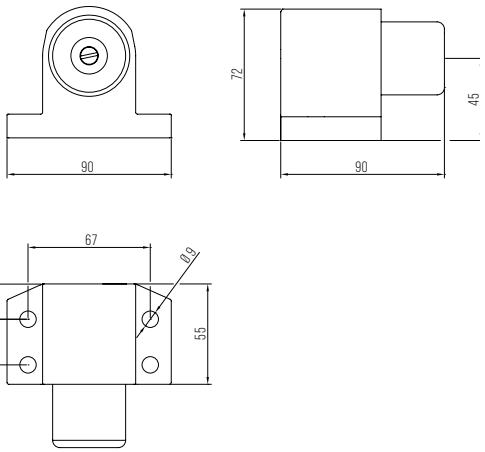

Название продукта	Кол-во в уп.	Артикул
Ударный ограничитель blaugelb (напольный), серебристый	1 шт.	0344197
Ударный ограничитель blaugelb (напольный), нержавеющая сталь гладкая матовая	1 шт.	9016811

Ударный ограничитель с пружиной (настенный)

Ударный ограничитель blaugelb с пружиной (настенный) выполнен из твердого легкого металла. Устойчивый корпус ограничителя крепится к стене и надежно выдержит даже интенсивные нагрузки. Благодаря встроенной пружине, ограничитель особенно хорошо подходит для тяжелых дверей. Имеет резиновый упор, который отличается повышенной износостойкостью. Винтовое крепление скрыто настенной панелью и завершает элегантный внешний вид.

Преимущества продукта:

- пружинный ударный ограничитель
- элегантный внешний вид благодаря скрытым винтам
- надежное качество благодаря прочному корпусу
- качественный резиновый упор с длительным сроком службы

Технические данные:

Материал:	алюминий
Поверхность:	серебристое покрытие
Размеры (В x Ш x Г):	110 x 60 x 60 мм
Резиновый упор:	черный
Крепление:	настенный монтаж, 3 резьбовых отверстия

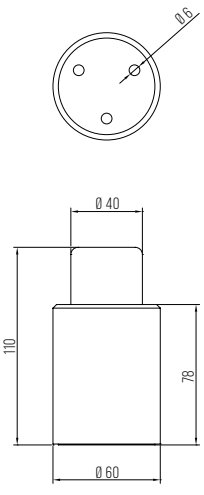

Название продукта	Кол-во в уп.	Артикул
Ударный ограничитель с пружиной blaugelb (настенный), серебристый	1 шт.	9016813

Дверной фиксатор 30

Дверной фиксатор blaugelb 30 является универсальным для всех типов напольных покрытий. Управляемый педалью болт с пружинным прижимом к полу позволяет заблокировать дверь и удерживать ее открытой в любом положении.

Преимущества продукта:

- простая установка на дверях и воротах
- штекер с контрпружиной
- управляемый педалью болт и кноб

Технические данные:

Материал корпуса:	цинковое литье под давлением
Материал педальных болтов:	сталь оцинкованная
Материал педальной кнопки:	пластик, черный
Материал заглушки:	пластик, белый
Поверхность:	серебристое покрытие
Подъем:	30 мм
Размеры (В x Ш x Г):	193 x 40 x 31 мм
Монтаж:	для монтажа на дверном полотне, 2 отверстия для винтов

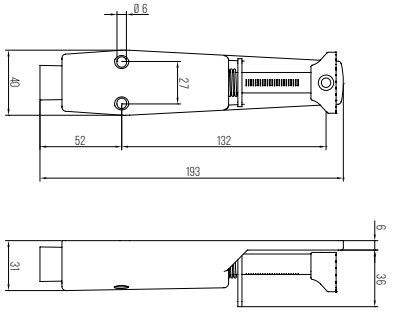

Название продукта	Кол-во в уп.	Артикул
Дверной фиксатор blaugelb 30, серебристый	1 шт. .	0307917

Дверной фиксатор 60

Дверной фиксатор blaugelb 60 является универсальным для гладких напольных покрытий. Управляемый педалью болт с пружинным прижимом к полу позволяет заблокировать дверь и удерживать ее открытой в любом положении.

Преимущества продукта:

- простая установка на дверях и воротах
- контрпружина для увеличения срока службы
- не вращающийся болт и кноб с педалью управления

Технические данные:

Материал корпуса:	цинковое литье под давлением
Материал педальных болтов:	сталь оцинкованная
Материал педальной кнопки:	пластик, черный
Материал заглушки:	резина, серая
Поверхность:	серебристая / RAL 9016 белая / анодированная под серебро
Подъем:	60 мм
Размеры (В x Ш x Г):	207 x 32 x 37 мм
Монтаж:	для монтажа на дверном полотне, 2 отверстия для винтов

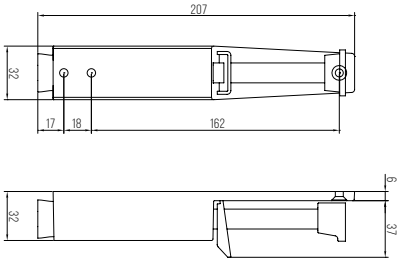

Название продукта	Кол-во в уп.	Артикул
Дверной фиксатор blaugelb 60, серебристый	1 шт.	0307912
Дверной фиксатор blaugelb 60, RAL 9016 белый	1 шт.	0307914
Дверной фиксатор blaugelb 60, анодированный под серебро	1 шт.	0307915

ДВЕРНЫЕ ФИКСАТОРЫ

Дверной фиксатор с ударным упором

Данный дверной фиксатор blaugelb представляет собой фиксатор с защелкой и встроенным пружинным ударным упором. Корпус крепится непосредственно к полу, а ответная часть - к дверному полотну. Благодаря встроенной пружине данный фиксатор особенно хорошо подходит для средних и тяжелых дверей с шириной дверного полотна до 1000 мм, высотой до 2200 мм и весом до 100 кг.

Преимущества продукта:

- защелка и встроенный пружинный ударный ограничитель
- подходит для тяжелых дверей и ворот
- удобное управление ногой благодаря разблокировке
- высококачественный резиновый упор с длительным сроком службы

Технические данные:

Материал:	алюминий или нержавеющая сталь
Поверхность:	серебристое покрытие или гладкая матовая
Материал ударника:	алюминий или нержавеющая сталь
Размеры (В x Ш x Г):	110 x 90 x 90 мм
Резиновый упор:	черный
Монтаж держателя:	напольный монтаж, 4 резьбовых отверстия
Монтаж ответной части:	монтаж на дверном полотне, 2 резьбовых отверстия
Комплект поставки:	дверной фиксатор, фикс. элемент, инструкция по установке

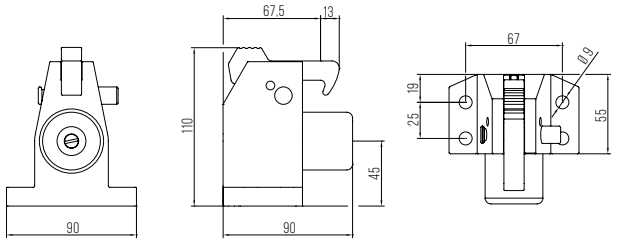

Название продукта	Кол-во в уп.	Артикул
Дверной фиксатор с ударным упором blaugelb, серебристый	1 шт.	0344196
Дверной фиксатор с ударным упором blaugelb, нержавеющая сталь	1 шт.	9016810

Дверной фиксатор с функцией открывания

Данный дверной фиксатор с функцией открывания специально разработан для безбарьерного доступа. Элегантный корпус из нержавеющей стали оснащен защелкой и удобной функцией открывания, которая позволяет автоматически разблокировать защелку, осторожно нажимая на дверь.

Преимущества продукта:

- подходит для жилья с пониженным барьером
- удобное управление с помощью функции открывания
- утонченный, компактный дизайн
- элегантный корпус из нержавеющей стали
- крепление с помощью скрытого винтового соединения
- защелка / фиксатор выполнены из нержавеющей стали

Технические данные:

Материал:	нержавеющая сталь
Поверхность:	гладкая матовая
Материал ударника:	нержавеющая сталь
Размеры (В x Ш x Г):	61 x 132 x 81 мм
Монтаж держателя:	для скрытого монтажа на полу, 4 резьбовых отверстия
Монтаж ответной части:	монтаж на дверном полотне, 2 резьбовых отверстия
Комплект поставки:	дверной фиксатор, фикс. элемент, инструкция по установке

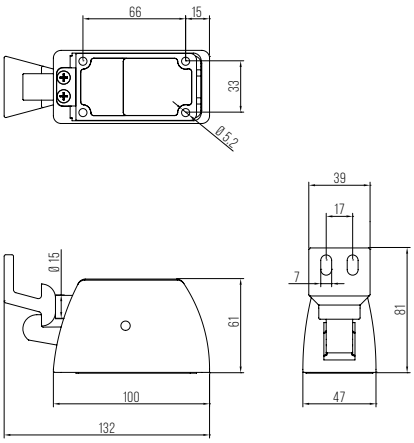

Название продукта	Кол-во в уп.	Артикул
Дверной фиксатор с функцией открывания blaugelb, нержавеющая сталь	1 шт.	9016812

Опора для поручней плоская

Опора для поручней плоская blaugelb выполнена из твердого легкого сплава и является надежным решением для крепления поручней и перил к стенам. Опоры изготовлены из высококачественных долговечных материалов и надежно выполняют поставленную задачу.

Опора крепится непосредственно к стене путем винтового соединения с помощью трех точек крепления, расположенных в основании опоры.

Преимущества продукта:

- высококачественные долговечные материалы
- плоская опорная основа
- вылет 64 мм

Технические данные:

Материал:	алюминий
Поверхность:	серебристая анодированная
Монтаж:	основание с тремя точками крепления

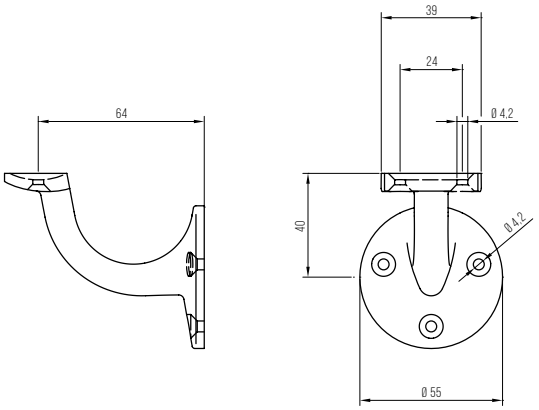

Название продукта	Кол-во в уп.	Артикул
Опора для поручней плоская blaugelb, **серебристое анодирование**	1 шт.	0390901

Опора для поручней плоская, скрытое привинчивание

Опора для поручней плоская blaugelb со скрытым привинчиванием выполнена из твердого легкого сплава или нержавеющей стали и является элегантным решением для крепления поручней и перил к стенам. Опоры изготовлены из высококачественных долговечных материалов и надежно выполняют поставленную задачу.

Скрытое привинчивание выполняется с помощью настенной пластины с внутренней резьбой и болта M8, который идет в комплекте.

Преимущества продукта:

- высококачественные долговечные материалы
- элегантный внешний вид благодаря скрытому привинчиванию
- плоская опорная основа
- вылет 64 мм

Технические данные:

Материал:	алюминий или нержавеющая сталь
Поверхность:	серебристая анодированная или гладкая матовая
Монтаж:	скрытая настенная пластина с крепежным винтом

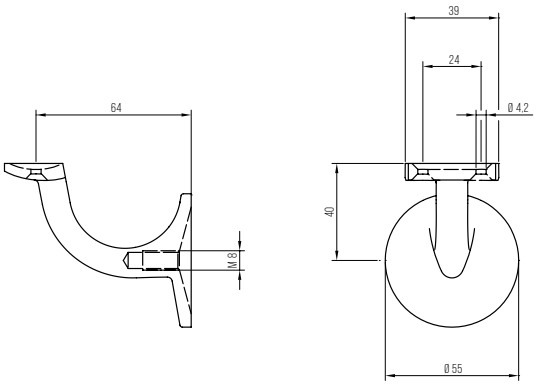

Название продукта	Кол-во в уп.	Артикул
Опора для поручней плоская blaugelb, скрытое привинчивание, **серебристое анодирование**	1 шт.	0390900
Опора для поручней плоская blaugelb, скрытое привинчивание, **нержавеющая сталь гладкая матовая**	1 шт.	0390905

ОПОРА ДЛЯ ПОРУЧНЕЙ

Опора для поручней изогнутая

Опора для поручней изогнутая blaugelb выполнена из твердого легкого сплава и является надежным решением для крепления поручней и перил к стенам. Опоры изготовлены из высококачественных долговечных материалов и надежно выполняют поставленную задачу.

Опора крепится непосредственно к стене путем винтового соединения с помощью трех точек крепления, расположенных в основании опоры.

Преимущества продукта:

- высококачественные долговечные материалы
- изогнутая опорная основа
- вылет 64 мм

Технические данные:

Материал:	алюминий или нержавеющая сталь
Поверхность:	серебристая анодированная, гладкая матовая
Монтаж:	основание с тремя точками крепления

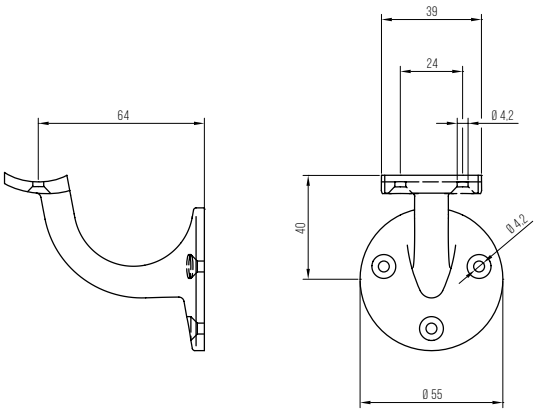

Название продукта	Кол-во в уп.	Артикул
Опора для поручней изогнутая blaugelb, **серебристое анодирование**	1 шт.	0390899
Опора для поручней изогнутая blaugelb, **нержавеющая сталь гладкая матовая**	1 шт.	0390904

Опора для поручней изогнутая, скрытое привинчивание

Опора для поручней изогнутая blaugelb со скрытым привинчиванием выполнена из твердого легкого сплава или нержавеющей стали и является элегантным решением для крепления поручней и перил к стенам. Опоры изготовлены из высококачественных долговечных материалов и надежно выполняют поставленную задачу.

Скрытое привинчивание выполняется с помощью настенной пластины с внутренней резьбой и болта M8, который идет в комплекте.

Преимущества продукта:

- высококачественные долговечные материалы
- элегантный внешний вид благодаря скрытому привинчиванию
- изогнутая опорная основа
- вылет 64 мм

Технические данные:

Материал:	алюминий или нержавеющая сталь
Поверхность:	серебристая анодированная, гладкая матовая
Монтаж:	скрытая настенная пластина с крепежным винтом

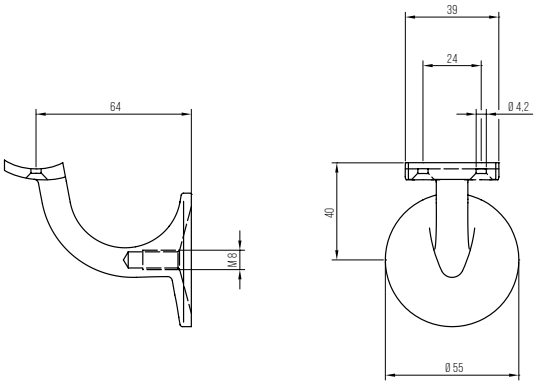

Название продукта	Кол-во в уп.	Артикул
Опора для поручней изогнутая blaugelb, скрытое привинчивание, **серебристое анодирование**	1 шт.	0390898
Опора для поручней изогнутая blaugelb, скрытое привинчивание, **нержавеющая сталь гладкая матовая**	1 шт.	0390903

Нажимный гарнитур ZT/DGT 90° (класс 3)

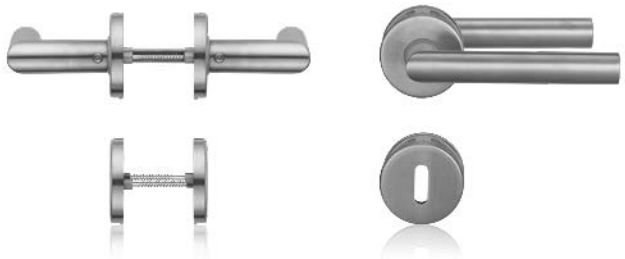

Нажимный гарнитур blaugelb ZT/DGT 90° (класс 3) подходит для межкомнатных дверей с повышенными требованиями к объектному строительству согласно DIN EN 1906 и прошел соответствующие испытания. Поставляемые розетки для ключей предназначены для зон PZ, BB и WC и, подобно розеткам для ручек, также имеют опорные кулачки для точного и постоянного позиционирования на двери. Используемые удерживающие пружины гарантируют точное положение ручки.

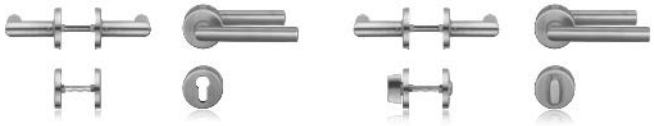

Данный гарнитур имеет элегантный внешний вид и создан из высококачественной матовой нержавеющей стали. Гарнитур крепится с помощью скрытых винтов (прилагаются в комплекте).

Преимущества продукта:

- качественные материалы
- испытан в соответствии с DIN EN 1906
- подшипник скольжения и удерживающие пружины для точного позиционирования ручки, не требующие дополнительного обслуживания
- элегантный внешний вид на двери
- скрытое привинчивание

Технические данные:

Материал:	нержавеющая сталь гладкая матовая
Конструкция ручки:	фиксированная / поворотная
Внутренний квадрат ручки:	профилированный штифт 8 мм, WC дополнительно со штифтом 5 мм и вставными втулками 5 - 8 мм
Перфорация:	PZ, BB или WC
Классификационный код: **DIN EN 1906**	**3 7 - 0 1 4 0 A**
Толщина двери:	37 - 42 мм
Диаметр розетки:	52 мм
Выступ розетки:	8 мм
Монтаж:	скрытое привинчивание
Норма упаковки:	1 гарнитур

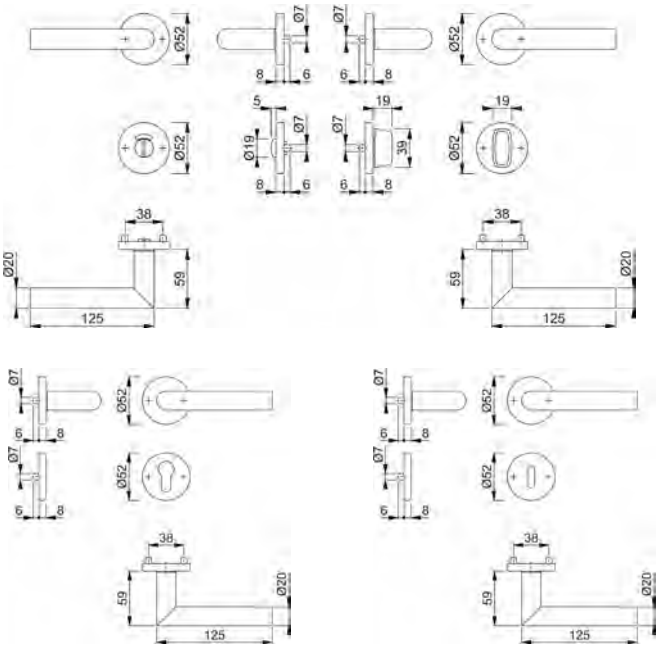

Название продукта	Кол-во в уп.	Артикул
Нажимный гарнитур blaugelb ZT/DGT 90° BB (класс 3), **нержавеющая сталь**	1 шт.	9066265
Нажимный гарнитур blaugelb ZT/DGT 90° PZ (класс 3), **нержавеющая сталь**	1 шт.	9066266
Нажимный гарнитур blaugelb ZT/DGT 90° WC (класс 3), **нержавеющая сталь**	1 шт.	9066267

ГАРНИТУРЫ ДЛЯ МЕЖКОМНАТНЫХ ДВЕРЕЙ - из высококачественной нержавеющей стали

Нажимный гарнитур ZT/DGT U-образный (класс 3)

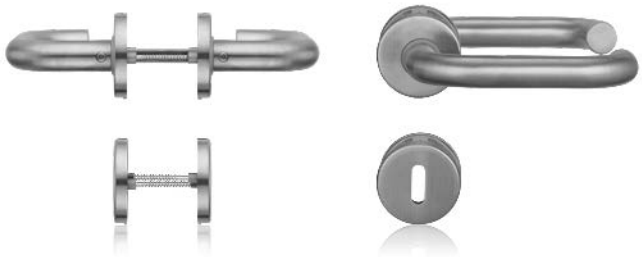

Нажимный гарнитур blaugelb ZT/DGT U-образный (класс 3) подходит для межкомнатных дверей с повышенными требованиями к объектному строительству согласно DIN EN 1906 и прошел соответствующие испытания. Поставляемые розетки для ключей предназначены для зон PZ, BB и WC и, подобно розеткам для ручек, также имеют опорные кулачки для точного и постоянного позиционирования на двери. Используемые удерживающие пружины гарантируют точное положение ручки.

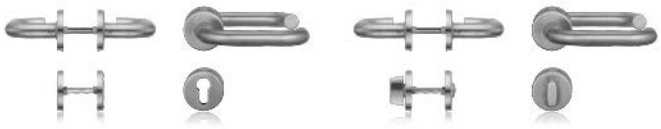

Данный гарнитур имеет элегантный внешний вид и создан из высококачественной матовой нержавеющей стали. Гарнитур крепится с помощью скрытых винтов (прилагаются в комплекте).

Преимущества продукта:

- качественные материалы
- испытан в соответствии с DIN EN 1906
- подшипник скольжения и удерживающие пружины для точного позиционирования ручки, не требующие дополнительного обслуживания
- элегантный внешний вид на двери
- скрытое привинчивание

Технические данные:

Материал:	нержавеющая сталь гладкая матовая
Конструкция ручки:	фиксированная / поворотная
Внутренний квадрат ручки:	профилированный штифт 8 мм, WC дополнительно со штифтом 5 мм и вставными втулками 5 - 8 мм
Перфорация:	PZ, BB или WC
Классификационный код: **DIN EN 1906**	**3 7 - 0 1 4 0 A**
Толщина двери:	37 - 42 мм
Диаметр розетки:	52 мм
Выступ розетки:	8 мм
Монтаж:	скрытое привинчивание
Норма упаковки:	1 гарнитур

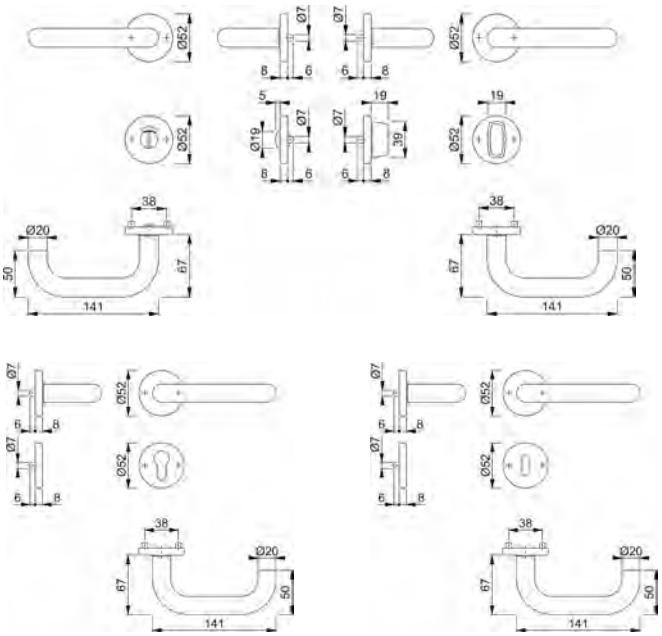

Название продукта	Кол-во в уп.	Артикул
Нажимный гарнитур blaugelb ZT/DGT U-образный BB (класс 3), **нержавеющая сталь**	1 шт.	9066258
Нажимный гарнитур blaugelb ZT/DGT U- образный PZ (класс 3), **нержавеющая сталь**	1 шт.	9066259
Нажимный гарнитур blaugelb ZT/DGT U- образный WC (класс 3), **нержавеющая сталь**	1 шт.	9066260

Нажимный гарнитур ZT/DGT L-образный (класс 3)

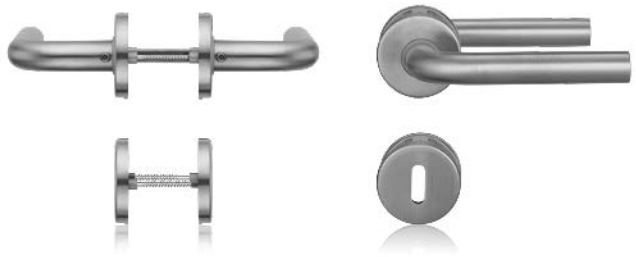

Нажимный гарнитур blaugelb ZT/DGT L-образный (класс 3) подходит для межкомнатных дверей с повышенными требованиями к объектному строительству согласно DIN EN 1906 и прошел соответствующие испытания. Поставляемые розетки для ключей предназначены для зон PZ, BB и WC и, подобно розеткам для ручек, также имеют опорные кулачки для точного и постоянного позиционирования на двери. Используемые удерживающие пружины гарантируют точное положение ручки.

Данный гарнитур имеет элегантный внешний вид и создан из высококачественной матовой нержавеющей стали. Гарнитур крепится с помощью скрытых винтов (прилагаются в комплекте).

Преимущества продукта:

- качественные материалы
- испытан в соответствии с DIN EN 1906
- подшипник скольжения и удерживающие пружины для точного позиционирования ручки, не требующие дополнительного обслуживания
- элегантный внешний вид на двери
- скрытое привинчивание

Технические данные:

Материал:	нержавеющая сталь гладкая матовая
Конструкция ручки:	фиксированная / поворотная
Внутренний квадрат ручки:	профилированный штифт 8 мм, WC дополнительно со штифтом 5 мм и вставными втулками 5 - 8 мм
Перфорация:	PZ, BB или WC
Классификационный код: **DIN EN 1906**	**3 7 - 0 1 4 0 A**
Толщина двери:	37 - 42 мм
Диаметр розетки:	52 мм
Выступ розетки:	8 мм
Монтаж:	скрытое привинчивание
Норма упаковки:	1 гарнитур

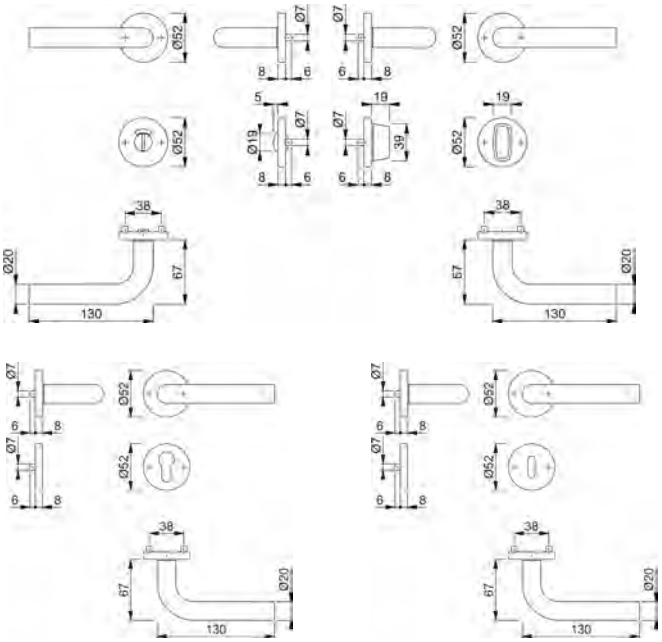

Название продукта	Кол-во в уп.	Артикул
Нажимный гарнитур blaugelb ZT/DGT L-образный BB (класс 3), **нержавеющая сталь**	1 шт.	9066192
Нажимный гарнитур blaugelb ZT/DGT L- образный PZ (класс 3), **нержавеющая сталь**	1 шт.	9066193
Нажимный гарнитур blaugelb ZT/DGT L- образный WC (класс 3), **нержавеющая сталь**	1 шт.	9066254

ГАРНИТУРЫ ДЛЯ МЕЖКОМНАТНЫХ ДВЕРЕЙ - из высококачественной нержавеющей стали

Нажимный гарнитур ZT/DGT 1758 (класс 3)

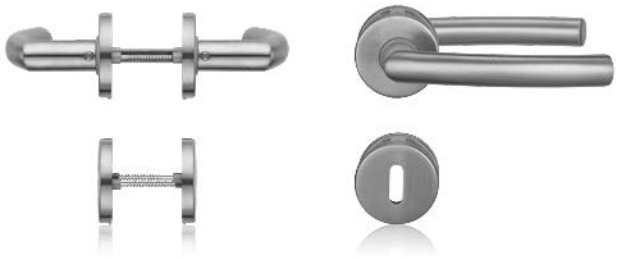

Нажимный гарнитур blaugelb ZT/DGT 1758 (класс 3) подходит для межкомнатных дверей с повышенными требованиями к объектному строительству согласно DIN EN 1906 и прошел соответствующие испытания. Поставляемые розетки для ключей предназначены для зон PZ, BB и WC и, подобно розеткам для ручек, также имеют опорные кулачки для точного и постоянного позиционирования на двери. Используемые удерживающие пружины гарантируют точное положение ручки.

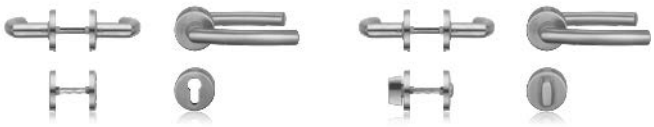

Данный гарнитур имеет элегантный внешний вид и создан из высококачественной матовой нержавеющей стали. Гарнитур крепится с помощью скрытых винтов (прилагаются в комплекте).

Преимущества продукта:

- качественные материалы
- испытан в соответствии с DIN EN 1906
- подшипник скольжения и удерживающие пружины для точного позиционирования ручки, не требующие дополнительного обслуживания
- элегантный внешний вид на двери
- скрытое привинчивание

Технические данные:

Материал:	нержавеющая сталь гладкая матовая
Конструкция ручки:	фиксированная / поворотная
Внутренний квадрат ручки:	профилированный штифт 8 мм, WC дополнительно со штифтом 5 мм и вставными втулками 5 - 8 мм
Перфорация:	PZ, BB или WC
Классификационный код: **DIN EN 1906**	**3 7 - 0 1 4 0 A**
Толщина двери:	37 - 42 мм
Диаметр розетки:	52 мм
Выступ розетки:	8 мм
Монтаж:	скрытое привинчивание
Норма упаковки:	1 гарнитур

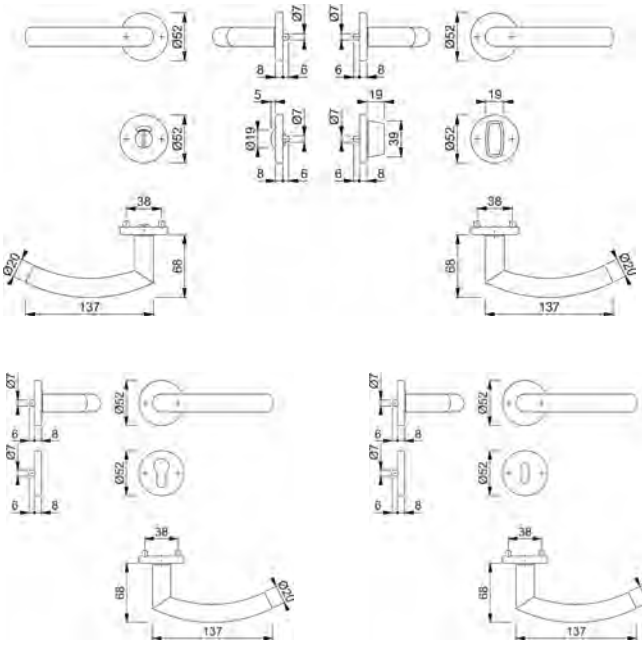

Название продукта	Кол-во в уп.	Артикул
Нажимный гарнитур blaugelb ZT/DGT 1758 BB (класс 3), **нержавеющая сталь**	1 шт.	9066186
Нажимный гарнитур blaugelb ZT/DGT 1758 PZ (класс 3), **нержавеющая сталь**	1 шт.	9066187
Нажимный гарнитур blaugelb ZT/DGT 1758 WC (класс 3), **нержавеющая сталь**	1 шт.	9066188

Сменный гарнитур ZT/KGT 90° PZ (класс 3)

Сменный гарнитур blaugelb ZT/KGT 90° PZ (класс 3) подходит для входных дверей с повышенными требованиями к объектному строительству согласно DIN EN 1906 и прошел соответствующие испытания. Как и розетки для ручек, прилагаемые розетки для ключей имеют опорные кулачки для точного и постоянного позиционирования на двери. Используемые удерживающие пружины гарантируют точное положение ручки.

Данный гарнитур имеет элегантный внешний вид и создан из высококачественной матовой нержавеющей стали. Гарнитур крепится с помощью скрытых винтов (прилагаются в комплекте).

Преимущества продукта:

- качественные материалы
- испытан в соответствии с DIN EN 1906
- подшипник скольжения и удерживающие пружины для точного позиционирования ручки, не требующие дополнительного обслуживания
- элегантный внешний вид на двери
- скрытое привинчивание

Технические данные:

Материал:	нержавеющая сталь гладкая матовая
Конструкция ручки:	наружная фиксация; внутренняя удерживающая пружина
Внутренний квадрат ручки:	8 мм
Перфорация:	PZ
Классификационный код: **DIN EN 1906**	**3 7 - 0 1 4 0 A**
Толщина двери:	37 - 42 мм
Диаметр розетки:	52 мм
Выступ розетки:	8 мм
Монтаж:	скрытое привинчивание
Норма упаковки:	1 гарнитур

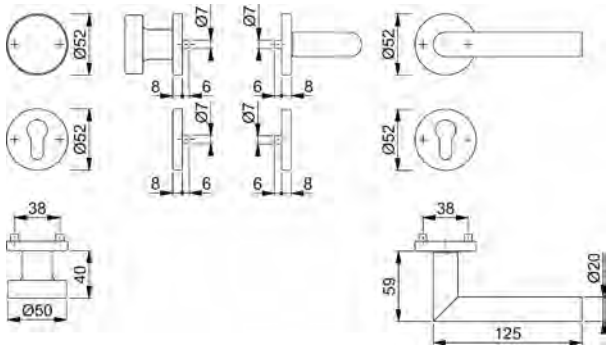

Название продукта	Кол-во в уп.	Артикул
Сменный гарнитур blaugelb ZT/KGT 90° PZ (класс 3), **нержавеющая сталь**	1 шт.	9066268

ГАРНИТУРЫ ДЛЯ МЕЖКОМНАТНЫХ ДВЕРЕЙ - из высококачественной нержавеющей стали

Сменный гарнитур ZT/KGT U-образный PZ (класс 3)

Сменный гарнитур blaugelb ZT/KGT U-образный PZ (класс 3) подходит для входных дверей с повышенными требованиями к объектному строительству согласно DIN EN 1906 и прошел соответствующие испытания. Как и розетки для ручек, прилагаемые розетки для ключей имеют опорные кулачки для точного и постоянного позиционирования на двери. Используемые удерживающие пружины гарантируют точное положение ручки.

Данный гарнитур имеет элегантный внешний вид и создан из высококачественной матовой нержавеющей стали. Гарнитур крепится с помощью скрытых винтов (прилагаются в комплекте).

Преимущества продукта:

- качественные материалы
- испытан в соответствии с DIN EN 1906
- подшипник скольжения и удерживающие пружины для точного позиционирования ручки, не требующие дополнительного обслуживания
- элегантный внешний вид на двери
- скрытое привинчивание

Технические данные:

Материал:	нержавеющая сталь гладкая матовая
Конструкция ручки:	наружная фиксация; внутренняя удерживающая пружина
Внутренний квадрат ручки:	8 мм
Перфорация:	PZ
Классификационный код: **DIN EN 1906**	**3 7 - 0 1 4 0 A**
Толщина двери:	37 - 42 мм
Диаметр розетки:	52 мм
Выступ розетки:	8 мм
Монтаж:	скрытое привинчивание
Норма упаковки:	1 гарнитур

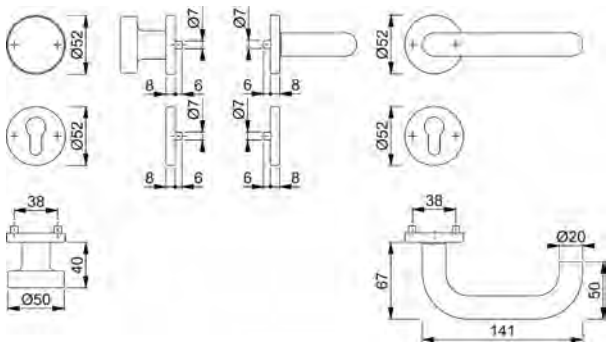

Название продукта	Кол-во в уп.	Артикул
Сменный гарнитур blaugelb ZT/KGT U-образный PZ (класс 3), **нержавеющая сталь**	1 шт.	9066261

Сменный гарнитур ZT/KGT L-образный PZ (класс 3)

Сменный гарнитур blaugelb ZT/KGT L-образный PZ (класс 3) подходит для входных дверей с повышенными требованиями к объектному строительству согласно DIN EN 1906 и прошел соответствующие испытания. Как и розетки для ручек, прилагаемые розетки для ключей имеют опорные кулачки для точного и постоянного позиционирования на двери. Используемые удерживающие пружины гарантируют точное положение ручки.

Данный гарнитур имеет элегантный внешний вид и создан из высококачественной матовой нержавеющей стали. Гарнитур крепится с помощью скрытых винтов (прилагаются в комплекте).

Преимущества продукта:

- качественные материалы
- испытан в соответствии с DIN EN 1906
- подшипник скольжения и удерживающие пружины для точного позиционирования ручки, не требующие дополнительного обслуживания
- элегантный внешний вид на двери
- скрытое привинчивание

Технические данные:

Материал:	нержавеющая сталь гладкая матовая
Конструкция ручки:	наружная фиксация; внутренняя удерживающая пружина
Внутренний квадрат ручки:	8 мм
Перфорация:	PZ
Классификационный код: **DIN EN 1906**	**3 7 - 0 1 4 0 A**
Толщина двери:	37 - 42 мм
Диаметр розетки:	52 мм
Выступ розетки:	8 мм
Монтаж:	скрытое привинчивание
Норма упаковки:	1 гарнитур

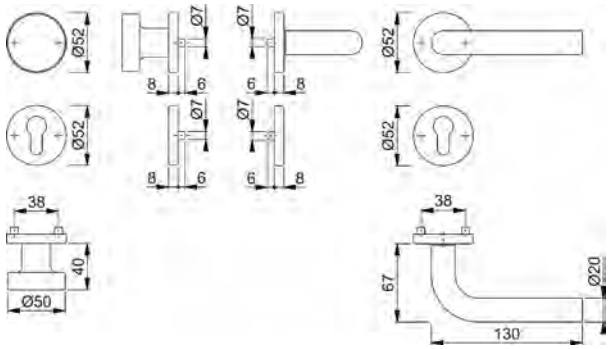

Название продукта	Кол-во в уп.	Артикул
Сменный гарнитур blaugelb ZT/KGT L-образный PZ (класс 3), **нержавеющая сталь**	1 шт.	9066255

ГАРНИТУРЫ ДЛЯ МЕЖКОМНАТНЫХ ДВЕРЕЙ - из высококачественной нержавеющей стали

Сменный гарнитур ZT/KGT 1758 PZ (класс 3)

Сменный гарнитур blaugelb ZT/KGT 1758 PZ (класс 3) подходит для входных дверей с повышенными требованиями к объектному строительству согласно DIN EN 1906 и прошел соответствующие испытания. Как и розетки для ручек, прилагаемые розетки для ключей имеют опорные кулачки для точного и постоянного позиционирования на двери. Используемые удерживающие пружины гарантируют точное положение ручки.

Данный гарнитур имеет элегантный внешний вид и создан из высококачественной матовой нержавеющей стали. Гарнитур крепится с помощью скрытых винтов (прилагаются в комплекте).

Преимущества продукта:

- качественные материалы
- испытан в соответствии с DIN EN 1906
- подшипник скольжения и удерживающие пружины для точного позиционирования ручки, не требующие дополнительного обслуживания
- элегантный внешний вид на двери
- скрытое привинчивание

Технические данные:

Материал:	нержавеющая сталь гладкая матовая
Конструкция ручки:	наружная фиксация; внутренняя удерживающая пружина
Внутренний квадрат ручки:	8 мм
Перфорация:	PZ
Классификационный код: **DIN EN 1906**	**3 7 - 0 1 4 0 A**
Толщина двери:	37 - 42 мм
Диаметр розетки:	52 мм
Выступ розетки:	8 мм
Монтаж:	скрытое привинчивание
Норма упаковки:	1 гарнитур

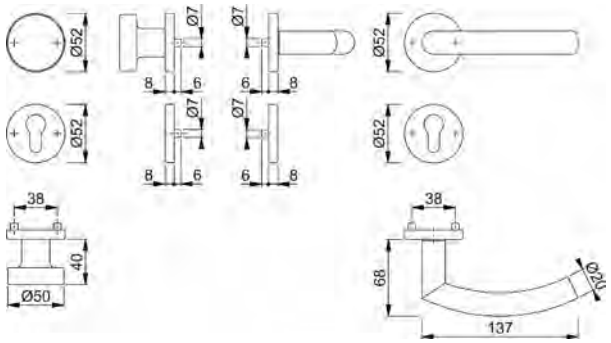

Название продукта	Кол-во в уп.	Артикул
Сменный гарнитур blaugelb ZT/KGT 1758 PZ (класс 3), **нержавеющая сталь**	1 шт.	9066189

Нажимный гарнитур ZT/DGT FS 90° PZ (класс 4)

Нажимный гарнитур blaugelb ZT/DGT FS 90° PZ (класс 4) предназначен для противопожарных, дымовых и эвакуационных дверей с повышенными требованиями к пожарной безопасности согласно DIN 18273 и DIN EN 1906 и прошел соответствующие испытания. Поставляемые розетки для ключей (PZ), подобно розеткам для ручек, имеют опорные кулачки для точного и постоянного позиционирования на двери.

В комплект входят подшипники скольжения и съемное соединение ручки с шариковым замком, не требующие обслуживания. Используемые удерживающие пружины гарантируют точное позиционирование ручки.

Данный гарнитур имеет элегантный внешний вид и создан из высококачественной матовой нержавеющей стали. Гарнитур крепится с помощью скрытых винтов (прилагаются в комплекте).

Технические данные:

Материал:	нержавеющая сталь гладкая матовая
Конструкция ручки:	фиксированная / поворотная, шариковый замок с удерживающей пружиной
Внутренний квадрат ручки:	9 мм профильный штифт
Перфорация:	PZ
Классификационный код: **DIN EN 1906**	**4 7 - D1 1 5 0 A**
Толщина двери:	40 - 65 мм
Диаметр розетки:	52 мм
Выступ розетки:	10 мм
Монтаж:	скрытое привинчивание, винты M4
Норма упаковки:	1 гарнитур

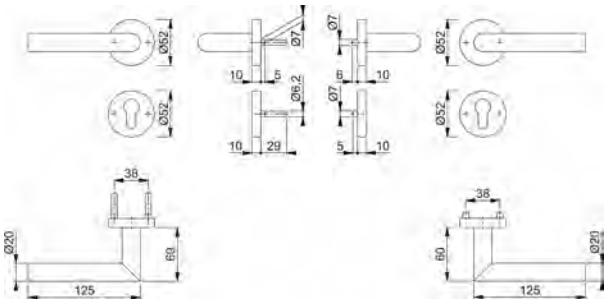

Преимущества продукта:

- высококачественные материалы и стальные конструкции
- испытан согласно DIN 18273 и DIN EN 1906
- подшипник скольжения и удерживающие пружины для точного позиционирования ручки, не требующие дополнительного обслуживания
- элегантный внешний вид на двери
- скрытое привинчивание

Название продукта	Кол-во в уп.	Артикул
Нажимный гарнитур blaugelb ZT/DGT FS 90° PZ (класс 4), **нержавеющая сталь**	1 шт.	9066270

ГАРНИТУРЫ ДЛЯ МЕЖКОМНАТНЫХ ДВЕРЕЙ - из высококачественной нержавеющей стали

Нажимный гарнитур ZT/DGT FS U-образный PZ (класс 4)

Нажимный гарнитур blaugelb ZT/DGT FS U-образный PZ (класс 4) предназначен для противопожарных, дымовых и эвакуационных дверей с повышенными требованиями к пожарной безопасности согласно DIN 18273 и DIN EN 1906 и прошел соответствующие испытания. Поставляемые розетки для ключей (PZ), подобно розеткам для ручек, имеют опорные кулачки для точного и постоянного позиционирования на двери.

В комплект входят подшипники скольжения и съемное соединение ручки с шариковым замком, не требующие обслуживания. Используемые удерживающие пружины гарантируют точное позиционирование ручки.

Данный гарнитур имеет элегантный внешний вид и создан из высококачественной матовой нержавеющей стали. Гарнитур крепится с помощью скрытых винтов (прилагаются в комплекте).

Преимущества продукта:

- высококачественные материалы и стальные конструкции
- испытан согласно DIN 18273 и DIN EN 1906
- подшипник скольжения и удерживающие пружины для точного позиционирования ручки, не требующие дополнительного обслуживания
- элегантный внешний вид на двери
- скрытое привинчивание

Технические данные:

Материал:	нержавеющая сталь гладкая матовая
Конструкция ручки:	фиксированная / поворотная, шариковый замок с удерживающей пружиной
Внутренний квадрат ручки:	9 мм профильный штифт
Перфорация:	PZ
Классификационный код: **DIN EN 1906**	**4 7 - D1 1 5 0 A**
Толщина двери:	40 - 65 мм
Диаметр розетки:	52 мм
Выступ розетки:	10 мм
Монтаж:	скрытое привинчивание, винты M4
Норма упаковки:	1 гарнитур

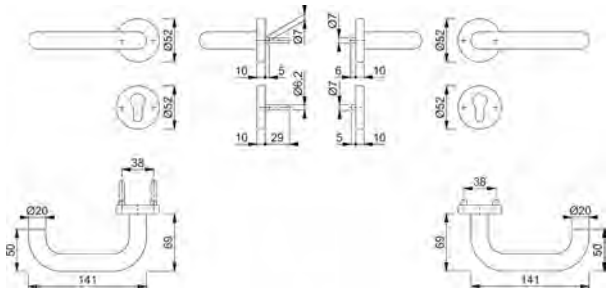

Название продукта	Кол-во в уп.	Артикул
Нажимный гарнитур blaugelb ZT/DGT FS U-образный PZ (класс 4), **нержавеющая сталь**	1 шт.	9066264

Нажимный гарнитур ZT/DGT FS L-образный PZ (класс 4)

Нажимный гарнитур blaugelb ZT/DGT FS L-образный PZ (класс 4) предназначен для противопожарных, дымовых и эвакуационных дверей с повышенными требованиями к пожарной безопасности согласно DIN 18273 и DIN EN 1906 и прошел соответствующие испытания. Поставляемые розетки для ключей (PZ), подобно розеткам для ручек, имеют опорные кулачки для точного и постоянного позиционирования на двери.

В комплект входят подшипники скольжения и съемное соединение ручки с шариковым замком, не требующие обслуживания. Используемые удерживающие пружины гарантируют точное позиционирование ручки.

Данный гарнитур имеет элегантный внешний вид и создан из высококачественной матовой нержавеющей стали. Гарнитур крепится с помощью скрытых винтов (прилагаются в комплекте).

Технические данные:

Материал:	нержавеющая сталь гладкая матовая
Конструкция ручки:	фиксированная / поворотная, шариковый замок с удерживающей пружиной
Внутренний квадрат ручки:	9 мм профильный штифт
Перфорация:	PZ
Классификационный код: **DIN EN 1906**	**4 7 - D1 1 5 0 A**
Толщина двери:	40 - 65 мм
Диаметр розетки:	52 мм
Выступ розетки:	10 мм
Монтаж:	скрытое привинчивание, винты M4
Норма упаковки:	1 гарнитур

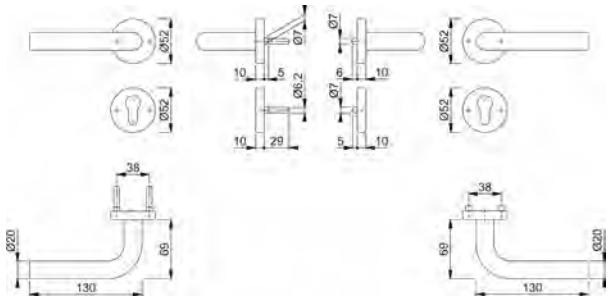

Преимущества продукта:

- высококачественные материалы и стальные конструкции
- испытан согласно DIN 18273 и DIN EN 1906
- подшипник скольжения и удерживающие пружины для точного позиционирования ручки, не требующие дополнительного обслуживания
- элегантный внешний вид на двери
- скрытое привинчивание

Название продукта	Кол-во в уп.	Артикул
Нажимный гарнитур blaugelb ZT/DGT FS L-образный PZ (класс 4), **нержавеющая сталь**	1 шт.	9066256

ГАРНИТУРЫ ДЛЯ МЕЖКОМНАТНЫХ ДВЕРЕЙ - из высококачественной нержавеющей стали

Нажимный гарнитур ZT/DGT FS 1758 PZ (класс 4)

Нажимный гарнитур blaugelb ZT/DGT FS 1758 PZ (класс 4) предназначен для противопожарных, дымовых и эвакуационных дверей с повышенными требованиями к пожарной безопасности согласно DIN 18273 и DIN EN 1906 и прошел соответствующие испытания. Поставляемые розетки для ключей (PZ), подобно розеткам для ручек, имеют опорные кулачки для точного и постоянного позиционирования на двери.

В комплект входят подшипники скольжения и съемное соединение ручки с шариковым замком, не требующие обслуживания. Используемые удерживающие пружины гарантируют точное позиционирование ручки.

Данный гарнитур имеет элегантный внешний вид и создан из высококачественной матовой нержавеющей стали. Гарнитур крепится с помощью скрытых винтов (прилагаются в комплекте).

Технические данные:

Материал:	нержавеющая сталь гладкая матовая
Конструкция ручки:	фиксированная / поворотная, шариковый замок с удерживающей пружиной
Внутренний квадрат ручки:	9 мм профильный штифт
Перфорация:	PZ
Классификационный код: **DIN EN 1906**	**4 7 - D1 1 5 0 A**
Толщина двери:	40 - 65 мм
Диаметр розетки:	52 мм
Выступ розетки:	10 мм
Монтаж:	скрытое привинчивание, винты M4
Норма упаковки:	1 гарнитур

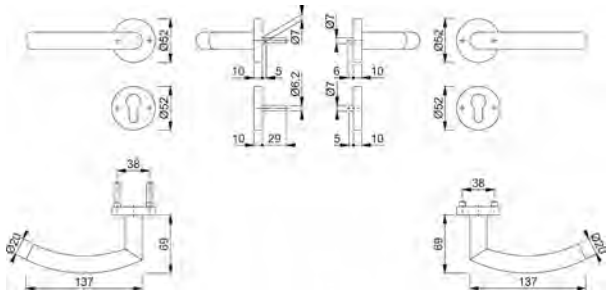

Преимущества продукта:

- высококачественные материалы и стальные конструкции
- испытан согласно DIN 18273 и DIN EN 1906
- подшипник скольжения и удерживающие пружины для точного позиционирования ручки, не требующие дополнительного обслуживания
- элегантный внешний вид на двери
- скрытое привинчивание

Название продукта	Кол-во в уп.	Артикул
Нажимный гарнитур blaugelb ZT/DGT FS 1758 PZ (класс 4), **нержавеющая сталь**	1 шт.	9066191

Сменный гарнитур ZT/KGT FS 90° PZ (класс 4)

Сменный гарнитур blaugelb ZT/KGT FS 90° PZ (класс 4) предназначен для противопожарных, дымовых и эвакуационных дверей с повышенными требованиями к пожарной безопасности согласно DIN 18273, для замков аварийного выхода согласно DIN EN 179, а также для объектного строительства согласно DIN EN 1906, и прошел соответствующие испытания. Поставляемые розетки для ключей (PZ), подобно розеткам для ручек, имеют опорные кулачки для точного и постоянного позиционирования на двери.

В комплект входят подшипники скольжения и съемное соединение ручки с шариковым замком, не требующие обслуживания. Используемые удерживающие пружины гарантируют точное позиционирование ручки.

Данный гарнитур имеет элегантный внешний вид и создан из высококачественной матовой нержавеющей стали. Гарнитур крепится с помощью скрытых винтов (прилагаются в комплекте).

Преимущества продукта:

- высококачественные материалы и стальные конструкции
- испытан согласно DIN 18273, DIN EN 179 и DIN EN 1906
- подшипник скольжения и удерживающие пружины для точного позиционирования ручки, не требующие дополнительного обслуживания
- элегантный внешний вид на двери
- скрытое привинчивание

Технические данные:

Материал:	нержавеющая сталь гладкая матовая
Конструкция ручки:	фиксированная снаружи; фиксированная / поворотная внутри, шариковый замок с удерживающей пружиной
Внутренний квадрат ручки:	9 мм профильный штифт
Перфорация:	PZ
Классификационный код: **DIN EN 1906**	**4 7 - D1 1 5 0 A**
Толщина двери:	40 - 65 мм
Диаметр розетки:	52 мм
Выступ розетки:	10 мм
Монтаж:	скрытое привинчивание, винты M4
Норма упаковки:	1 гарнитур

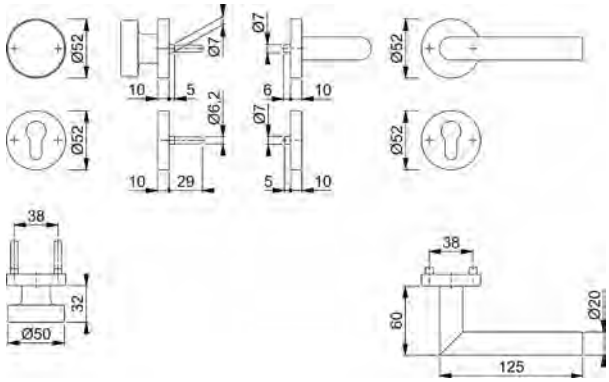

Название продукта	Кол-во в уп.	Артикул
Сменный гарнитур blaugelb ZT/KGT FS 90° PZ (класс 4), **нержавеющая сталь**	1 шт.	9066271

ГАРНИТУРЫ ДЛЯ МЕЖКОМНАТНЫХ ДВЕРЕЙ - из высококачественной нержавеющей стали

Сменный гарнитур ZT/KGT FS U-образный PZ (класс 4)

Нажимной гарнитур blaugelb ZT/KGT FS U-образный PZ (класс 4) предназначен для противопожарных, дымовых и эвакуационных дверей с повышенными требованиями к пожарной безопасности согласно DIN 18273, для замков аварийного выхода согласно DIN EN 179, а также для объектного строительства согласно DIN EN 1906, и прошел соответствующие испытания. Поставляемые розетки для ключей (PZ), подобно розеткам для ручек, имеют опорные кулачки для точного и постоянного позиционирования на двери.

В комплект входят подшипники скольжения и съемное соединение ручки с шариковым замком, не требующие обслуживания. Используемые удерживающие пружины гарантируют точное позиционирование ручки.

Данный гарнитур имеет элегантный внешний вид и создан из высококачественной матовой нержавеющей стали. Гарнитур крепится с помощью скрытых винтов (прилагаются в комплекте).

Преимущества продукта:

- высококачественные материалы и стальные конструкции
- испытан согласно DIN 18273, DIN EN 179 и DIN EN 1906
- подшипник скольжения и удерживающие пружины для точного позиционирования ручки, не требующие дополнительного обслуживания
- элегантный внешний вид на двери
- скрытое привинчивание

Технические данные:

Материал:	нержавеющая сталь гладкая матовая
Конструкция ручки:	фиксированная снаружи; фиксированная / поворотная внутри, шариковый замок с удерживающей пружиной
Внутренний квадрат ручки:	9 мм профильный штифт
Перфорация:	PZ
Классификационный код: **DIN EN 1906**	**4 7 - D1 1 5 0 A**
Толщина двери:	40 - 65 мм
Диаметр розетки:	52 мм
Выступ розетки:	10 мм
Монтаж:	скрытое привинчивание, винты M4
Норма упаковки:	1 гарнитур

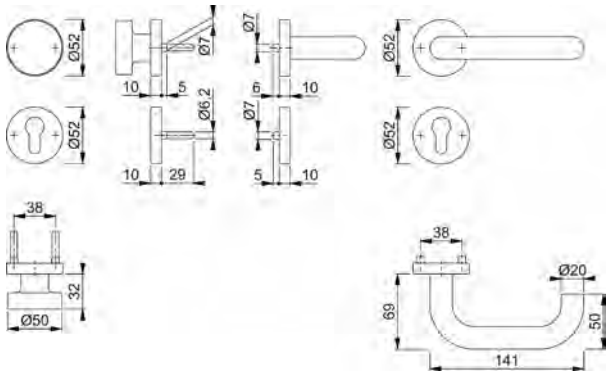

Название продукта	Кол-во в уп.	Артикул
Сменный гарнитур blaugelb ZT/KGT FS U-образный PZ (класс 4), **нержавеющая сталь**	1 шт.	9066263

Сменный гарнитур ZT/KGT FS L-образный PZ (класс 4)

Нажимный гарнитур blaugelb ZT/KGT FS L-образный PZ (класс 4) предназначен для противопожарных, дымовых и эвакуационных дверей с повышенными требованиями к пожарной безопасности согласно DIN 18273, для замков аварийного выхода согласно DIN EN 179, а также для объектного строительства согласно DIN EN 1906, и прошел соответствующие испытания. Поставляемые розетки для ключей (PZ), подобно розеткам для ручек, имеют опорные кулачки для точного и постоянного позиционирования на двери.

В комплект входят подшипники скольжения и съемное соединение ручки с шариковым замком, не требующие обслуживания. Используемые удерживающие пружины гарантируют точное позиционирование ручки.

Данный гарнитур имеет элегантный внешний вид и создан из высококачественной матовой нержавеющей стали. Гарнитур крепится с помощью скрытых винтов (прилагаются в комплекте).

Преимущества продукта:

- высококачественные материалы и стальные конструкции
- испытан согласно DIN 18273, DIN EN 179 и DIN EN 1906
- подшипник скольжения и удерживающие пружины для точного позиционирования ручки, не требующие дополнительного обслуживания
- элегантный внешний вид на двери
- скрытое привинчивание

Технические данные:

Материал:	нержавеющая сталь гладкая матовая
Конструкция ручки:	фиксированная снаружи; фиксированная / поворотная внутри, шариковый замок с удерживающей пружиной
Внутренний квадрат ручки:	9 мм профильный штифт
Перфорация:	PZ
Классификационный код: **DIN EN 1906**	4 7 - D1 1 5 0 A
Толщина двери:	40 - 65 мм
Диаметр розетки:	52 мм
Выступ розетки:	10 мм
Монтаж:	скрытое привинчивание, винты M4
Норма упаковки:	1 гарнитур

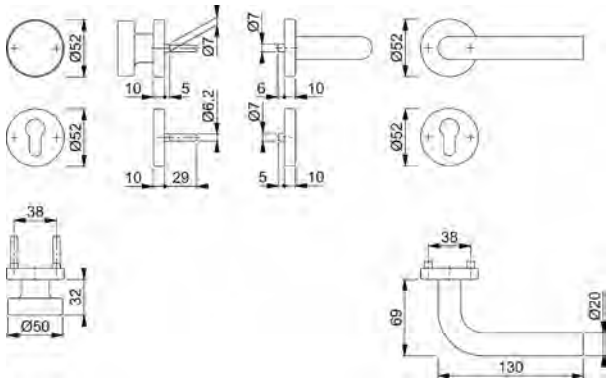

Название продукта	Кол-во в уп.	Артикул
Сменный гарнитур blaugelb ZT/KGT FS L-образный PZ (класс 4), **нержавеющая сталь**	1 шт.	9066257

ГАРНИТУРЫ ДЛЯ МЕЖКОМНАТНЫХ ДВЕРЕЙ - из высококачественной нержавеющей стали

Сменный гарнитур ZT/KGT FS 1758 PZ (класс 4)

Нажимный гарнитур blaugelb ZT/KGT FS 1758 PZ (класс 4) предназначен для противопожарных, дымовых и эвакуационных дверей с повышенными требованиями к пожарной безопасности согласно DIN 18273, для замков аварийного выхода согласно DIN EN 179, а также для объектного строительства согласно DIN EN 1906, и прошел соответствующие испытания. Поставляемые розетки для ключей (PZ), подобно розеткам для ручек, имеют опорные кулачки для точного и постоянного позиционирования на двери.

В комплект входят подшипники скольжения и съемное соединение ручки с шариковым замком, не требующие обслуживания. Используемые удерживающие пружины гарантируют точное позиционирование ручки.

Данный гарнитур имеет элегантный внешний вид и создан из высококачественной матовой нержавеющей стали. Гарнитур крепится с помощью скрытых винтов (прилагаются в комплекте).

Преимущества продукта:

- высококачественные материалы и стальные конструкции
- испытан согласно DIN 18273, DIN EN 179 и DIN EN 1906
- подшипник скольжения и удерживающие пружины для точного позиционирования ручки, не требующие дополнительного обслуживания
- элегантный внешний вид на двери
- скрытое привинчивание

Технические данные:

Материал:	нержавеющая сталь гладкая матовая
Конструкция ручки:	фиксированная снаружи; фиксированная / поворотная внутри, шариковый замок с удерживающей пружиной
Внутренний квадрат ручки:	9 мм профильный штифт
Перфорация:	PZ
Классификационный код: **DIN EN 1906**	**4 7 - D1 1 5 0 A**
Толщина двери:	40 - 65 мм
Диаметр розетки:	52 мм
Выступ розетки:	10 мм
Монтаж:	скрытое привинчивание, винты M4
Норма упаковки:	1 гарнитур

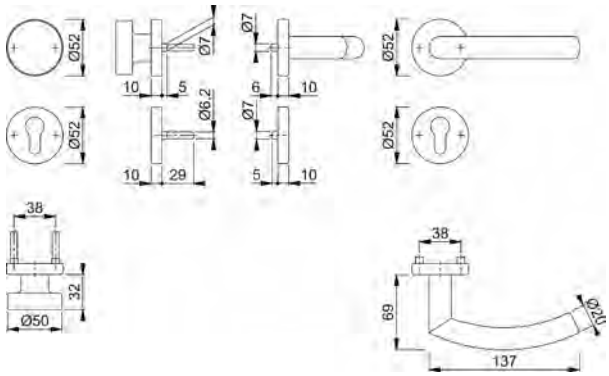

Название продукта	Кол-во в уп.	Артикул
Сменный гарнитур blaugelb ZT/KGT FS 1758 PZ (класс 4), **нержавеющая сталь**	1 шт.	9066190

Гарнитур неактивных дверных ручек ZT/SGT FS 90° O.L. (класс 4)

Гарнитур неактивных дверных ручек blaugelb ZT/SGT FS 90° O.L. (класс 4) подходит для противопожарных, дымовых и эвакуационных дверей с повышенными требованиями к пожарной безопасности согласно DIN 18273, а также для объектного строительства согласно DIN EN 1906, и прошел соответствующие испытания. Поставляемые розетки для ключей (OL / PZ), подобно розеткам для ручек и глухим розеткам, имеют опорные кулачки для точного и постоянного позиционирования на двери.

В комплект входят подшипники скольжения и съемное соединение ручки с шариковым замком, не требующие обслуживания. Используемые удерживающие пружины гарантируют точное позиционирование ручки.

Данный гарнитур имеет элегантный внешний вид и создан из высококачественной матовой нержавеющей стали. Гарнитур крепится с помощью скрытых винтов (прилагаются в комплекте).

Преимущества продукта:

- высококачественные материалы и стальные конструкции
- испытан в соответствии с DIN 18273 и DIN EN 1906
- подшипник скольжения и удерживающие пружины для точного позиционирования ручки, не требующие дополнительного обслуживания
- элегантный внешний вид на двери
- скрытое привинчивание
- квадратный шпиндель с обработкой фрезой (A = глухой, I = профильный цилиндр)

Технические данные:

Материал:	нержавеющая сталь гладкая матовая
Конструкция ручки:	фиксированная / поворотная
Внутренний квадрат ручки:	9 мм профильный штифт, выступ 42 мм
Перфорация:	OL / PZ
Классификационный код: **DIN EN 1906**	**4 7 - D1 1 5 0 A**
Толщина двери:	40 - 65 мм
Диаметр розетки:	52 мм
Выступ розетки:	10 мм
Монтаж:	скрытое привинчивание, винты M4
Норма упаковки:	1 гарнитур, с монтажным модулем, свободный

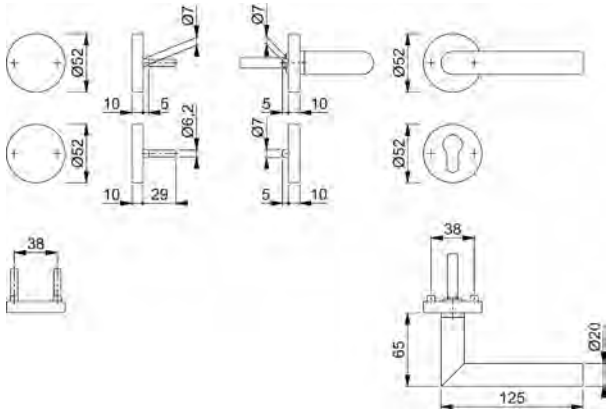

Название продукта	Кол-во в уп.	Артикул
Гарнитур неактивных дверных ручек blaugelb ZT/SGT FS 90° O.L. (класс 4), **нержавеющая сталь**	1 шт.	9066269

ГАРНИТУРЫ ДЛЯ МЕЖКОМНАТНЫХ ДВЕРЕЙ - из высококачественной нержавеющей стали

Гарнитур неактивных дверных ручек ZT/SGT FS U-образный O.L. (класс 4)

Гарнитур неактивных дверных ручек blaugelb ZT/SGT FS U-образный O.L. (класс 4) подходит для противопожарных, дымовых и эвакуационных дверей с повышенными требованиями к пожарной безопасности согласно DIN 18273, а также для объектного строительства согласно DIN EN 1906, и прошел соответствующие испытания. Поставляемые розетки для ключей (OL / PZ), подобно розеткам для ручек и глухим розеткам, имеют опорные кулачки для точного и постоянного позиционирования на двери.

В комплект входят подшипники скольжения и съемное соединение ручки с шариковым замком, не требующие обслуживания. Используемые удерживающие пружины гарантируют точное позиционирование ручки.

Данный гарнитур имеет элегантный внешний вид и создан из высококачественной матовой нержавеющей стали. Гарнитур крепится с помощью скрытых винтов (прилагаются в комплекте).

Преимущества продукта:

- высококачественные материалы и стальные конструкции
- испытан в соответствии с DIN 18273 и DIN EN 1906
- подшипник скольжения и удерживающие пружины для точного позиционирования ручки, не требующие дополнительного обслуживания
- элегантный внешний вид на двери
- скрытое привинчивание
- квадратный шпиндель с обработкой фрезой (A = глухой, I = профильный цилиндр)

Технические данные:

Материал:	нержавеющая сталь гладкая матовая
Конструкция ручки:	фиксированная / поворотная
Внутренний квадрат ручки:	9 мм профильный штифт, выступ 42 мм
Перфорация:	OL / PZ
Классификационный код: **DIN EN 1906**	**4 7 - D1 1 5 0 A**
Толщина двери:	40 - 65 мм
Диаметр розетки:	52 мм
Выступ розетки:	10 мм
Монтаж:	скрытое привинчивание, винты M4
Норма упаковки:	1 гарнитур, с монтажным модулем, свободный

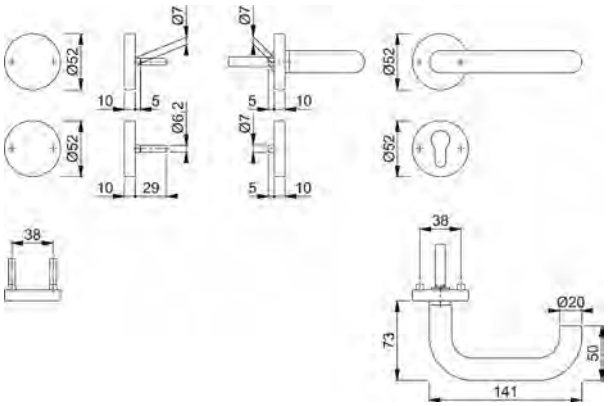

Название продукта	Кол-во в уп.	Артикул
Гарнитур неактивных дверных ручек blaugelb ZT/SGT FS U-образный O.L. (класс 4), **нержавеющая сталь**	1 шт.	9066262

Врезной замок класс 1 BB

EN 12209

Врезной замок blaugelb класс 1 BB прошел испытания согласно DIN EN 12209 и предназначен для установки в легкие межкомнатные двери с притвором. Расстояние между осью штифта ручки и осью цилиндра замка составляет 72 мм.

Полностью закрытый корпус замка с защитой от выпадения ключа и отверстием для штифта ручки размером 8 мм. Штифт вставляется в штампованные кольца, расстояние от лицевой планки до оси ручки 55 мм. Лицевая планка замка имеет ширину 20 мм, закругленную форму и окрашена в цвет «серебристый никель». Замок закрывается на 1 оборот, вылет засова замка 10 мм. Поставляется в комплекте с 1 ключом.

Преимущества продукта:

- прошел испытания согласно DIN EN 12209
- закрытый корпус замка
- оснащен защитой от выпадения ключа
- ручка устанавливается в штампованные кольца

Технические данные:

Материал корпуса:	листовая сталь оцинкованная
Материал лицевой планки:	сталь, окрашенная в цвет «серебристый никель»
Материал защелки и засова:	металл / пластмасса
Вариант:	BB (замок для ключа со сложной бородкой)
Расстояние от лицевой планки до оси ручки:	55 мм
Ширина лицевой планки:	20 мм
Расстояние:	72 мм
Вставка:	8 мм
Засов:	1 оборот
Классификационный код DIN EN 12209:	1 R 4 0 0 A - B 0 2 0
Кол-во в упаковке:	1 шт.

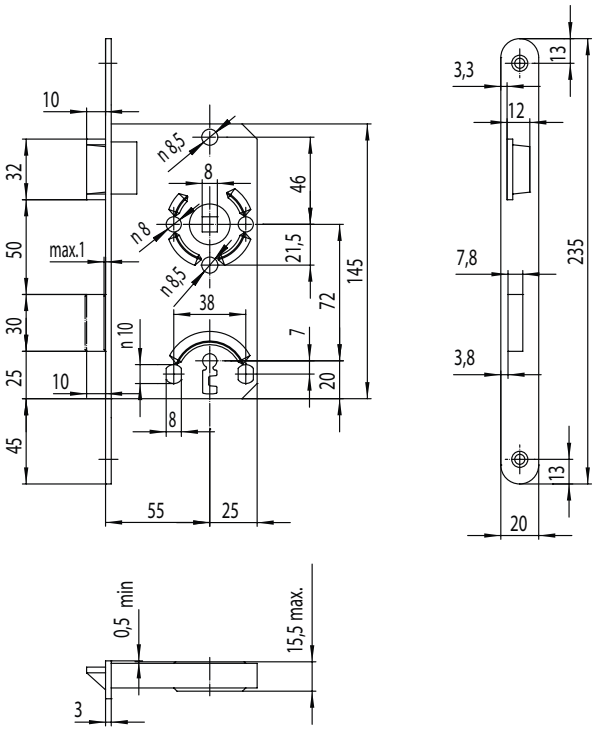

Название продукта	Кол-во в уп.	Артикул
Врезной замок класс 1 BB 20/55/72/8 **DIN правый**, защелка + засов, пластмасса	1 шт.	0248266
Врезной замок класс 1 BB 20/55/72/8 **DIN левый**, защелка + засов, пластмасса	1 шт.	0248267
Врезной замок класс 1 BB 20/55/72/8 **DIN правый**, защелка + засов, пластмасса	1 шт.	0280775
Врезной замок класс 1 BB 20/55/72/8 **DIN левый**, защелка + засов, пластмасса	1 шт.	0280774

ВРЕЗНЫЕ ЗАМКИ – Класс 1

Врезной замок класс 1 BB с пружинной защелкой

EN 12209

Врезной замок blaugelb класс 1 BB с пружинной защелкой прошел испытания согласно DIN EN 12209 и предназначен для установки в легкие межкомнатные двери с притвором. Расстояние между осью штифта ручки и осью цилиндра замка составляет 72 мм.

Замок оснащен пружинной защелкой, что делает работу замка почти бесшумной. Полностью закрытый корпус замка с защитой от выпадения ключа, с отверстием для штифта ручки размером 8 мм. Штифт вставляется в штампованные кольца, расстояние от лицевой планки до оси ручки 55 мм. Лицевая планка замка имеет ширину 20 мм, закругленную форму, цвет матовой нержавеющей стали. Замок закрывается на 1 оборот, вылет засова замка 10 мм. Поставляется в комплекте с 1 ключом.

Преимущества продукта:

- пружинная защелка делает замок почти бесшумным
- прошел испытания согласно DIN EN 12209
- закрытый корпус замка
- оснащен защитой от выпадения ключа
- ручка устанавливается в штампованные кольца

Технические данные:

Материал корпуса:	листовая сталь оцинкованная
Материал лицевой планки:	сталь, окрашенная в цвет «серебристый никель»
Материал защелки и засова:	металл
Вариант:	BB (замок для ключа со сложной бородкой)
Расстояние от лицевой планки до оси ручки:	55 мм
Ширина лицевой планки:	20 мм
Расстояние:	72 мм
Вставка:	8 мм
Защелка:	металл
Засов:	1 оборот
Классификационный код **DIN EN 12209:**	1 R 4 0 0 A - B 0 2 0
Кол-во в упаковке:	1 шт.

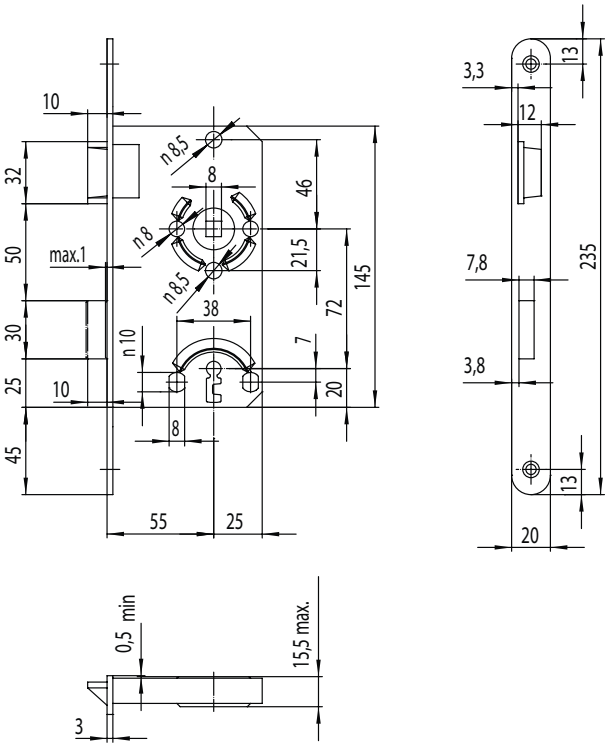

Название продукта	Кол-во в уп.	Артикул
Врезной замок класс 1 BB с пружинной защелкой 20/55/72/8 **DIN правый**, защелка + засов металл	1 шт.	0154578
Врезной замок класс 1 BB с пружинной защелкой 20/55/72/8 **DIN левый**, защелка + засов металл	1 шт.	0154577

Врезной замок класс 1 WC

EN 12209

Врезной замок blaugelb класс 1 WC прошел испытания согласно DIN EN 12209 и предназначен для установки в легкие межкомнатные двери с притвором. Расстояние между осью штифта ручки и осью замка составляет 78 мм.

Полностью закрытый корпус замка, с отверстием для штифта ручки размером 8 мм. Штифт вставляется в штампованные кольца, расстояние от лицевой планки до оси ручки 55 мм. Лицевая планка замка имеет ширину 20 мм, закругленную форму и окрашена в цвет «серебристый никель». Замок закрывается на 1 оборот, вылет засова замка 10 мм.

Преимущества продукта:

- прошел испытания согласно DIN EN 12209
- закрытый корпус замка
- ручка устанавливается в штампованные кольца

Технические данные:

Материал корпуса:	листовая сталь оцинкованная
Материал лицевой планки:	сталь, окрашенная в цвет «серебристый никель»
Материал защелки и засова:	металл / пластмасса
Вариант:	WC
Расстояние от лицевой планки до оси ручки:	55 мм
Ширина лицевой планки:	20 мм
Расстояние:	78 мм
Вставка:	8 мм
Засов:	1 оборот
Классификационный код **DIN EN 12209:**	1 R 4 0 0 A - B 0 2 0
Кол-во в упаковке:	1 шт.

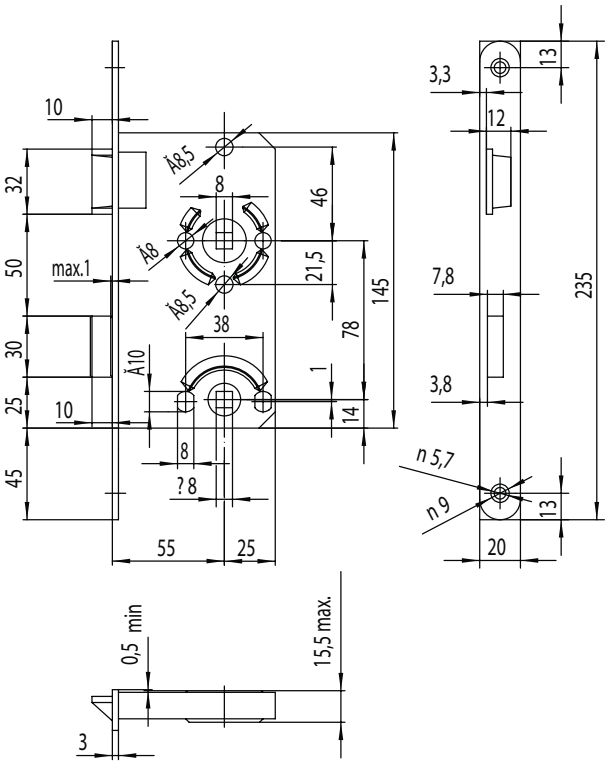

Название продукта	Кол-во в уп.	Артикул
Врезной замок класс 1 WC 20/55/78/8 **DIN правый**, защелка + засов, пластмасса	1 шт.	0248269
Врезной замок класс 1 WC 20/55/78/8 **DIN левый**, защелка + засов, пластмасса	1 шт.	0248268
Врезной замок класс 1 WC 20/55/78/8 **DIN правый**, защелка + засов металл	1 шт.	0280777
Врезной замок класс 1 WC 20/55/78/8 **DIN левый**, защелка + засов металл	1 шт.	0280776

ВРЕЗНЫЕ ЗАМКИ – Класс 1

Врезной замок класс 1 WC с пружинной защелкой

Врезной замок blaugelb класс 1 WC с пружинной защелкой прошел испытания согласно DIN EN 12209 и предназначен для установки в легкие межкомнатные двери с притвором. Расстояние между осью штифта ручки и осью цилиндра замка составляет 78 мм.

Замок оснащен пружинной защелкой, что делает работу замка почти бесшумной. Полностью закрытый корпус замка с защитой от выпадения ключа, с отверстием для штифта ручки размером 8 мм. Штифт вставляется в штампованные кольца, расстояние от лицевой планки до оси ручки 55 мм. Лицевая планка замка имеет ширину 20 мм, закругленную форму, цвет матовой нержавеющей стали. Замок закрывается на 1 оборот, вылет засова замка 10 мм.

Преимущества продукта:

- пружинная защелка делает замок почти бесшумным
- прошел испытания согласно DIN EN 12209
- закрытый корпус замка
- ручка устанавливается в штампованные кольца

Технические данные:

Материал корпуса:	листовая сталь оцинкованная
Материал лицевой планки:	высококачественная нержавеющая сталь, матовая
Материал защелки и засова:	металл
Вариант:	WC
Расстояние от лицевой планки до оси ручки:	55 мм
Ширина лицевой планки:	20 мм
Расстояние:	78 мм
Вставка:	8 мм
Защелка:	металл
Засов:	1 оборот
Классификационный код **DIN EN 12209:**	1 R 4 0 0 A - B 0 2 0
Кол-во в упаковке:	1 шт.

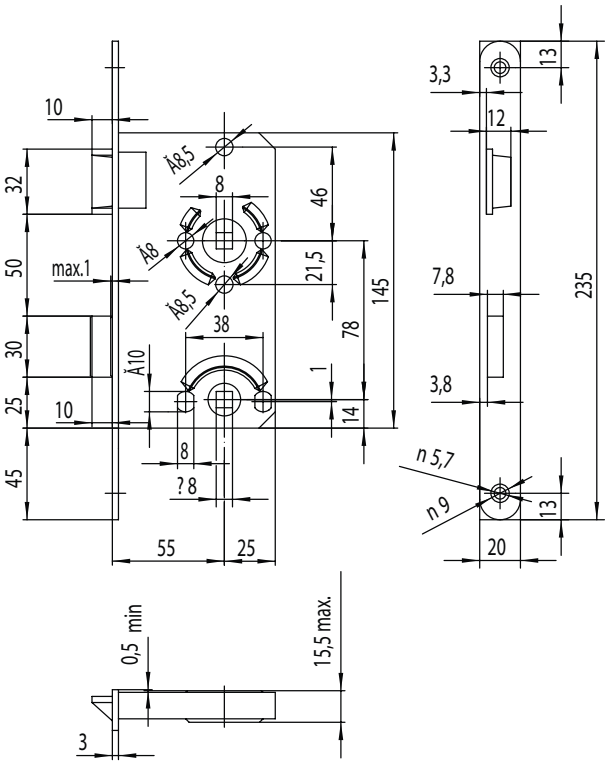

Название продукта	Кол-во в уп.	Артикул
Врезной замок класс 1 WC с пружинной защелкой 20/55/78/8 **DIN правый**, защелка + засов металл	1 шт.	0279628
Врезной замок класс 1 WC с пружинной защелкой 20/55/78/8 **DIN левый**, защелка + засов металл	1 шт.	0279629

Врезной замок класс 2 PZW

EN 12209

Врезной замок blaugelb класс 2 PZW прошел испытания согласно DIN EN 12209 и предназначен для внутренних межкомнатных дверей. Расстояние между осью штифта ручки и осью цилиндра замка составляет 72 мм. Показатели устойчивости к нагрузкам и продолжительности непрерывной эксплуатации соответствуют требованиям класса 3.

Корпус полностью закрыт и оцинкован. Замок имеет самостопорящиеся винты крышки и отверстие для штифта ручки размером 8 мм. Штифт вставляется в штампованные кольца, расстояние от лицевой планки до оси ручки 55 мм. Лицевая планка замка имеет ширину 20 мм, закругленную форму, цвет «серебристый никель». Замок закрывается на 2 оборота, вылет засова замка 21 мм.

Преимущества продукта:

- прошел испытания согласно DIN EN 12209
- закрытый корпус замка
- ручка устанавливается в штампованные кольца

Technische Daten:

Материал корпуса:	листовая сталь оцинкованная
Материал лицевой планки:	сталь, окрашенная в цвет «серебристый никель»
Материал защелки и засова:	металл
Вариант:	PZW
Расстояние от лицевой планки до оси ручки:	55 мм
Ширина лицевой планки:	20 мм
Расстояние:	72 мм
Вставка:	8 мм
Засов:	2 оборота
Классификационный код **DIN EN 12209:**	3 S 5 0 0 C 2 B C 2 0
Кол-во в упаковке:	1 шт.

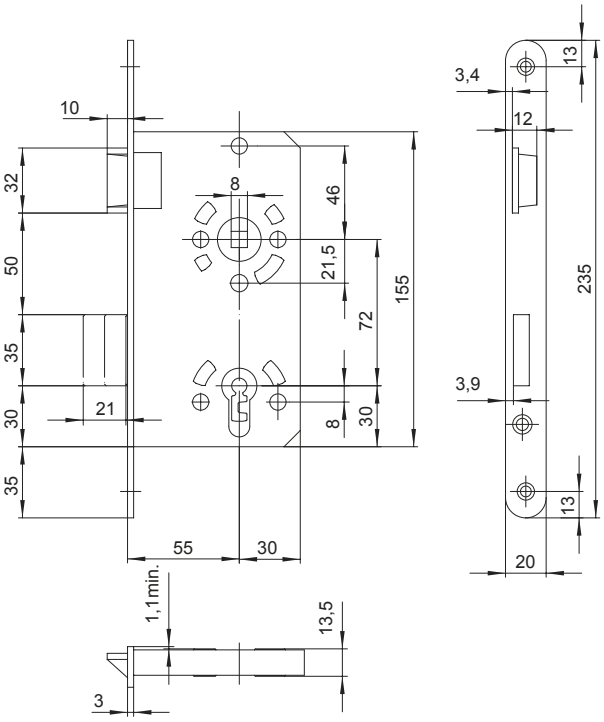

Название продукта	Кол-во в уп.	Артикул
Врезной замок класс 2 PZW 20/55/72/8 **DIN правый**, защелка + засов, металл	1 шт.	0248270
Врезной замок класс 2 PZW 20/55/72/8 **DIN левый**, защелка + засов, металл	1 шт.	0248271

ВРЕЗНЫЕ ЗАМКИ – Класс 2

Врезной замок класс 2 PZW с пружинной защелкой

Врезной замок blaugelb класс 2 PZW с пружинной защелкой прошел испытания согласно DIN EN 12209 и предназначен для внутренних межкомнатных дверей. Расстояние между осью штифта ручки и осью цилиндра замка составляет 72 мм. Показатели устойчивости к нагрузкам и продолжительности непрерывной эксплуатации соответствуют требованиям класса 3.

Замок оснащен пружинной защелкой, что делает его работу почти бесшумной. Корпус полностью закрыт и оцинкован. Замок имеет самостопорящиеся винты крышки и отверстие для штифта ручки размером 8 мм. Штифт вставляется в штампованные кольца, расстояние от лицевой планки до оси ручки 55 мм. Лицевая планка замка имеет ширину 20 мм, закругленную форму, цвет «матовый никель». Замок закрывается на 2 оборота, вылет засова замка 21 мм.

Преимущества продукта:

- пружинная защелка делает замок почти бесшумным
- прошел испытания согласно DIN EN 12209
- закрытый корпус замка
- ручка устанавливается в штампованные кольца

Technische Daten:

Материал корпуса:	листовая сталь оцинкованная
Материал лицевой планки:	сталь, окрашенная в цвет «серебристый никель»
Материал защелки и засова:	металл
Вариант:	PZW
Расстояние от лицевой планки до оси ручки:	55 мм
Ширина лицевой планки:	20 мм
Расстояние:	72 мм
Вставка:	8 мм
Засов:	2 оборота
Классификационный код **DIN EN 12209:**	3 S 5 0 0 C 2 B C 2 0
Кол-во в упаковке:	1 шт.

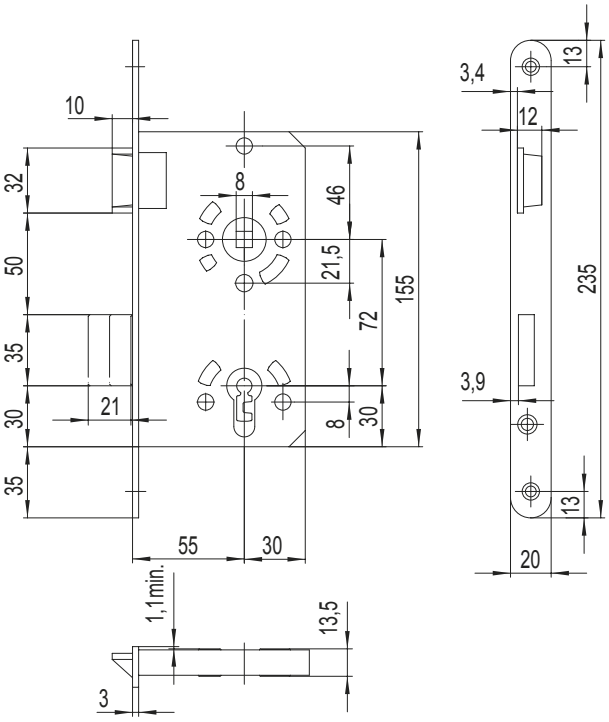

Название продукта	Кол-во в уп.	Артикул
Врезной замок класс 2 PZW с пружинной защелкой 20/55/72/8 **DIN правый**, защелка + засов металл	1 шт.	0275383
Врезной замок класс 2 PZW с пружинной защелкой 20/55/72/8 **DIN левый**, защелка + засов металл	1 шт.	0154585

Врезной замок класс 3 PZW

EN 12209

Врезной замок blaugelb класс 3 PZW прошел испытания согласно DIN EN 12209 и предназначен для установки во входные двери квартир с притвором. Расстояние между осью штифта ручки и осью цилиндра замка составляет 72 мм.

Корпус полностью закрыт и оцинкован. Замок имеет самостопорящиеся винты крышки и отверстие для штифта ручки размером 8 мм. Штифт вставляется в штампованные кольца, расстояние от лицевой планки до оси ручки 55 мм. Лицевая планка замка имеет ширину 20 мм, закругленную форму, цвет «серебристый никель». Замок закрывается на 2 оборота, вылет засова замка 21 мм.

Преимущества продукта:

- прошел испытания согласно DIN EN
- закрытый корпус замка
- подходит для входных дверей квартир
- ручка устанавливается в штампованные кольца

Технические данные:

Материал корпуса:	листовая сталь оцинкованная
Материал лицевой планки:	сталь, окрашенная в цвет «серебристый никель»
Материал защелки и засова:	металл, с защитой от коррозии
Вариант:	PZW
Расстояние от лицевой планки до оси ручки:	55 мм
Ширина лицевой планки:	20 мм
Расстояние:	72 мм
Вставка:	8 мм
Засов:	2 оборота
Классификационный код **DIN EN 12209:**	3 S 5 0 0 C 2 B C 2 0
Кол-во в упаковке:	1 шт.

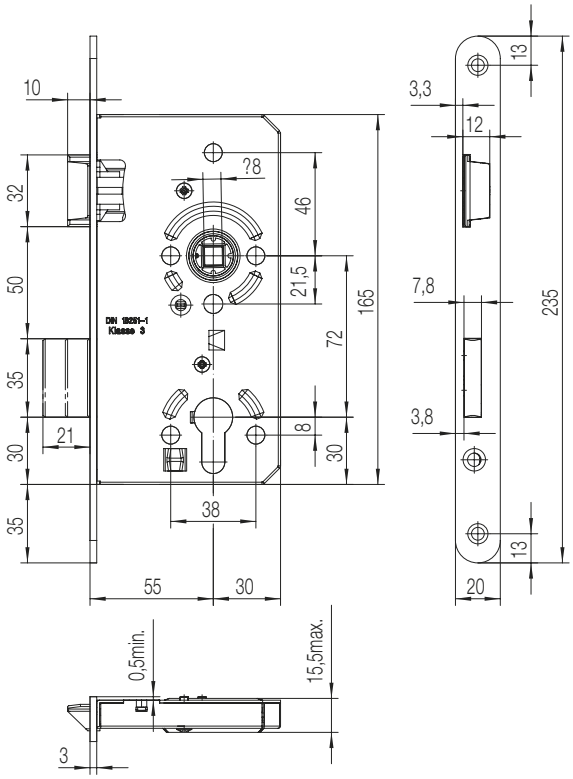

Название продукта	Кол-во в уп.	Артикул
Врезной замок класс 3 PZW 20/55/72/8 **DIN правый,** защелка + засов металл	1 шт.	0248272
Врезной замок класс 3 PZW 20/55/72/8 **DIN левый,** защелка + засов металл	1 шт.	0248273

ВРЕЗНЫЕ ЗАМКИ – Класс 3

Врезной замок класс 3 PZW объектный

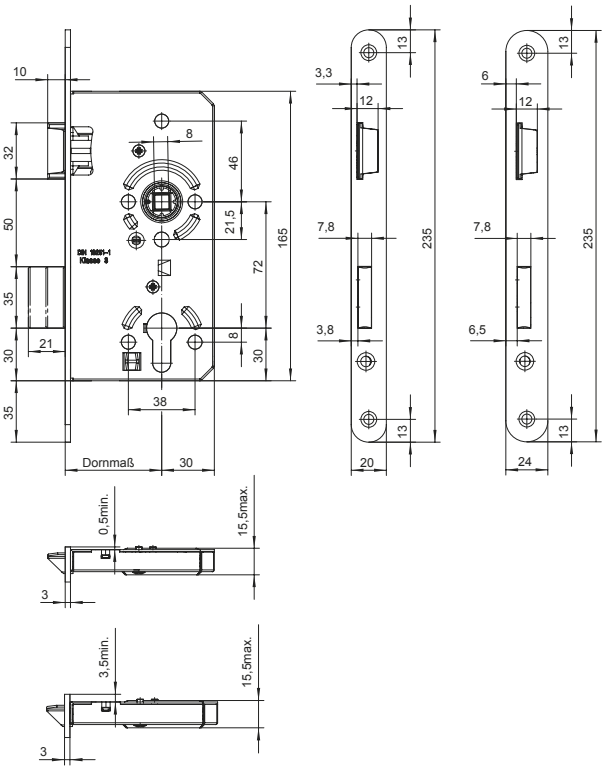

Врезной замок blaugelb класс 3 PZW объектный прошел испытания согласно DIN EN 12209 и предназначен для объектных и входных дверей с повышенными требованиями к безопасности. Расстояние между осью штифта ручки и осью цилиндра замка составляет 72 мм.

Корпус полностью закрыт и оцинкован. Замок имеет самостопорящиеся винты крышки и отверстие для штифта ручки размером 8 мм. Штифт вставляется в штампованные кольца, расстояние от лицевой планки до оси ручки 55 / 60 / 65 мм. Замок не требует обслуживания благодаря смазке, рассчитанной на весь срок службы. Лицевая планка шириной 20 / 24 мм имеет закругленную форму и выполнена из матовой нержавеющей стали. Замок закрывается на 2 оборота, вылет засова замка 21 мм.

Преимущества продукта:

- прошел испытания согласно DIN EN 12209
- закрытый корпус замка
- подходит для объектных и входных дверей с повышенными требованиями к безопасности
- не требует обслуживания благодаря смазке на весь срок службы
- ручка устанавливается в штампованные кольца

Технические данные:

Материал корпуса:	листовая сталь оцинкованная
Материал лицевой планки:	нержавеющая сталь, матовая
Материал защелки и засова:	никель
Вариант:	PZW
Расстояние от лицевой планки до оси ручки:	55 / 60 / 65 мм
Ширина лицевой планки:	20 / 24 мм
Расстояние:	72 мм
Вставка:	8 мм
Засов:	2 оборота
Классификационный код **DIN EN 12209:**	3 S 5 0 0 C 2 B C 2 0
Кол-во в упаковке:	1 шт.

Название продукта	Кол-во в уп.	Артикул
Врезной замок blaugelb класс 3 PZW объектный **20/55/72/8** **DIN правый**, защелка + засов металл	1 шт.	0248274
Врезной замок blaugelb класс 3 PZW бъектный **20/55/72/8** **DIN левый,** защелка + засов металл	1 шт.	0248275
Врезной замок blaugelb класс 3 PZW бъектный **20/60/72/8** **DIN правый**, защелка + засов металл	1 шт.	0259729
Врезной замок blaugelb класс 3 PZW бъектный **20/60/72/8** **DIN левый**, защелка + засов металл	1 шт.	0259728
Врезной замок blaugelb класс 3 PZW бъектный **20/65/72/8** **DIN правый**, защелка + засов металл	1 шт.	0259727
Врезной замок blaugelb класс 3 PZW бъектный **20/65/72/8** **DIN левый**, защелка + засов металл	1 шт.	0259726
Врезной замок blaugelb класс 3 PZW бъектный **24/55/72/8** **DIN правый**, защелка + засов металл	1 шт.	0292190
Врезной замок blaugelb класс 3 PZW бъектный **24/55/72/8** **DIN левый**, защелка + засов металл	1 шт.	0292189
Врезной замок blaugelb класс 3 PZW бъектный **24/60/72/8** **DIN правый**, защелка + засов металл	1 шт.	0292192
Врезной замок blaugelb класс 3 PZW бъектный **24/60/72/8** **DIN левый**, защелка + засов металл	1 шт.	0292191
Врезной замок blaugelb класс 3 PZW бъектный **24/65/72/8** **DIN правый**, защелка + засов металл	1 шт.	0292195
Врезной замок blaugelb класс 3 PZW бъектный **24/65/72/8** **DIN левый**, защелка + засов металл	1 шт.	0292194

Врезной замок класс 3 WC объектный

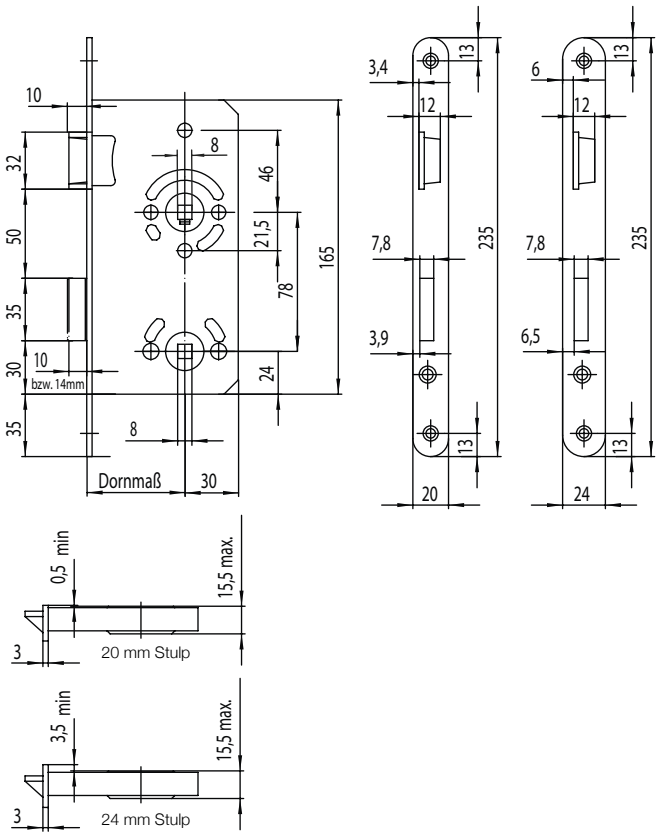

Врезной замок blaugelb класс 3 WC объектный прошел испытания согласно DIN EN 12209 и предназначен для объектных и входных дверей с повышенными требованиями к безопасности. Расстояние между осью штифта ручки и осью цилиндра замка составляет 78 мм.

Корпус полностью закрыт и оцинкован. Замок имеет самостопорящиеся винты крышки и отверстие для штифта ручки размером 8 мм. Штифт вставляется в штампованные кольца, расстояние от лицевой планки до оси ручки 55 / 60 / 65 мм. Замок не требует обслуживания благодаря смазке, рассчитанной на весь срок службы. Лицевая планка шириной 20 / 24 мм имеет закругленную форму и выполнена из матовой нержавеющей стали. Замок закрывается на 1 оборот, вылет засова замка на 10 / 14 мм.

Преимущества продукта:

- прошел испытания согласно DIN EN 12209
- закрытый корпус замка
- подходит для объектных и входных дверей с повышенными требованиями к безопасности
- не требует обслуживания благодаря смазке на весь срок службы
- ручка устанавливается в штампованные кольца

Технические данные:

Материал корпуса:	листовая сталь оцинкованная
Материал лицевой планки:	нержавеющая сталь, матовая
Материал защелки и засова:	металл
Вариант:	WC
Расстояние от лицевой планки до оси ручки:	55 / 60 / 65 мм
Ширина лицевой планки:	20 / 24 мм
Расстояние:	78 мм
Вставка:	8 мм
Засов:	1 оборот
Классификационный код **DIN EN 12209:**	3 S 5 0 0 C 2 B C 2 0
Кол-во в упаковке:	1 шт.

Название продукта	Кол-во в уп.	Артикул
Врезной замок blaugelb класс 3 WC объектный **20/55/78/8 DIN правый**, защелка + засов металл	1 шт.	0248294
Врезной замок blaugelb класс 3 WC объектный **20/55/78/8 DIN правый,** защелка + засов металл	1 шт.	0248293
Врезной замок blaugelb класс 3 WC объектный **20/60/78/8 DIN правый**, защелка + засов металл	1 шт.	0302424
Врезной замок blaugelb класс 3 WC объектный **20/60/78/8 DIN правый**, защелка + засов металл	1 шт.	0302423
Врезной замок blaugelb класс 3 WC объектный **24/55/78/8 DIN правый,** защелка + засов металл	1 шт.	0292198
Врезной замок blaugelb класс 3 WC объектный **24/55/78/8 DIN правый,** защелка + засов металл	1 шт.	0292197
Врезной замок blaugelb класс 3 WC объектный **24/60/78/8 DIN правый**, защелка + засов металл	1 шт.	0292200
Врезной замок blaugelb класс 3 WC объектный **24/60/78/8 DIN правый**, защелка + засов металл	1 шт.	0292199
Врезной замок blaugelb класс 3 WC объектный **24/65/78/8 DIN правый**, защелка + засов металл	1 шт.	0292202
Врезной замок blaugelb класс 3 WC объектный **24/65/78/8 DIN правый**, защелка + засов металл	1 шт.	0292201

ВРЕЗНЫЕ ЗАМКИ – Класс 4

Врезной замок класс 4 объектный

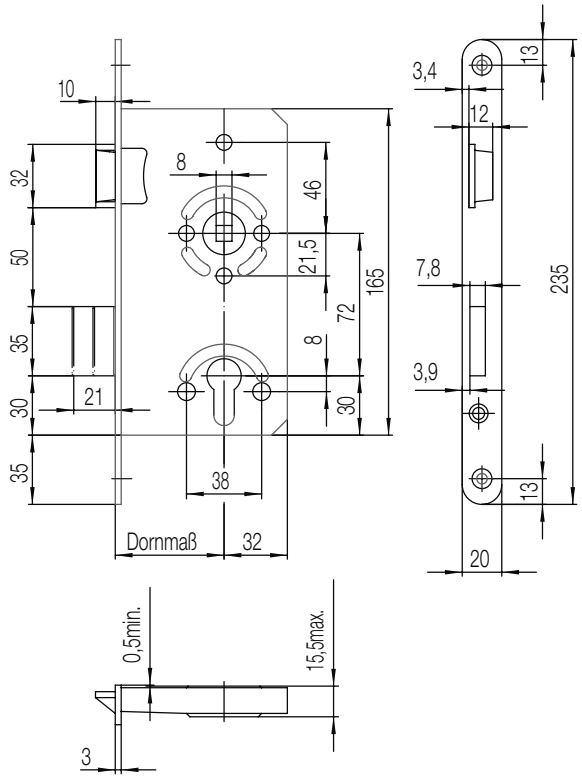

Врезной замок blaugelb класс 4 PZW объектный прошел испытания согласно DIN EN 12209 и предназначен для объектных и входных дверей с повышенными требованиями к безопасности. Расстояние между осью штифта ручки и осью цилиндра замка составляет 72 мм.

Корпус полностью закрыт и оцинкован. Замок имеет самостопорящиеся винты крышки и отверстие для штифта ручки размером 8 мм. Штифт вставляется в штампованные кольца, расстояние от лицевой планки до оси ручки 55 / 60 / 65 мм. Замок не требует обслуживания благодаря смазке, рассчитанной на весь срок службы. Лицевая планка шириной 20 мм имеет закругленную форму и выполнена из матовой нержавеющей стали. Замок закрывается на 2 оборота, вылет засова замка 21 мм.

Преимущества продукта:

- прошел испытания согласно DIN EN 12209
- закрытый корпус замка
- подходит для объектных и входных дверей с повышенными требованиями к безопасности
- не требует обслуживания благодаря смазке на весь срок службы
- ручка устанавливается в штампованные кольца

Технические данные:

Материал корпуса:	листовая сталь оцинкованная
Материал лицевой планки:	нержавеющая сталь, матовая
Материал защелки и засова:	металл
Вариант:	PZ
Расстояние от лицевой планки до оси ручки:	55 / 60 / 65 мм
Ширина лицевой планки:	20 / 24 мм
Расстояние:	72 мм
Вставка:	8 мм
Засов:	2 оборота
Классификационный код **DIN EN 12209:**	3 S 5 0 0 C 2 B C 2 0
Кол-во в упаковке:	1 шт.

Название продукта	Кол-во в уп.	Артикул
Врезной замок класс 4 PZW объектный **20/55/72/8 DIN правый**, защелка + засов металл	1 шт.	0248276
Врезной замок класс 4 PZW объектный **20/55/72/8 DIN левый**, защелка + засов металл	1 шт.	0248277
Врезной замок класс 4 PZW объектный **20/60/72/8 DIN правый**, защелка + засов металл	1 шт.	0259731
Врезной замок класс 4 PZW объектный **20/60/72/8 DIN левый**, защелка + засов металл	1 шт.	0259730
Врезной замок класс 4 PZW объектный **20/65/72/8 DIN правый,** защелка + засов металл	1 шт.	0259733
Врезной замок класс 4 PZW объектный **20/65/72/8 DIN левый**, защелка + засов металл	1 шт.	0259732

Врезной замок класс 4 WC объектный

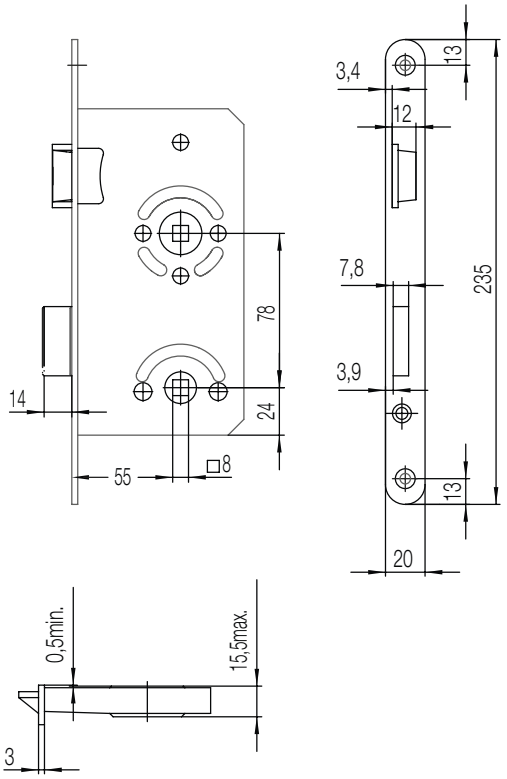

Врезной замок blaugelb класс 4 WC объектный прошел испытания согласно DIN EN 12209 и предназначен для WC дверей с повышенными требованиями к безопасности. Расстояние между осью штифта ручки и осью цилиндра замка составляет 78 мм.

Корпус полностью закрыт и оцинкован. Замок имеет самостопорящиеся винты крышки и отверстие для штифта ручки размером 8 мм. Штифт вставляется в штампованные кольца, расстояние от лицевой планки до оси ручки 55 мм. Замок не требует обслуживания благодаря смазке, рассчитанной на весь срок службы. Лицевая планка шириной 20 мм имеет закругленную форму и выполнена из матовой нержавеющей стали. Замок закрывается на 1 оборот, вылет засова замка 14 мм.

Название продукта	Кол-во в уп.	Артикул
Врезной замок класс 4 WC объектный **20/55/78/8 DIN правый** защелка + засов металл	1 шт.	0248296
Врезной замок класс 4 WC объектный **20/55/78/8 DIN левый,** защелка + засов металл	1 шт.	0248295

Преимущества продукта:

- прошел испытания согласно DIN EN 12209
- закрытый корпус замка
- подходит для объектных и входных дверей с повышенными требованиями к безопасности
- не требует обслуживания благодаря смазке на весь срок службы
- ручка устанавливается в штампованные кольца

Технические данные:

Материал корпуса:	листовая сталь оцинкованная
Материал лицевой планки:	нержавеющая сталь, матовая
Материал защелки и засова:	металл
Вариант:	WC
Расстояние от лицевой планки до оси ручки:	55 мм
Ширина лицевой планки:	20 мм
Расстояние:	78 мм
Вставка:	8 мм
Засов:	1 оборот
Классификационный код **DIN EN 12209:**	3 S 5 0 0 C 3 B G 2 0
Кол-во в упаковке:	1 шт.

РАМНЫЕ И СТВОРОЧНЫЕ ДЕТАЛИ ПЕТЛИ

Створочная часть петли FT20

Створочная часть петли blaugelb FT20 предназначена для роликовой петли, состоящей из 2 частей. Изготовлена из нержавеющей стали или никеля, поэтому имеет более длительный срок службы и лучше защищена от износа при ежедневной эксплуатации. Совместима со следующими частями петли blaugelb:

Рамная часть петли blaugelb RT34 WF (для деревянных дверных рам)
Арт.: 0264495, 0264493, 0271402
Рамная часть петли blaugelb RT81 WF
Арт.: 0278379, 0278380

Преимущества продукта:

- штифты конической формы легко завинчиваются в дверное полотно
- штифты с высокоточной промышленной резьбой

Технические данные:

Материал:	сталь и нержавеющая сталь
Поверхность:	никелированная
Диаметр ролика:	15 мм
Длина ролика:	39,5 мм
Длина шурупа:	50 мм
Направление открывания по DIN:	правое и левое по DIN
Предельная нагрузка:	40 кг
Тип резьбы:	M8, метрическая
Материал створки:	дерево
Наличие притвора:	с притвором

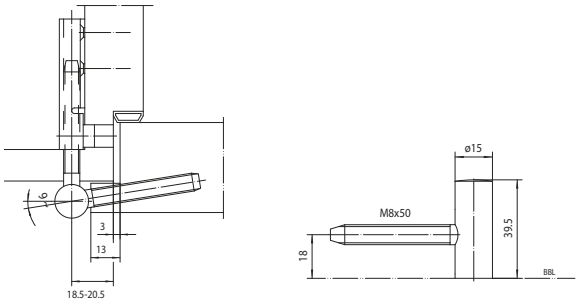

Название продукта	Кол-во в уп.	Артикул
Створочная часть петли blaugelb FT20, никель	20 шт.	0264489
Створочная часть петли blaugelb FT20, никель	200 шт.	0264484
Створочная часть петли blaugelb FT20 WF, нержавеющая сталь	20 шт.	9071568

Створочная часть петли FT26 WF

Створочная часть петли blaugelb FT26 WF предназначена для роликовой петли, состоящей из 3 частей. Изготовлена из нержавеющей стали или никеля, поэтому имеет более длительный срок службы и лучше защищена от износа при ежедневной эксплуатации. В створочной части петли установлен подшипник скольжения, не требующий технического обслуживания, и стержень с защитой от проворачивания. Совместима со следующими частями петли blaugelb:

Рамная часть петли blaugelb RT44 WF (для деревянных дверных рам)
Арт:. 0264497, 0264496, 0271403
Рамная часть петли blaugelb RT80 WF
Арт.: 0264499, 0264498, 0264480

Преимущества продукта:

- штифты конической формы легко завинчиваются в дверное полотно
- штифты с высокоточной промышленной резьбой
- подшипник скольжения не требует технического обслуживания
- штифтовая конструкция с низким коэффициентом трения

Технические данные:

Материал:	сталь и нержавеющая сталь
Поверхность:	никелированная
Диаметр ролика:	15 мм
Расстояние между отверстиями для крепежа:	71 мм
Длина шурупа:	50 мм
Направление открывания по DIN:	правое и левое по DIN
Предельная нагрузка:	70 кг (при наличии 2 петель на одну створку 2 x 1 м)
Тип резьбы:	M8, метрическая
Материал створки:	дерево
Наличие притвора:	с притвором

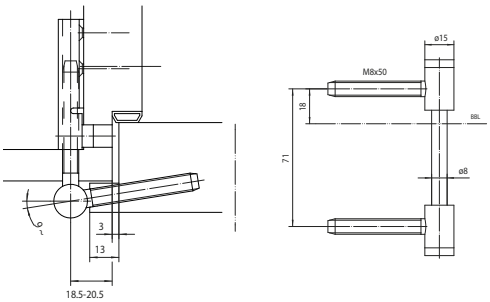

Название продукта	Кол-во в уп.	Артикул
Створочная часть петли blaugelb FT26 WF, никель	20 шт.	0264492
Створочная часть петли blaugelb FT26 WF, никель	100 шт.	0264490
Створочная часть петли blaugelb FT26 WF, нержавеющая сталь	20 шт.	0264478

Рамная часть петли RT34 WF

Рамная часть петли blaugelb RT34 WF предназначена для для роликовой петли, состоящей из 2 частей. Изготовлена из нержавеющей стали или никеля, поэтому имеет более длительный срок службы и лучше защищена от износа при ежедневной эксплуатации. Шуруп конической формы легко завинчивается в дверное полотно. Данная рамная часть совместима со следующими частями петли blaugelb:

Створочная часть петли blaugelb FT20
Арт.: 0264489, 0264484

Преимущества продукта:

- штифты конической формы легко завинчиваются в дверное полотно
- штифты с высокоточной промышленной резьбой
- подшипник скольжения не требует технического обслуживания
- штифтовая конструкция с низким коэффициентом трения

Технические данные:

Материал:	сталь и нержавеющая сталь
Поверхность:	никелированная и гладкая матовая
Диаметр ролика:	15 мм
Длина ролика:	40 мм
Расстояние между отверстиями для крепежа:	22 мм
Длина шурупа:	50 мм
Направление открывания по DIN:	правое и левое по DIN
Предельная нагрузка:	40 кг
Тип резьбы:	M8, метрическая
Наличие притвора:	с притвором, с притвором-вровень, без притвора
Конструкция рамы:	рама, блочная дверная коробка, полная дверная коробка

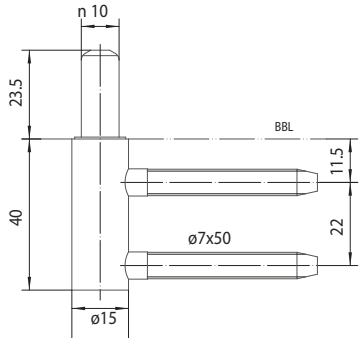

Название продукта	Кол-во в уп.	Артикул
Рамная часть петли blaugelb RT34 WF, никель	20 шт.	0264495
Рамная часть петли blaugelb RT34 WF, никель	200 шт.	0264493
Рамная часть петли blaugelb RT34 WF, нержавеющая сталь	20 шт.	0271402

Rahmenteil RT44 WF

Рамная часть петли blaugelb RT34 WF предназначена для для роликовой петли, состоящей из 3 частей. Изготовлена из нержавеющей стали или никеля, поэтому имеет более длительный срок службы и лучше защищена от износа при ежедневной эксплуатации.
Данная рамная часть совместима со следующими частями петли blaugelb:

Створочная часть петли blaugelb FT26 WF
Арт.: 0264492, 0264490, 0264478

Преимущества продукта:

- штифты конической формы легко завинчиваются в дверное полотно
- штифты с высокоточной промышленной резьбой
- подшипник скольжения не требует технического обслуживания

Технические данные:

Материал:	сталь и нержавеющая сталь
Поверхность:	никелированная и гладкая матовая
Диаметр ролика:	15 мм
Длина ролика:	48,5 мм
Расстояние между отверстиями для крепежа:	22 мм
Диаметр штифта:	8 мм
Длина шурупа:	50 мм
Направление открывания по DIN:	правое и левое по DIN
Предельная нагрузка:	40 кг
Тип резьбы:	M7, метрическая
Наличие притвора:	с притвором, с притвором-вровень, без притвора
Конструкция рамы:	рама, блочная дверная коробка, полная дверная коробка

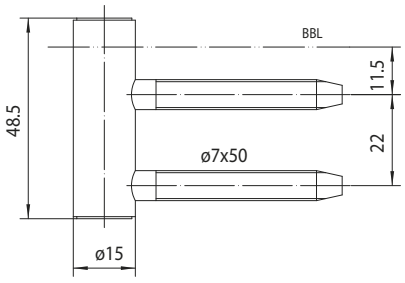

Название продукта	Кол-во в уп.	Артикул
Рамная часть петли blaugelb RT44 WF, никель	20 шт.	0264497
Рамная часть петли blaugelb RT44 WF, никель	200 шт.	0264496
Рамная часть петли blaugelb RT44 WF, нержавеющая сталь	20 шт.	0271403

РАМНЫЕ И СТВОРОЧНЫЕ ДЕТАЛИ ПЕТЛИ

Рамная часть петли RT80 WF

Рамная часть петли blaugelb RT80 WF предназначена предназначена для роликовой петли, состоящей из 2 частей. Изготовлена из нержавеющей стали или никеля, поэтому имеет более длительный срок службы и лучше защищена от износа при ежедневной эксплуатации. Оснащена технологией подшипников скольжения, не требующей технического обслуживания. Данная рамная часть совместима со следующими частями петли blaugelb:

Створочная часть петли blaugelb FT26 WF
Арт.: 0264492, 0264490, 0264478

Преимущества продукта:

- подшипник скольжения, не требующий технического обслуживания

Технические данные:

Материал:	сталь и нержавеющая сталь
Поверхность:	никелированная и гладкая матовая
Подшипник:	подшипник скольжения
Диаметр ролика:	15 мм
Длина ролика:	48,5 мм
Диаметр штифта:	8 мм
Направление открывания по DIN:	правое и левое по DIN
Предельная нагрузка:	70 кг
Наличие притвора:	с притвором, с притвором-вровень, без притвора
Конструкция рамы:	стальная рама

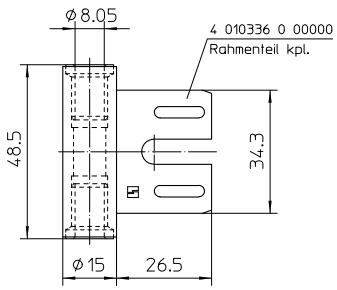

Название продукта	Кол-во в уп.	Артикул
Рамная часть петли blaugelb RT80 WF, никель	20 шт.	0264499
Рамная часть петли blaugelb RT80 WF, никель	200 шт.	0264498
Рамная часть петли blaugelb RT80 WF, нержавеющая сталь	20 шт.	0264480

Рамная часть петли RT81 WF

Рамная часть петли blaugelb RT81 WF предназначена предназначена для роликовой петли, состоящей из 2 частей. Изготовлена из нержавеющей стали или никеля, поэтому имеет более длительный срок службы и лучше защищена от износа при ежедневной эксплуатации. Оснащена технологией подшипников скольжения, не требующей технического обслуживания, и штифтовой конструкцией для уменьшения трения. Данная рамная часть совместима со следующими частями петли blaugelb:

Створочная часть петли blaugelb FT20
Арт.: 0264489, 0264484

Преимущества продукта:

- подшипник скольжения, не требующий технического обслуживания
- штифтовая конструкция с низким коэффициентом трения

Технические данные:

Материал:	сталь
Поверхность:	никель
Подшипник:	подшипник скольжения
Диаметр ролика:	15 мм
Длина ролика:	38 мм
Направление открывания по DIN:	правое и левое по DIN
Предельная нагрузка:	40 кг
Наличие притвора:	с притвором, с притвором-вровень, без притвора
Конструкция рамы:	стальная рама

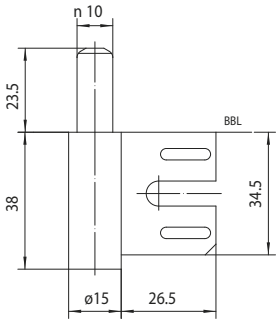

Название продукта	Кол-во в уп.	Артикул
Рамная часть петли blaugelb RT81 WF, никель	20 шт.	0278379
Рамная часть петли blaugelb RT81 WF, никель	200 шт.	0278380

Meesenburg
est. 1758

Meesenburg
est. 1758

ООО «Меезенбург-Украина»
ул. Юрия Ильенко, 81а, г. Киев, 04050
+38 (044) 232-08-76
office@meesenburg.ua
www.meesenburg.com