SCOLD
СТУДИЯ ХОЛОДА

ІНСТРУКЦІЯ З ЕКСПЛУАТАЦІЇ ХОЛОДИЛЬНОГО КУЛБАЇНА

SCold

AgK-21TW

AgK-25TW

AgK-35TW

AgK-51TW

AgK-66TW

AgK-88TWP

AgK-100TWP

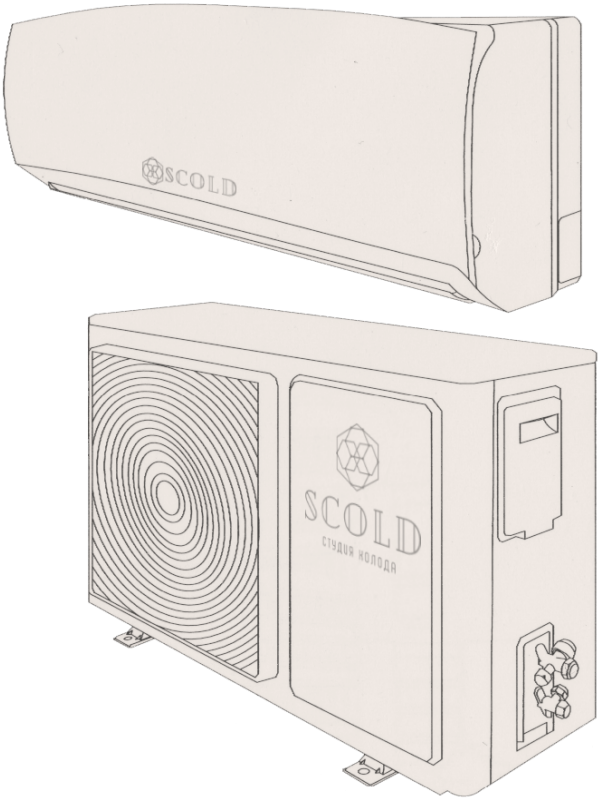

Внутрішній блок

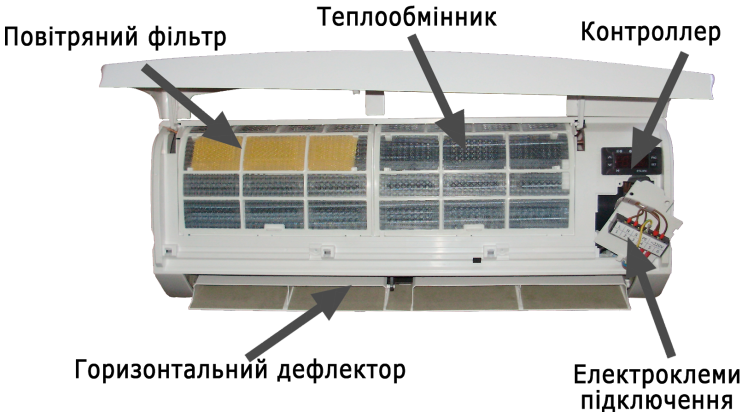

Зовнішній блок

Примітка: наведені тут малюнки лише в загальних рисах відповідають приладу. Зовнішній вигляд придбаного приладу і його частин може відрізнятися.

ЗМІСТ

Запобіжні заходи

Дисплей внутрішнього блоку

Керівництво з інсталяції зовнішнього блоку

Параметри установки

Керівництво з інсталяції внутрішнього блоку

Відповідно до політики щодо вдосконалення продукції зовнішні параметри, розміри, технічні якості і аксесуари даного приладу можуть бути змінені без додаткового повідомлення.

ЗАСТЕРЕЖЕННЯ І РЕКОМЕНДАЦІЇ ПРИ ВСТАНОВЛЕННІ

- Перед інсталяцією і використанням приладу вивчіть цей посібник.
- Не допускайте дітей в робочу зону під час установки внутрішнього і зовнішнього блоків. Це небезпечно.
- Переконайтеся, що база зовнішнього блоку надійно закріплена.
- Переконайтесь, що повітря не потрапляє в систему холодоагенту і перевірте, чи немає витоку холодоагенту під час встановлення холодильного агрегату.
- Переконайтеся, що напруга мережі відповідає заявленій в паспорті приладу. Вимикач і роз'єм електроживлення повинні утримуватись в чистоті. Вставляйте вилку в розетку правильно і до кінця, щоб уникнути ризику ураження електричним струмом або загоряння через поганий контакт.
- Переконайтеся, що вилка підходить до розетки, якщо не підходить - замініть розетку.
- Пристрій повинен бути оснащений механізмом відключення від живильної електричної мережі при розмиканні контактів у всіх полюсах, що забезпечує повне роз'єднання при перенапруженні III категорії, і даний пристрій повинен бути приєднаний до фіксованої дротової мережі, відповідно до правил монтажу електропроводки.
- Інсталяція холодильного агрегату повинна бути здійснена професіоналами або кваліфікованими фахівцями.
- Легкозаймисті рідини (спирт і т.п.) і балони, що знаходяться під тиском (наприклад, аерозолі) тримайте на відстані не менше ніж 50 см. від приладу. Пакувальний матеріал може використовуватися для вторинної переробки. Відпрацювавший свій термін холодильний агрегат слід доставити в центр з утилізації відходів.
- Користуйтеся холодильним агрегатом строго відповідно до даної інструкції. У цьому посібнику не передбачено всіх можливих ситуацій і умов експлуатації. Як і в поводженні з будь-яким електроприладом, керуйтеся здоровим глуздом і будьте обережні при використанні, встановленні та технічному обслуговуванні.

ЗАСТЕРЕЖЕННЯ І РЕКОМЕНДАЦІЇ ПРИ ВСТАНОВЛЕННІ

- Прилад повинен бути встановлений згідно з відповідними місцевими нормами.
- При ремонті і контакті з частинами приладу холодильного агрегату слід відключити його від джерела струму.
- Пристрій повинен бути встановлений відповідно до державних правил монтажу електропроводки.
- Не намагайтеся встановлювати холодильний агрегат самостійно, зверніться до кваліфікованого фахівця.
- Чистка та технічне обслуговування повинні здійснюватися фахівцем. У будь-якому випадку, перед чищенням і технічним обслуговуванням прилад слід вимкнути з мережі.
- Приладом слід користуватися, встановивши повітряний фільтр. Використання холодильного агрегату без відповідного фільтра може призвести до накопичення пилу на внутрішніх частинах приладу і виникнення несправностей.
- Не залишайтеся під прямим потоком холодного повітря тривалий час. Тривале перебування під прямим потоком холодного повітря може становити небезпеку для здоров'я.
- Якщо з приладу з'явився дим або запах гару, негайно вимкніть прилад з мережі і зверніться в сервісний центр.
- Продовження експлуатації такого приладу може призвести до пожежі або ураження електричним струмом.
- Ремонт повинен проводитися авторизованим сервісним центром виробника. Неправильно проведений ремонт може створити загрозу здоров'ю користувача (ураження електричним струмом і т.п.).
- Вимкніть прилад з мережі, якщо Ви не маєте наміру використовувати його тривалий час.
- Потік повітря повинен бути спрямований правильно. Клапани слід направити вгору при режимі охолодження.

ЗАСТЕРЕЖЕННЯ І РЕКОМЕНДАЦІЇ ПРИ ВСТАНОВЛЕННІ

- Забороняється згинати, тягнути і стискати електропровід, оскільки це може призвести до його пошкодження. Пошкоджений електропровід може призвести до удару струмом та загоряння. Пошкоджений електропровід може бути замінений тільки фахівцем.
- Не використовуйте подовжувачі або групу модулів.
- Не торкайтеся приладу з босими ногами, або, коли руки або інші частини тіла мокрі або вологі.
- Не закривайте канали впуску або випуску повітря внутрішнього і зовнішнього блоку. Загораживание цих каналів призводить до зниження продуктивності холодильного агрегату і можливих несправностей, пошкоджень.
- Забороняється модифікація приладу.
- Не встановлюйте і не використовуйте прилад в середовищі, що містить газ, нафту, сірку або поруч з джерелами тепла.
- Цей пристрій не призначено для використання людьми (включаючи дітей) з обмеженими фізичними або розумовими можливостями, обмеженими можливостями органів чуття, або тих, що не володіють необхідними знаннями та досвідом. Експлуатація в таких випадках можлива під наглядом, або самостійно після детального інструктажу, проведеного людиною, що відповідає за безпеку таких людей.
- Забороняється ставати на прилад, класти на його поверхню важкі або гарячі предмети.
- Забороняється ставати на зовнішній блок приладу, класти на його поверхню будь-які предмети.
- Не вставляйте в прилад палиць та інших предметів. Це може привести до пошкоджень.

ДІСПЛЕЙ ВНУТРІШНЬОГО БЛОКУ

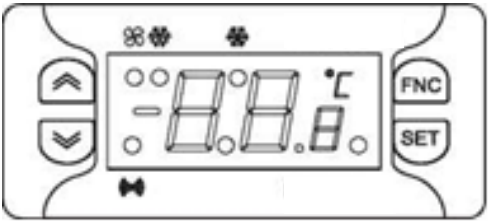

Обознач.	Соотв. функції.	Стан
	Компресор	Включений при працюючому компресорі, блимає при затримці, захисту або блокуванні
	Розморожу вання	Включений при розморожуванні, блимає при ручному розморожуванні
	Вентилятор	Включений під час роботи вентилятора
	Аварія	Включений при наявності аварії, блимає при відключенні зумера

Завдання робочої температури (установка set). Для входу в меню «Стан машини» швидко натисніть кнопку set. З'явиться мітка set. Для індикації значення робочої точки натисніть set ще раз. З'явиться значення робочої точки, яке можна змінювати натисканням UP і DOWN, але не пізніше 15 секунд.

Ручний запуск циклу розморожування. Для запуску режиму розморожування вручну натисніть і утримуйте кнопку UP протягом 5 сек. Якщо немає умов для розморожування (наприклад, показання датчика вище температури закінчення розморожування), то дисплей блимне три (3) рази для індикації того, що операція не може бути виконана.

Вибір місця установки

Внутрішній блок

- ✔ Встановіть внутрішній блок холодильного агрегату на надійну стіну, яка не підлягає вібраціям.
- ✔ Отвори входу і виходу повітря не повинні бути чимось закриті: повітря повинно вільно поширюватись охолоджуваним об’ємом.
- ✔ Не встановлюйте блок поруч з джерелом тепла, пара або горючого газу.
- ✔ Встановлюйте прилад біля розетки або окремого ланцюга.
- ✔ Не встановлюйте прилад в місці, де він буде підпадати під дії прямих сонячних променів.
- ✔ Встановлюйте холодильний агрегат таким чином, щоб відстань між внутрішнім і зовнішнім блоком була мінімальна.
- ✔ Встановлюйте прилад так, щоб можна було здійснювати злив води.
- ✔ Встановіть внутрішній блок так, щоб фільтр був в зоні легкої досяжності.
- ✔ Регулярно перевіряйте коректну роботу приладу. Залиште відстань між приладом і стіною або стелею, як показано на малюнку.

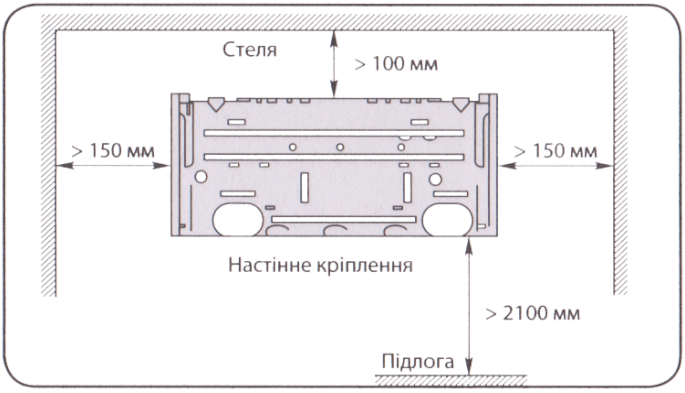

КЕРІВНИЦТВО З ІНСТАЛЯЦІЇ ХОЛОДИЛЬНОГО КУЛБАЇНА

Вибір місця установки

Зовнішній блок

- ✔ Не встановлюйте зовнішній блок поруч з джерелами тепла, пара або горючого газу.
- ✔ Не встановлюйте блок в занадто вітряних або пильних місцях.
- ✔ Не встановлюйте блок там, де ходять люди. Виберіть місце, де вихід повітря і шум не буде заважати людям поблизу.
- ✔ Уникайте установки блоку там, де він буде підпадати під дії прямих сонячних променів (в іншому випадку використовуйте додатковий захист приладу, який не повинен перешкоджати вільному входу і виходу повітря).
- ✔ Підберіть для зовнішнього блоку стійке і безпечне місце.
- ✔ Якщо зовнішній блок вібрує під час роботи, підкладіть під нього гумову підкладку.
- ✔ Залиште відстань між приладом і будь-якими об'єктами, як показано на малюнку, щоб забезпечити вільну циркуляцію повітря.

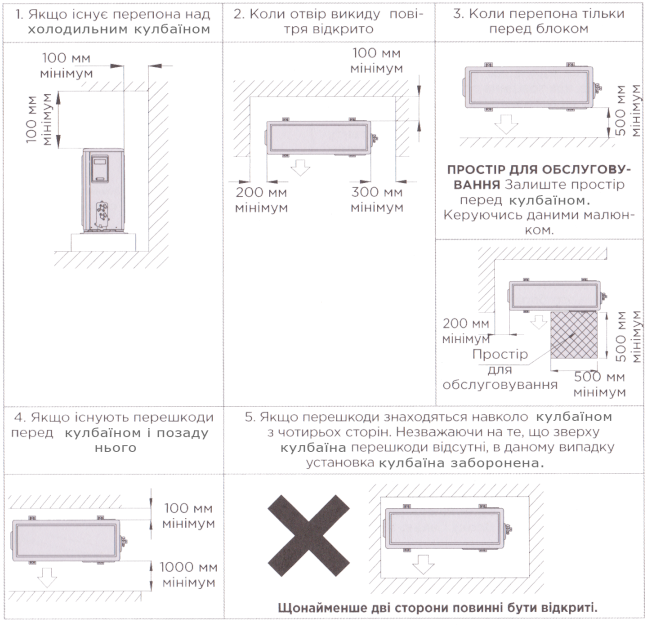

ПАРАМЕТРИ ІНСТАЛЯЦІЇ

- Установка холодильного агрегату може здійснюватися тільки фахівцями. Покупець повинен упевнитися в наявності у компанії-інсталятора або спеціаліста відповідної кваліфікації і досвіду.
- Відстань між внутрішнім і зовнішнім блоками не повинна перевищувати 15 (п'ятнадцяти) метрів, при цьому різниця висот розташування не більше 5 (п’яти) метрів.

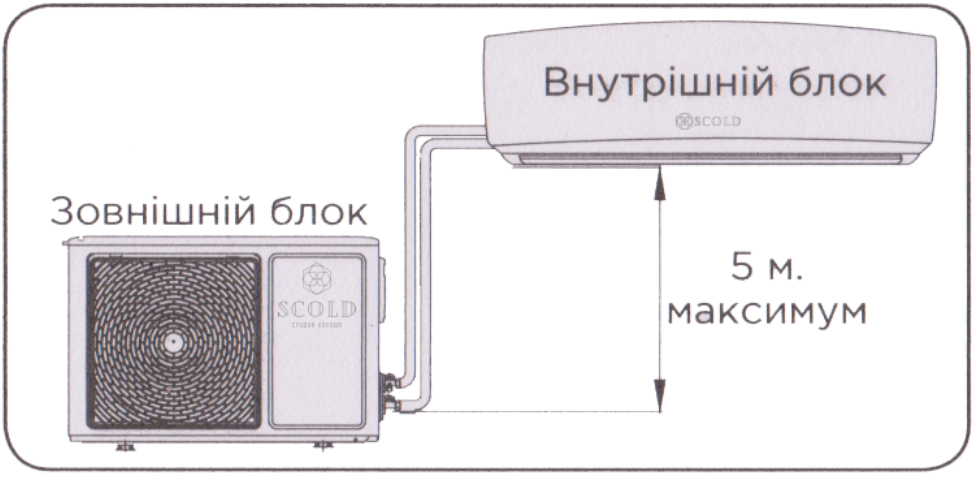

Примітка: при відхиленні від необхідних параметрів установки, необхідно додатково звернутися до Продавця для отримання кваліфікованої консультації, щоб уникнути поломки холодильного агрегату в момент експлуатації та втрати гарантійних зобов'язань.

Установка внутрішнього блоку

Перед початком установки виріште, де будуть розташовуватися внутрішній і зовнішній блоки, з огляду на відстані, які слід залишити між холодильним агрегатом і стіною, стелею і будь-якими предметами.

- Внутрішній блок встановлюється безпосередньо в термоізольованій кімнаті. Уникайте установки внутрішнього блоку в коридорах і прохідних приміщеннях.
- Внутрішній блок встановлюється на висоті не менше 2 метрів від підлоги.

Для установки необхідно:

✔ Кріплення монтажної площадки
1. За допомогою нівеліра забезпечте точну горизонтальність і вертикальність осей монтажної площадки.
2. Просвердліть в стіні отвори для анкерів.
3. Вставте в отвори пластикові анкери.
4. За допомогою хрестоподібних гвинтів (саморізів) закріпіть монтажну площадку на стіні.
5. Перевірте надійність кріплення монтажної площадки.

✔ Свердління отвору в стіні для труби
1. Виберіть місце в стіні для свердління отвору для труби (при необхідності), з огляду на розташування монтажної площадки.
2. Вставте гнучкий фланець в отвір в стіні для підтримки його чистоти і збереження.

- Отвір має мати легкий нахил назовні.

Примітка: зливна трубка також повинна мати уклін назовні щоб уникнути протікання.

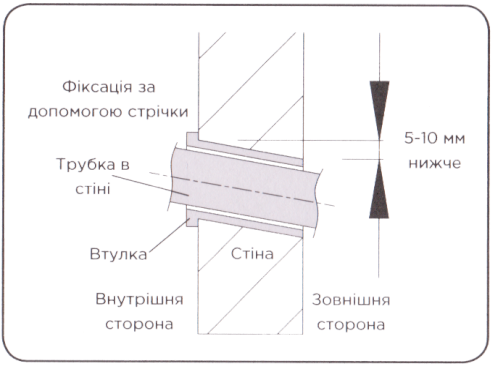

Установка внутрішнього блоку

✔ Електричні з'єднання - внутрішній блок

1. Підніміть передню панель.
2. Схема електричних з'єднань дається на передній частині блоку під панеллю.
3. Відкрутіть кріплення та підніміть панель з клемою.
4. З'єднайте кабелю з клемою гвинтовими кріпленнями, відповідно до номерами, дотримуючись правил техніки безпеки.

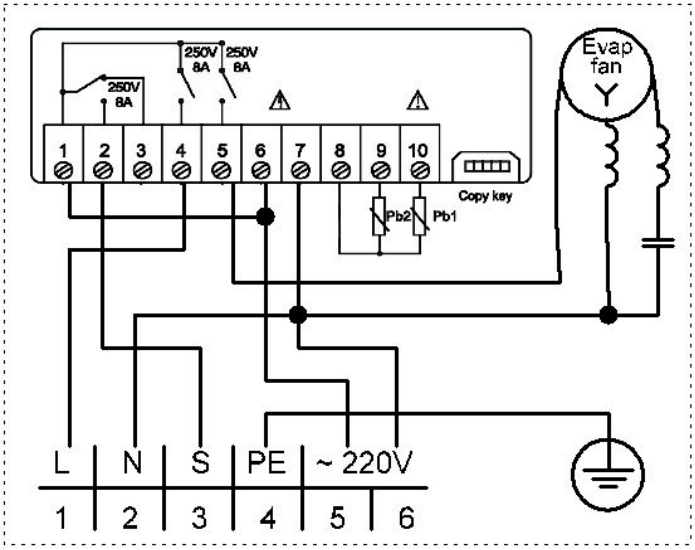

- Кабель, що з'єднує внутрішній і зовнішній блоки, повинен бути для зовнішнього використання.
- Розетка повинна знаходитися в зоні досяжності, щоб при необхідності прилад можна було відключити від мережі.
- Слід забезпечити надійне заземлення.
- Якщо силовий кабель пошкоджений, зверніться в сервісний центр для заміни.

Установка внутрішнього блоку

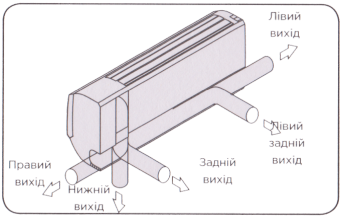

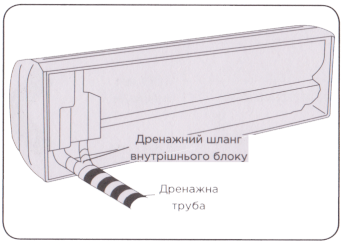

Монтаж труб для циркуляції холодоагенту

Труби можуть йти в одному з напрямків, позначеному на малюнку. Якщо труба йде в правому напрямку або лівому, зробіть ножем проріз в жолобку з боку внутрішнього блоку.

Ведіть труби у напрямку до отвору в стіні і зв'яжіть разом за допомогою ізоляційної стрічки мідні труби, зливну трубу і електрокабель. Зливна труба має при цьому розташовуватися знизу, щоб вода могла вільно стікати.

- Не знімайте з труби ковпачок перед монтажем, щоб уникнути попадання всередину вологи або забруднень.
- Якщо труба часто піддається згинанню або розтягуванню, вона втратить свою гнучкість. Не згинайте трубу більше трьох разів на одному місці.
- Розвертайте згорнуту трубу, обережно випрямляючи її.

✔ З'єднання з внутрішнім блоком

1. Видаліть ковпачок з труби внутрішнього блоку (перевірте що всередину не потрапив бруд).
2. Вставте конусну гайку і встановіть фланець на самий кінець сполучної труби.
3. Закріпіть з'єднання за допомогою двох гайкових ключів, працюючи в протилежних напрямках.

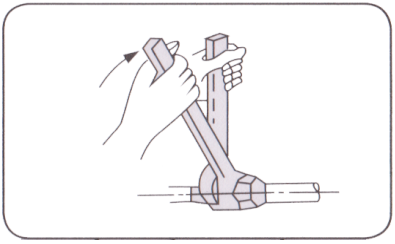

Діаметр труби, мм (дюйми)	Гайка , мм	Обертовий момент затяжкии	
		Н·м	кгм·см
Ø6.35 (1/4")	14	13,7-17,7	140-180
Ø9.52 (3/8")	17	34,3-41,2	350-240
Ø12.7 (1/2")	19	49,0-56,4	500-575
Ø15.88 (5/8")	24	73,5-78,4	750-800

Установка внутрішнього блоку

Дренаж конденсату внутрішнього блоку

Дренаж конденсату внутрішнього блоку необхідний для успішного монтажу.

- Встановіть зливний шланг під трубою, намагаючись не створювати сифон.
- Зливний шланг повинен бути нахилений для забезпечення зливу.
- Не згинайте зливний шланг, не залишайте його висіти, не завертайте і не опускайте його кінець в воду. Якщо до зливного шлангу додано подовження, упевніться, що місце з'єднання обгорнане ізоляцією.
- Якщо труби йдуть вправо, електрокабель і зливний шланг повинні бути обгорнуті ізоляцією і прикріплені в задній частині блоку до труб.
    - Вставте з'єднання труб у відповідний отвір.
    - Натисніть, щоб приєднати труби до основи.

Монтаж внутрішнього блоку

Після монтажу труб, зробленого відповідно до інструкцій, проведіть кабель. Встановіть зливну трубу. Обгорніть трубу, кабель і зливну трубу ізолюючим матеріалом.

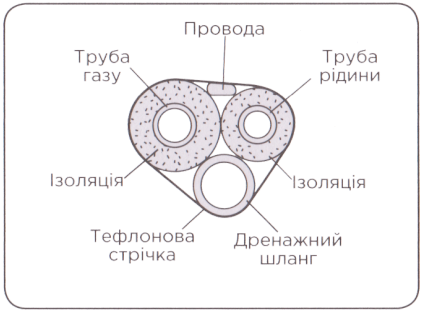

- Підготуйте труби, кабель і зливний шланг.
- Обгорніть з'єднувальні частини труб ізоляцією, захистивши зверху вінілової плівкою.
- Проведіть пов'язані труби, кабель і зливну трубу через отвір в стіні і надійно закріпіть внутрішній блок на верхній частині монтажної площадки.
- Щільно притисніть нижню частину внутрішнього блоку до монтажної площадки.

Монтаж зовнішнього блоку

- Зовнішній блок повинен бути встановлений на міцну і надійну стіну і закріплений.
- Перед приєднанням труб і кабелів слід: вибрати оптимальне розташування на стіні, передбачивши простір для зручності технічного обслуговування.
- Прикрутіть кронштейн до стіни за допомогою анкерів, підбір яких залежить від типу стіни.
- Використовуйте більшу кількість анкерів, ніж зазвичай потрібно для такої ваги, щоб уникнути вібрації під час роботи, і щоб забезпечити надійне кріплення холодильного агрегату надовго.
- Блок повинен бути встановлений відповідно до обмежень і правил законодавства України.

Електричні з'єднання

1. Зніміть кришку.
2. Підключіть дроти кабелю до клеми, використовуючи ту ж нумерацію, що і у внутрішньому блоці.
3. Для налагодження електричних з'єднань вивчіть електричну схему на передній поверхні кришки.
4. Зафіксуйте кабель тросовим затискачем.
5. Забезпечте надійне заземлення.
6. Закрийте кришку.

З'єднання труб

Накрутити конусні гайки на зовнішній блок, виконуючи ту ж послідовність дій, що і для внутрішнього блоку.

Щоб уникнути протікання, зверніть увагу на наступні моменти:

- Затягніть конусні гайки за допомогою двох ключів. Намагайтеся не пошкодити труби.
- Якщо обертовий момент недостатньо затягнутий, може виникнути витік. При надмірному затягуванні обертового моменту також імовірне протікання, оскільки фланець може бути пошкоджений.
- Найбільш надійне кріплення забезпечується за допомогою використання ключа з обмеженням по обертовому моменту і звичайного гайкового ключа.

Спуск повітря і вологи

Накопичення повітря і вологи в системі холодоагенту призводить до пошкодження компресора. З'єднавши внутрішній і зовнішній блоки, усуньте повітря і вологу з системи холодоагенту за допомогою вакуумного насоса.

УСУНЕННЯ НЕСПРАВНОСТЕЙ

Проблема	Ймовірна причина
Прилад не працює	Відключення електроживлення / вилка не включена в розетку
	Пошкодження вентилятора зовнішнього або внутрішнього блоку
	Пошкодження термомагнитного переривника ланцюга компресора
	Пошкоджено запобіжник або плавкий запобіжник
	Пошкоджено контакти або вилка не включена в розетку
	Іноді робота зупиняється для збереження приладу
	Напруга в мережі нижче або вище допустимої для приладу (при наявності вступного комплекту)
	Пошкоджено щит електронного управління
Дивний запах	Забруднений фільтр
Шум проточної води	Звук течії охолоджуючої рідини
З повітрозабірного отворуи йде туман	Це може відбуватися, в режимі "Розморожування".
Дивний звук (потріскування)	Звук виникає через розширення і стиснення передньої решітки від зміни температур і не свідчить про наявність проблеми
Недостатній потік холодного повітря	Невідповідна настройка температури
	Отвори входу або виходу повітря закриті чимось
	Брудний повітряний фільтр
	Вентилятор обертається на мінімальну швидкість
	Інші джерела тепла в приміщенні
	Немає холодоагенту

Негайно вимкніть холодильний агрегат і від'єднайте шнур від мережі, якщо:

- Працюючий прилад видає дивні звуки
- Пошкоджено щит електронного управління
- Пошкоджено плавкі запобіжники або вимикачі
- У прилад потрапила вода або будь-які предмети
- Кабелі або розетка перегрілися
- Від приладу виходить сильний запах

Країна виробник комплектуючих: Китай

Країна складання агрегатів: Україна

Контактний телефон: +38 (067) 624-09-89