elektrogas®

Catalogue

Detailed information on:

www.delta-elektrogas.com

Elektrogas reserves the right to update or make technical changes without prior notice.

Elektrogas si riserva la facoltà di apportare aggiornamenti o modifiche tecniche senza preavviso.

Technische Änderungen vorbehalten.

Elektrogas se réserve le droit d'apporter des mises à jour ou des modifications techniques sans avis préalable.

Elektrogas se reserva el derecho de hacer cambios técnicos sin previo aviso.

Компания оставляет за собой право на внесение технических изменений.

Elektrogas
有权不事先通知进行产品更新与技术变更。

Elektrogas® is a registered trademark of:

Elettromeccanica Delta S.p.A.
Via Trieste 132
31030 Arcade (TV) - ITALY

tel +39 0422 874068
fax +39 0422 874048

www.delta-elektrogas.com
info@delta-elektrogas.com

Copyright © 2013
All rights reserved.

Contents

4 – 5 **VMR**
Safety solenoid valves for air and gas
fast opening and fast closing

6 – 7 **VML**
Safety solenoid valves for air and gas
slow opening and fast closing

8 – 9 **VMM**
Multiple safety solenoid valve for gas
regulating trains

10 – 11 **VRA, VLA, VTA**
Solenoid valves for combustion air
regulation

12 – 13 **VMH, VMP**
Motorized safety valve for gas
slow opening and fast closing

14 – 15 **VF, VFH**
Butterfly valves for air and gas

16 – 17 **SR, SL, ST**
Solenoid actuators for
butterfly valves

18 – 19 **MZ**
Servomotors for
butterfly valves

20 – 21 **EVRM-NC, EVRM-6NC**
Safety solenoid valves for gas
manual reset - normally closed

22 – 23 **EVRM-NA, EVRM-6NA**
Safety solenoid valves for gas
manual reset - normally open

24 – 25 **FG**
Gas filters for air and gas

26 – 27 **PCS**
Closed position indicator
Microswitch for safety valves

28 – 29 **PSG**
Pressure switch for gas

VMR

Class A – Group 2

EN

Safety solenoid valves for air and gas fast opening and fast closing type

The VMR type valve is a fast opening solenoid valve that is normally closed.
When the coil is not energized the spring works on the disc keeping the gas passage closed. When the coil is powered the valve opens. When power is switched off the valve rapidly shuts.
This type of device is suitable for gas and air blocking and adjusting controls in atmospheric burners or fan-assisted burners, in industrial kilns and in all gas equipments which use gas solenoid valves (qualified for continuous service – 100% ED).

Material/Connections

CuZn	Rp1/4 ... Rp1/2
AlSi	Rp3/8 ... Rp2½
	DN40 ... DN150

Operating pressure
0 ... 200 mbar
0 ... 360 mbar
0 ... 500 mbar

Gas type
Air and non-aggressive gases (Family 1-2-3, EN 437)
Special version for Biogas/COG

Approvals
EC-type tested and certified according to EN 161

CE 0063

IT

Valvole elettromagnetiche di sicurezza per aria e gas apertura rapida e chiusura rapida

L'elettrovalvola tipo VMR è una valvola di sicurezza rapida normalmente chiusa.
In condizioni di riposo la molla agisce sull'otturatore mantenendo chiuso il passaggio gas. Alimentando la bobina la valvola si apre. Quando l'alimentazione viene interrotta la valvola si chiude rapidamente.
Questo dispositivo è adatto per manovre di blocco e regolazione di gas o aria in bruciatori a pressione atmosferica o ad aria soffiata, in forni industriali e in tutte quelle applicazioni che prevedono l'utilizzo di elettrovalvole per gas (idoneo al servizio continuo – 100% ED).

Materiale/Connessioni

CuZn	Rp1/4 ... Rp1/2
AlSi	Rp3/8 ... Rp2½
	DN40 ... DN150

Pressione di esercizio
0 ... 200 mbar
0 ... 360 mbar
0 ... 500 mbar

Tipo di gas
Aria e gas non aggressivi (Famiglia 1-2-3, EN 437)
Versione speciale per Biogas/Gas coke

Certificazioni
Tipo-CE testato e certificato in accordo alla norma EN 161

DE

Elektromagnetisches Sicherheitsventile für Luft und Gas schnell öffnend und schnell schließend

Das Magnetventil VMR ist ein normal geschlossenes Schnellsicherheitsventil. Im Ruhezustand drückt die Feder auf den Verschluß und hält den Gasdurchgang geschlossen. Wenn die Spule erregt wird, öffnet sich das Ventil. Sobald die Spannung unterbrochen wird, schließt sich das Ventil sofort.
Dieses Ventil ist zur Steuerung von Gas und Luft in atmosphärischen Gasbrennern oder Gasgebläsebrennern, in Industrieöfen und für alle Gasgeräte geeignet, die Gasregelstrecken benutzen (Dauerbetrieb geeignet – 100% ED).

Material/Anschlüsse

CuZn	Rp1/4 ... Rp1/2
AlSi	Rp3/8 ... Rp2½
	DN40 ... DN150

Arbeitsdruck
0 ... 200 mbar
0 ... 360 mbar
0 ... 500 mbar

Gasart
Luft und nicht aggressive Gase (Familie 1-2-3, EN 437)
Spezielle Version für Biogas/COG

Zulassung
EG-Baumuster geprüft und registriert nach EN 161

FR

Electrovannes automatiques de sûreté pour l'air et le gaz ouverture et fermeture rapide

L'électrovalve de type VMR c'est une soupape de sûreté normalement fermée. Dans des conditions de repos, le ressort agit sur le clapet de la soupape gardant ainsi fermé le passage du gaz. Quand la bobine est alimentée, la soupape s'ouvre. Quand le courant d'alimentation est coupé, la soupape se ferme rapidement.
Ce dispositif permet de bloquer et de régler le gaz ou l'air dans des brûleurs à pression atmosphérique ou à air soufflé, pour les fours industriels et toutes les applications qui prévoient l'utilisation de electrovanne pour le gaz (apte au service continue - 100% ED).

Matériel/Raccords
CuZn Rp1/4 ... Rp1/2
AlSi Rp3/8 ... Rp2½
DN40 ... DN150

Pression de travail
0 ... 200 mbar
0 ... 360 mbar
0 ... 500 mbar

Type de gaz
Air et gaz non agressifs (Famille 1-2-3, EN 437)
Version spéciale pour le Biogaz/COG

Approbations
Éprouvé et enregistré modèle type CE selon EN 161

ES

Electroválvulas automáticas de seguridad para aire y gas abertura y cierre rapido

La electroválvula del tipo VMR es una válvula de seguridad normalmente cerrada.
En condiciones de reposo, el muelle actúa sobre la clapeta de la válvula impidiendo así cerrada el paso del gas. Cuando se alimenta la bobina, la válvula se abre. Cuando la corriente de alimentación se corta, la válvula se cierra rápidamente.
Este tipo de mecanismo es apto para el cierre de aire y gas y controles de regulación en quemadores atmosféricos o quemadores asistidos por ventilación, en hornos industriales y en todos los equipos que usen electrovalvule para gas (apto para un servicio en continuo - 100% ED).

Material/Conexiones
CuZn Rp1/4 ... Rp1/2
AlSi Rp3/8 ... Rp2½
DN40 ... DN150

Presión de trabajo
0 ... 200 mbar
0 ... 360 mbar
0 ... 500 mbar

Tipo de gas
Aire y gases no agresivos (Familia 1-2-3, EN 437)
Versión especial para el Biogás/COG

Certificados
Verificación y certificación CE de conformidad con el tipo según la norma EN 161

RU

Электромагнитные предохранительные клапаны для воздуха и газа, быстро открывающиеся и быстро закрывающиеся

Электромагнитный клапан типа VMR- быстрооткрывающийся предохранительный клапан, нормально закрытый.. При перерывах в работе пружина воздействует на затвор, перекрывая проход газа. При питании катушки клапан открывается. В случае перерыва в подаче электрического тока, клапан быстро закрывается. Данное устройство предназначено для операций блокировки и регулировки газа или воздуха в горелках с атмосферным давлением или с воздушным дутьем, в промышленных печах и во всех сферах применения, предусматривающих использование газовых электромагнитных клапанов (подходящих для постоянной эксплуатации - 100%ED).

Материал/Подключения
CuZn Rp1/4 ... Rp1/2
AlSi Rp3/8 ... Rp2½
DN40 ... DN150

Рабочее давление
0 ... 200 mbar
0 ... 360 mbar
0 ... 500 mbar

Тип газа
Воздух и неагрессивные газы (семья 1-2-3, EN 437)
Специальная версия для Biogas/COG

Разрешения
Тестированы и сертифицированы в соответствии с EN 161

CN

气体安全电磁阀 快开快闭型

VMR是一种快开快闭的安全阀，是常闭型的电磁阀。
在断电的状态下弹簧作用在阀芯上以阻止气体的通过。
当给线圈供电时阀门打开。
当切断电流时，阀门迅速关闭。
这种装置适用于大气压或鼓风燃烧室、工业炉以及所有使用气体电磁阀的设备内的空气和气体的封闭和调节（适用于持续工况－100% ED）。

材料/连接
CuZn Rp1/4 ... Rp1/2
AlSi Rp3/8 ... Rp2½
DN40 ... DN150

最大工作压力
0 ... 200 mbar
0 ... 360 mbar
0 ... 500 mbar

应用气体种类
空气和非腐蚀性气体
(家庭 1-2-3, EN 437)
焦炭气体的特别版本

合格证明
EN通过 161
EC方针检验并证明此产品。

Model	Connections Threaded ISO 7/1 Flanged ISO 7005	Maximum pressure (mbar)	V' Air Δp=1mbar (m³/h)	Overall Dimensions (mm)	Weight (Kg)
VMR01OTN	Rp 1/4	200	0,45	46x75x30	0,3
VMR02OTN	Rp 3/8	200	0,6	58x110x30	0,4
VMR12OTN	Rp 1/2	200	1,1	58x110x30	0,4
VMR0	Rp 3/8	200 - 500	2,5	77x140x88	1,4
VMR1	Rp 1/2	200 - 500	5	77x140x88	1,4
VMR2	Rp 3/4	200 - 500	8,5	96x164x88	2,5
VMR3	Rp 1	200 - 500	10	96x164x88	2,5
VMR35	Rp 11/4	200 - 500	18	153x220x120	5,7
VMR4 *	Rp 11/2	200 - 500	23	153x220x120	5,7
VMR6 *	Rp 2	200 - 500	35	156x230x106	6,0
VMR7T	Rp 21/2	200 - 360	55	218x300x180	12,0
VMR7	DN 65	200 - 360	55	305x355x200	14,0
VMR8	DN 80	200 - 360	70	305x355x200	14,0
VMR9	DN 100	200 - 360	130	350x492x252	36,0
VMR93	DN 125	200 - 360	220	460x600x310	58,0
VMR95	DN 150	200 - 360	280	460x600x310	60,0

OTN = Brass model (*) flanged kit available

VML

Class A – Group 2

EN

Safety solenoid valves for air and gas slow opening and fast closing type

The VML type valve is a safety valve that is normally closed, with fast or slow opening and adjustable rapid section for initial gas flow. When not in working position the spring works on the disc keeping the gas passage closed. When the coil is powered the valve opens rapidly in the first section of the flow, then slowly, with adjustable speed. When power is switched off the valve rapidly shuts.
This type of device is suitable for gas and air blocking and adjusting controls in atmospheric burners or fan-assisted burners, in industrial kilns and in all gas equipments which use gas solenoid valves (qualified for continuous service - 100% ED).

Material/Connections
AlSi Rp3/8 ... Rp2½
DN40 ... DN80

Operating pressure
0 ... 200 mbar
0 ... 360 mbar
0 ... 500 mbar

Gas type
Air and non-aggressive gases (Family 1-2-3, EN 437)
Special version for Biogas/COG

Approvals
EC-type tested and certified according to EN 161

CE 0063

IT

Valvole elettromagnetiche di sicurezza per aria e gas apertura lenta e chiusura rapida

L'elettrovalvola tipo VML è una valvola di sicurezza normalmente chiusa ad apertura rapida oppure lenta e tratto rapido regolabile per la portata del gas iniziale. In condizioni di riposo la molla agisce sull'otturatore mantenendo chiuso il passaggio gas. Quando la bobina viene alimentata la valvola si apre rapidamente nel primo tratto della corsa e quindi lentamente, con velocità regolabile. Nel caso in cui la corrente di alimentazione venga interrotta la valvola si chiude rapidamente.
Questo dispositivo è adatto per manovre di blocco e regolazione di gas o aria in bruciatori a pressione atmosferica o ad aria soffiata, in forni industriali e in tutte quelle applicazioni che prevedono l'utilizzo di elettrovalvole per gas (idoneo al servizio continuo - 100% ED).

Materiale/Connessioni
AlSi Rp3/8 ... Rp2½
DN40 ... DN80

Pressione di esercizio
0 ... 200 mbar
0 ... 360 mbar
0 ... 500 mbar

Tipo di gas
Aria e gas non aggressivi (Famiglia 1-2-3, EN 437)
Versione speciale per Biogas/Gas coke

Certificazioni
Tipo-CE testato e certificato in accordo alla norma EN 161

DE

Elektromagnetisches Sicherheitsventile für Luft und Gas langsam öffnend und schnell schliessend

Das Magnetventil VML ist ein normal geschlossenes Sicherheitsventil schnellschließend bzw. langsam öffnend mit einstellbarem Schnellabschnitt für die erste Öffnungsphase. Im Ruhezustand drückt die Feder auf den Verschluß und hält den Gasdurchgang geschlossen. Unter Spannung öffnet sich das Ventil schnell im ersten Hubabschnitt und anschließend langsam, mit einstellbarer Geschwindigkeit. Bei Unterbrechung der Spannung schließt das Ventil wieder sofort. Dieses Ventil ist zur Steuerung von Gas und Luft in atmosphärischen Gasbrennern oder Gasgebläsebrennern, in Industrieöfen und für alle Gasgeräte geeignet, die Gasregelstrecken benutzen (Dauerbetrieb geeignet - 100% ED).

Material/Anschlüsse
AlSi Rp3/8 ... Rp2½
DN40 ... DN80

Arbeitsdruck
0 ... 200 mbar
0 ... 360 mbar
0 ... 500 mbar

Gasart
Luft und nicht aggressive Gase (Familie 1-2-3, EN 437)
Spezielle Version für Biogas/COG

Zulassung
EG-Baumuster geprüft und registriert nach EN 161

FR

Electrovannes automatiques de sûreté pour l'air et le gaz ouverture lente et fermeture rapide

L'électrovalve de type VML c'est une soupape de sûreté normalement fermée à ouverture rapide ou lente, avec partie rapide réglable pour le débit du gaz initial. Dans des conditions de repos, le ressort agit sur le clapet de la soupape gardant ainsi fermé le passage du gaz. Quand la bobine est alimentée, la soupape s'ouvre rapidement dans la première partie de sa course et ensuite lentement, avec vitesse réglable. Quand le courant d'alimentation est coupé, la soupape se ferme rapidement.
Ce dispositif permet de bloquer et de régler le gaz ou l'air dans des brûleurs à pression atmosphérique ou à air soufflé, pour les fours industriels et toutes les applications qui prévoient l'utilisation de électrovanne pour le gaz (apte au service continue - 100% ED).

Matériel/Raccords
AISi Rp3/8 ... Rp2½
DN40 ... DN80

Pression de travail
0 ... 200 mbar
0 ... 360 mbar
0 ... 500 mbar

Type de gaz
Air et gaz non agressifs
(Famille 1-2-3, EN 437)
Version spéciale pour le Biogaz/COG

Approbations
Éprouvé et enregistré modèle type CE selon EN 161

ES

Electroválvulas automáticas de seguridad para aire y gas abertura lenta y cierre rápido

La electroválvula VML es una válvula de seguridad normalmente cerrada, con una abertura rápida o lenta, con una sección rápida ajustable para el caudal inicial de gas. Cuando no está en posición de trabajo el muelle presiona la clapeta manteniendo el paso de gas cerrado. Cuando la bobina es alimentada la válvula se abre rápidamente en la primera sección del flujo, después lentamente, con velocidad regulable. Cuando se corta la alimentación la válvula se cierra rápidamente.
Este tipo de mecanismo es apto para el cierre de aire y gas y controles de regulación en quemadores atmosféricos o quemadores asistidos por ventilación, en hornos industriales y en todos los equipos que usen electrovalvule para gas (apto para un servicio en continuo - 100% ED).

Material/Conexiones
AISi Rp3/8 ... Rp2½
DN40 ... DN80

Presión de trabajo
0 ... 200 mbar
0 ... 360 mbar
0 ... 500 mbar

Tipo de gas
Aire y gases no agresivos
(Familia 1-2-3, EN 437)
Versión especial para el Biogás/COG

Certificados
Verificación y certificación CE de conformidad con el tipo según la norma EN 161

RU

Предохранительные электромагнитные клапаны для воздуха и газа медленно открывающиеся и быстро закрывающиеся

Электромагнитный клапан типа VML – это предохранительный клапан, нормально закрытый, быстро или медленно открывающийся, с регулируемым быстрым участком для начального расхода газа. В нерабочем положении пружина воздействует на затвор, перекрывая проход газа. Когда катушка находится под напряжением, на первом участке хода клапан открывается быстро, а затем медленно, с регулируемой скоростью. В случае прекращения подачи электрического тока клапан быстро закрывается.
Данное устройство предназначено для операций блокировки и регулировки газа или воздуха в горелках с атмосферным давлением или с воздушным дутьем, в промышленных печах и во всех сферах применения, предусматривающих использование газовых электромагнитных клапанов (подходящих для постоянной эксплуатации - 100 ED).

Материал/Подключения
AISi Rp3/8 ... Rp2½
DN40 ... DN80

Рабочее давление
0 ... 200 mbar
0 ... 360 mbar
0 ... 500 mbar

Тип газа
Воздух и неагрессивные газы
(семья 1-2-3, EN 437)
Специальная версия для Biogas/COG

Разрешения
Тестированы и сертифицированы в соответствии с EN 161

CN

气体安全电磁阀 慢开快闭型

VML是常闭型的安全阀，是慢开快闭型的电磁阀，拥有快速、可调节气流的初始部分。在断电的状态下弹簧作用在阀芯上以阻止气体的通过。当给线圈供电时阀门的整个开启过程的前部分迅速开启，然后再缓慢打开，开启时间可调节。当切断电流的时候，阀门迅速关闭。
这种装置适用于大气压或鼓风燃烧室、工业炉以及所有使用气体电磁阀的设备内的空气和气体的封闭和调节（适用于持续工况－100% ED）。

材料/连接
AISi Rp3/8 ... Rp2½
DN40 ... DN80

最大工作压力
0 ... 200 mbar
0 ... 360 mbar
0 ... 500 mbar

应用气体种类
空气和非腐蚀性气体
(家庭 1-2-3, EN 437)
焦炭气体的特别版本

合格证明
EN通过 161
EC方针检验并证明此产品。

Model	Connections Threaded ISO 7/1 Flanged ISO 7005	Maximum pressure (mbar)	V' Air Δp=1mbar (m³/h)	Overall Dimensions (mm)	Weight (Kg)
VML0	Rp 3/8	200 – 500	2,5	77x196x88	1,8
VML1	Rp 1/2	200 – 500	5	77x196x88	1,8
VML2	Rp 3/4	200 – 500	8,5	96x222x88	2,7
VML3	Rp 1	200 – 500	10	96x222x88	2,7
VML35	Rp 11/4	200 – 500	18	153x290x120	6,0
VML4 *	Rp 11/2	200 – 500	23	153x290x120	6,0
VML6 *	Rp 2	200 – 500	35	156x302x106	6,3
VML7T	Rp 21/2	200 – 360	55	218x370x180	12,5
VML7	DN 65	200 – 360	55	305x424x200	14,5
VML8	DN 80	200 – 360	70	305x424x200	14,5

(*) flanged kit available

VMM

Class A – Group 2

EN

Multiple safety solenoid valve for gas regulating trains

The VMM type valve is a combination of two valves in an only compact and versatile valve housing. The first valve is a fast opening safety solenoid valve. The second valve may be a fast opening or a slow opening solenoid valve to adjust the gas flow, with a first adjustable fast stroke and a second adjustable slow stroke. It is possible connect a third by-pass valve, which performs by driver stage or to obtain a second fast (slow) stroke or both. This type of device is suitable for gas and air blocking and adjusting controls in atmospheric burners or fan-assisted burners (with one or two stages operation), in industrial kilns and in all gas equipments which use regulating trains.

Material/Connections
AlSi Rp3/4 ... Rp 2
DN40 ... DN80

Operating pressure
0 ... 200 mbar
0 ... 360 mbar
0 ... 500 mbar

Gas type
Air and non-aggressive gases (Family 1-2-3, EN 437)
Special version for Biogas/COG

Approvals
EC-type tested and certified according to EN 161

CE 0063

IT

Elettrovalvola di sicurezza multipla per rampe gas

La valvola VMM è l'integrazione di due elettrovalvole in un unico corpo compatto e versatile. La prima valvola è di tipo rapido per interventi di sicurezza. La seconda valvola è di tipo lento per la regolazione della portata, con un tratto iniziale rapido regolabile e un secondo tratto lento regolabile. E' possibile collegare in parallelo a questa una terza valvola by-pass che può fungere da stadio pilota o per ottenere un secondo tratto rapido (lento) o entrambi. Questo dispositivo è adatto per manovre di blocco e regolazione di gas o aria in bruciatori a pressione atmosferica o ad aria soffiata (con uno oppure due stadi di funzionamento), in forni industriali e in tutte quelle applicazioni che prevedono l'utilizzo di rampe gas.

Materiale/Connessioni
AlSi Rp3/4 ... Rp 2
DN40 ... DN80

Pressione di esercizio
0 ... 200 mbar
0 ... 360 mbar
0 ... 500 mbar

Tipo di gas
Aria e gas non aggressivi (Famiglia 1-2-3, EN 437)
Versione speciale per Biogas/Gas coke

Certificazioni
Tipo-CE testato e certificato in accordo alla norma EN 161

DE

Kombi-Sicherheits-Magnetventil für Gasstraßen

Das Gasventil Typ VMM stellt eine Kombination aus zwei Ventilen in nur einem, kompakten und vielseitig verwendbaren Ventilgehäuse dar. Das erste Ventil arbeitet schnellöffnend als Sicherheitsventil. Das zweite Ventil kann als schnell oder langsam öffnendes Ventil arbeiten und ermöglicht die Einstellung der Gasmenge beim ersten, justierbaren schnellen Hub, gefolgt von einem zweiten, einstellbaren langsamen Hub. Ein drittes Bypass-Ventil kann angebaut werden, das als Steuerstufe arbeitet oder um einen zweiten schnellen (langsamen) Hub oder beides zu erzielen. Dieses Ventil ist zur Steuerung von Gas und Luft in atmosphärischen Gasbrennern oder Gasgebläsebrennern (mit Ein- oder Zweistufenbetrieb), in Industrieöfen und für alle Gasgeräte geeignet, die Gasregelstrecken benutzen.

Material/Anschlüsse
AlSi Rp3/4... Rp 2
DN40 ... DN80

Arbeitsdruck
0 ... 200 mbar
0 ... 360 mbar
0 ... 500 mbar

Gasart
Luft und nicht aggressive Gase (Familie 1-2-3, EN 437)
Spezielle Version für Biogas/COG

Zulassung
EG-Baumuster geprüft und registriert nach EN 161

FR

Electrovanne de sûreté multiple pour rampes à gaz

La vanne VMM est l'intégration de deux électrovannes en un corps unique, compact et versatile. La première vanne est une vanne à ouverture et fermeture rapide de sûreté. La deuxième vanne peut être à ouverture rapide ou lente pour régler le flux du gaz, avec une course initiale rapide réglable et une deuxième course lente réglable. On peut raccorder en parallèle à celle-ci une troisième vanne by-pass qui peut fonctionner comme stade pilote ou comme deuxième course rapide/lente ou les deux. Ce dispositif permet de bloquer et de régler le gaz ou l'air dans des brûleurs à pression atmosphérique ou à air soufflé (à un ou deux stades de fonctionnement), pour les fours industriels et toutes les applications qui prévoient l'utilisation de rampes à gaz.

Matériel/Raccords
AlSi Rp3/4 ... Rp 2
DN40 ... DN80

Pression de travail
0 ... 200 mbar
0 ... 360 mbar
0 ... 500 mbar

Type de gaz
Air et gaz non agressifs (Famille 1-2-3, EN 437)
Version spéciale pour le Biogaz/COG

Approbations
Éprouvé et enregistré modèle type CE selon EN 161

ES

Electroválvulas múltiples de seguridad para rampas de regulación de gas

La electroválvula VMM es una combinación de dos válvulas en un cuerpo compacto y versátil. La primera válvula es una válvula de abertura rápida que es de seguridad. La segunda válvula puede ser una válvula de abertura rápida o lenta para ajustar el caudal de gas, con una primera etapa rápida ajustable y una segunda etapa lenta también ajustable. Es posible conectar una tercera válvula by-pass, que funciona como un espacio de conducción o para obtener una segunda etapa rápida / lenta o ambas. Este tipo de mecanismo es apto para el cierre de aire y gas y controles de regulación en quemadores atmosféricos o quemadores asistidos por ventilación (con una o dos etapas), en hornos industriales y en todos los equipos de gas que usen series de regulación.

Material/Conexiones
AlSi Rp3/4 ... Rp 2
DN40 ... DN80

Presión de trabajo
0 ... 200 mbar
0 ... 360 mbar
0 ... 500 mbar

Tipo de gas
Aire y gases no agresivos (Familia 1-2-3, EN 437)
Versión especial para el Biogás/COG

Certificados
Verificación y certificación CE de conformidad con el tipo según la norma EN 161

RU

Комбинированный предохранительный электромагнитный клапан для газовых рамп

Клапан типа VMM представляет собой сочетание двух электромагнитных клапанов в одном компактном и разностороннем корпусе. Первый клапан быстро открывающегося типа - предохранительный. Второй клапан – может быть как быстро открывающимся, так медленно открывающимся, служит для регулирования расхода газа, с начальным участком быстрого регулирования и вторым участком медленного регулирования. Существует возможность параллельного подключения к нему третьего обводного клапана, выполняющего роль разводки или позволяющего получить второй быстрый (медленный) участок или два участка. Данное устройство предназначено для операций блокировки и регулировки газа или воздуха в горелках с атмосферным давлением или с воздушным дутьем, в промышленных печах и во всех сферах применения, предусматривающих использование газовых рамп.

Материал/Подключения
AlSi Rp3/4 ... Rp 2
DN40 ... DN80

Рабочее давление
0 ... 200 mbar
0 ... 360 mbar
0 ... 500 mbar

Тип газа
Воздух и неагрессивные газы (семья 1-2-3, EN 437)
Специальная версия для Biogas/COG

Разрешения
Тестированы и сертифицированы в соответствии с EN 161

CN

组合电磁阀 用于燃气组合调节

VMM类电磁阀是两个阀门在同一个通用、坚固的阀室内的结合。第一个阀门是用于安全的快速开启型阀门，而第二个阀门则可是快速开启型或缓慢开启型阀门以调节气体流量，拥有快速、可调节的第一部分，和缓慢、可调节的第二部分。可并联第三个旁通阀，这个旁通阀可以起到驱动气体流动的作用，或者获得快速（缓慢）的进或者两者兼有。这种装置适用于烧嘴和其他装置前的燃气及空气管路的安全，调节和控制。

材料/连接
AlSi Rp3/4 ... Rp 2
DN40 ... DN80

最大工作压力
0 ... 200 mbar
0 ... 360 mbar
0 ... 500 mbar

应用气体种类
空气和非腐蚀性气体
(家庭 1-2-3, EN 437)
焦炭气体的特别版本

合格证明
EN通过 161
EC方针检验并证明此产品。

Model	Connections Threaded ISO 7/1	Maximum pressure	Voltage	2nd valve	Right By-pass	Left By-pass
VMM	**50**	**2**	**A**	**S**	**1**	**0**
	20 = Rp 3/4 25 = Rp 1 32 = Rp 1¼ 40 = Rp 1½ * 50 = Rp 2 * 65 = DN65 80 = DN80	2 = 200 mbar 3 = 360 mbar 5 = 500 mbar	A = 230 VAC B = 110 VAC	F = fast S = slow	0 = no 1 = ½" fast 2 = ½" slow 3 = 1" fast 4 = 1" slow	0 = no 1 = ½" fast 2 = ½" slow 3 = 1" fast 4 = 1" slow

(*) Flanged kit available

VMM20... VMM25...	Overall Dimensions (mm)	Weight (Kg)
..F00	185x165x112	5,4
..S00	185x220x112	5,6
..S10	185x220x195	7,0
..S20	185x220x195	7,2
..S30	-	
..S40	-	

VMM32... VMM40... VMM50...	Overall Dimensions (mm)	Weight (Kg)
..F00	280x234x148	13,0
..S00	280x305x148	13,7
..S10	280x305x226	15,3
..S20	280x305x226	15,5
..S30	280x305x226	16,3
..S40	280x305x226	16,5

VMM65... VMM80...	Overall Dimensions (mm)	Weight (Kg)
..F00	310x317x200	20,0
..S00	310x388x200	20,7
..S10	310x388x250	22,3
..S20	310x388x250	22,5
..S30	310x388x250	23,3
..S40	310x388x250	23,5

VRA
VLA
VTA

EN

Solenoid valves for combustion air regulation

The VRA/VLA/VTA types are normally closed solenoid valves for cold combustion air regulation.
When the coil is not energized the spring works on the disc, keeping the adjusted minimum passage of air. When powering the coil the valve opens, moving the disc to the maximum open position. When power is switched off the valve moves to the minimum position.
This type of device is suitable for high/low stage control of combustion air in industrial gas burners.
(qualified for continuous service- 100% ED).

Material/Connections
AlSi Rp3/4 ... Rp2½
DN40 ... DN80

Operating pressure
0 ... 200 mbar

Media temperature
Cold air 60°C max.

Settings
High/Low stage operation
VRA: 1s opening/closing
VLA: ~4s opening/1s closing
VTA: ~4s opening/closing
Bypass bore (optional)

IT

Valvole elettromagnetiche per la regolazione dell'aria comburente

Le VRA/VLA/VTA sono valvole elettromagnetiche normalmente chiuse, per la regolazione di aria comburente.
In condizioni di riposo la molla agisce sull'otturatore mantenendo lo stato di minima apertura regolato. Quando la bobina viene alimentata la valvola si porta nello stato di massima apertura. Quando l'alimentazione viene interrotta la valvola si riporta nello stato di minima apertura.
Questo dispositivo è adatto per regolazioni di minimo/massimo dell'aria comburente nei forni a gas industriali.
(idonee al servizio continuo – 100% ED).

Materiale/Connessioni
AlSi Rp3/4 ... Rp2½
DN40 ... DN80

Pressione di esercizio
0 ... 200 mbar

Temperatura fluido
Aria 60°C max

Regolazioni
Minimo/Massimo flusso
VRA: 1s apertura/chiusura
VLA: ~4s apertura/ 1s chiusura
VTA: ~4s apertura/chiusura
Foro bypass (opzionale)

DE

Magnetventile für Verbrennungsluft-Regelung

Die Typen VRA/VLA/VTA sind normalerweise geschlossene Magnetventile für die Regelung kalter Verbrennungsluft.
Im stromlosen Zustand, drückt die Feder auf die Ventilscheibe, die dann nur noch eine minimale Menge von Luft passieren lässt.
Unter Spannung öffnet das Ventil und bewegt die Ventilscheibe in die maximal geöffnete Position.
Mit dem Abschalten der Spannung geht das Ventil in die Minimalstellung.
Diese Ventilart ist für die Regelung von Verbrennungsluft in industriellen Gasbrennern geeignet.
(für Dauerbetrieb – 100% ED).

Material/Anschlüsse
AlSi Rp3/4 ... Rp2½
DN40 ... DN80

Arbeitsdruck
0 ... 200 mbar

Mediumtemperatur
Kaltluft 60°C max.

Einstellungen
2-stufige Regelung
VRA: 1s Öffnen/Schließen
VLA: ~4s Öffnen / 1s Schließen
VTA: ~4s Öffnen/Schließen
Bypassbohrungen (auf Anfrage)

FR

Electrovannes pour régulation d'air pour la combustion

Les vannes VRA/VLA/VTA sont des vannes normalement fermées pour la régulation d'air froid pour la combustion.
Lorsqu'elles ne sont pas alimentées, le ressort appuie sur la membrane, ne laissant qu'un minimum d'air.
Lorsque la bobine est alimentée, la vanne s'ouvre, conduisant la membrane vers le maximum de passage. Quand l'alimentation est coupée, la vanne commute vers le minimum.
Ce type d'appareil convient pour le contrôle haut/bas d'air de combustion sur les brûleurs gaz industriel. (Qualifié pour un service continu - 100 % ED)

Matériel/Raccords
AlSi Rp3/4 ... Rp2½
DN40 ... DN80

Pression de travail
0 ... 200 mbar

Température du fluide
Air froid 60°C max

Régulations
Régulation étagée
VRA: 1s ouverture/fermeture
VLA: ~4s ouverture/1s fermeture
VTA: ~4s ouverture/fermeture
Trou de bypass (à volonté)

ES

Válvulas solenoides para la regulación de aire para combustión

Las VRA/VLA/VTA son válvulas solenoides normalmente cerradas que regulan el paso del aire para la combustión.
En condiciones de reposo, el muelle mantiene al mínimo la apertura y paso del aire. En el momento en el que se alimenta la bobina, la válvula se abre, manteniéndose en su estado de máxima apertura. Cuando la alimentación se ve interrumpida, la válvula se cierra de nuevo hasta su nivel de mínima apertura.
Este tipo de válvula es idónea para el control del máximo/mínimo paso de aire para la combustión en los quemadores de gas industriales. (Apto para un servicio continuo 100% ED).

Material/Conexiones
AlSi Rp3/4 ... Rp2½
DN40 ... DN80

Presión de trabajo
0 ... 200 mbar

Temperatura del fluido
Aire frío a 60°C max

Regulaciones
Máximo/mínimo flujo
VRA: 1s apertura / cierre
VLA: ~4s apertura/ 1s cierre
VTA: ~4s apertura / cierre
Alesaje de bypass (opcional)

RU

Электромагнитные клапаны для регулировки воздуха для горения

Типы VRA/VLA/VTA представляют собой нормально закрытые электромагнитные клапаны для регулировки воздуха для горения.
При отсутствии напряжения на катушке пружина давит на диск, поддерживая минимальный зазор для воздуха. Когда на катушку подаётся напряжение, клапан открывается, перемещая диск к максимальной величине зазора. При отключении электропитания клапан переключается на минимум.
Данный тип устройства подходит для регулирования увеличения / уменьшения подачи воздуха для сгорания в промышленных газовых горелках.

Материал/Подключения
AlSi Rp3/4 ... Rp2½
DN40 ... DN80

Рабочее давление
0 ... 200 mbar

Средняя температура
Холодный воздух 60 0 C макс.

Установочные параметры
Операция увеличения / уменьшения
VRA: 1с открытие/ закрытие
VLA: ~4с открытие/ 1с закрытие
VTA: ~4с открытие/ закрытие
Отверстие байпаса (опция)

CN

燃烧气体调整电磁阀

VRA/VLA/VTA
型在正常情况下是关闭着的电磁阀，用于调整燃烧气体。
休息状态下弹簧作用在封闭器上，保持阀门打开最小。
在给轴盘通电时阀门打开到最大状态，断电后阀门回到最小打开度。
这种装置适用来调整工用煤气炉燃烧气的最小/最大量。
（适合连续工作，100%ED）

材料/连接
AlSi Rp3/4 ... Rp2½
DN40 ... DN80

操作压力
0 ... 200 mbar

气体温度
空气最高 60°C

调整
最小/最大 流量
VRA: 1秒开/关
VLA: 4秒开 / 1秒关
VTA: 4秒开/关
旁通管 （可选择）

Model	Connections Threaded ISO 7/1 Flanged ISO 7005	V' Air Δp=1mbar (m³/h)	Overall Dimensions (*) (mm)	Weight (Kg)
VRA2-2	Rp 3/4	8,5	96x179x88	2,5
VRA3-2	Rp 1	10	96x179x88	2,5
VRA35-2	Rp 1¼	18	153x235x120	5,7
VRA4-2 **	Rp 1½	23	153x235x120	5,7
VRA6-2 **	Rp 2	35	156x245x106	6,0
VRA7-2T	Rp 2½	55	218x312x180	12,0
VRA7-2	DN 65	55	305x355x200	14,0
VRA8-2	DN 80	70	305x355x200	14,0
VLA2-2	Rp 3/4	8,5	96x233x88	2,7
VLA3-2	Rp 1	10	96x233x88	2,7
VLA35-2 - VTA35-2	Rp 11/4	18	153x305x120	6,0
VLA4-2 - VTA4-2 (**)	Rp 11/2	23	153x305x120	6,0
VLA6-2 - VTA6-2 (**)	Rp 2	35	156x315x106	6,3
VLA7-2T - VTA7-2T	Rp 2½	55	218x382x180	12,5
VLA7-2 - VTA7-2	DN 65	55	305x425x200	14,5
VLA8-2 - VTA8-2	DN 80	70	305x425x200	14,5

(*) VTA 10 mm higher than VLA (**) Flanged kit available

VMH
VMP
Class A – Group 2

EN

Safety shut off valves slow opening and fast closing with hydraulic or pneumatic actuator

The VMH type valve is a safety shut off valve for gaseous media operated by hydraulic actuator. It is suitable for gas blocking and releasing controls, as required in the main pipe of gas power burners, atmospheric gas boilers, industrial kilns and gas consuming appliances.
When the actuator is energized, the valve opens slowly (some seconds); as soon as power supply stops, the valve closes immediately (<1 sec). It is qualified for continuous service (100% ED).
The hydraulic actuator can be replaced with a pneumatic actuator (VMP series) if compressed air is available in the plant.

Material/Connections
AlSi DN65 ... DN200

Operating pressure
0 ... 200 mbar
0 ... 500 mbar
0 ... 1300 mbar
0 ... 1600 mbar

Gas type
Air and non-aggressive gases (Family 1-2-3, EN 437)
Special version for Biogas/COG

Approvals
EC-type tested and certified according to EN 161

CE 0063

IT

Valvole di sicurezza apertura lenta e chiusura rapida con attuatore idraulico o pneumatico

La valvola motorizzata tipo VMH è una valvola di sicurezza per gas dotata di attuatore idraulico. Questo dispositivo è adatto per manovre di blocco e regolazione di gas o aria in bruciatori a pressione atmosferica o ad aria soffiata, in forni industriali e in tutte quelle applicazioni che prevedono l'utilizzo di valvole per gas.
Quando l'attuatore è alimentato la valvola si apre lentamente (alcuni secondi); appena si interrompe l'alimentazione elettrica si chiude immediatamente (<1sec).
La valvola
E' idonea al servizio continuo (100% ED).
L'attuatore idraulico può essere sostituito con un attuatore pneumatico (serie VMP) se l'aria compressa è disponibile nell'impianto.

Materiale/Connessioni
AlSi DN65 ... DN200

Pressione di esercizio
0 ... 200 mbar
0 ... 500 mbar
0 ... 1300 mbar
0 ... 1600 mbar

Tipo di gas
Aria e gas non aggressivi (Famiglia 1-2-3, EN 437)
Versione speciale per Biogas/Gas coke

Certificazioni
Tipo-CE testato e certificato in accordo alla norma EN 161

DE

Elektromagnetisches Sicherheitsventile langsam öffnend und schnell schliessend mit hydraulischen oder pneumatischen Antrieb

Beim Ventil Typ VMH handelt es sich um ein hydraulisch angetriebenes Sicherheits-Absperrventil für gasförmige Medien. Es ist für die Verwendung mit Gas unterbrechenden und freigebenden Regelungen geeignet, wie sie in der Hauptgasleitung von Gasbrennern, atmosphärischen Gaskesseln, Industrieöfen und sonstigen Gasverbrauchern erforderlich sind.
Beim Einschalten des Antriebes öffnet das Ventil langsam (einige Sekunden); sobald die Energiezufuhr abgestellt wird, schließt das Ventil sofort (<1 sec). Es ist für Dauerbetrieb (100% ED) geeignet.
Der hydraulische Antrieb kann durch einen pneumatischen Antrieb (VMP Serie) ersetzt werden, falls Pressluft an der Anlage verfügbar ist.

Material/Anschlüsse
AlSi DN65 ... DN200

Arbeitsdruck
0 ... 200 mbar
0 ... 500 mbar
0 ... 1300 mbar
0 ... 1600 mbar

Gasart
Luft und nicht aggressive Gase (Familie 1-2-3, EN 437)
Spezielle Version für Biogas/COG

Zulassung
EG-Baumuster geprüft und registriert nach EN 161

FR

Electrovannes automatiques de sûreté ouverture lente et fermeture rapide avec servomoteur hydraulique ou pneumatique

La vanne VMH est une vanne gaz de sécurité actionné par un servomoteur hydraulique. Elle est utilisé pour contrôler l'arrivé du gaz par un boiter de contrôle, ce qui requis pour des bruleurs gaz, chaudière gaz, fours industriels, et autre appareils utilisant du gaz.
Quand le servomoteur est alimenté, la vanne s'ouvre lentement (quelques secondes), et lorsque l'alimentation est coupé la vanne se ferme immédiatement (<1 sec). Il est possible de l'utiliser pour un service continu (100% ED).
Le servomoteur hydraulique peut être remplacé par un servomoteur à air comprimé (Série VMP) si l'air comprimé est disponible dans l'usine.

Matériel/Raccords
AISi DN65 ... DN200

Pression de travail
0 ... 200 mbar
0 ... 500 mbar
0 ... 1300 mbar
0 ... 1600 mbar

Type de gaz
Air et gaz non agressifs (Famille 1-2-3, EN 437)
Version spéciale pour le Biogaz/COG

Approbations
Éprouvé et enregistré modèle type CE selon EN 161

ES

Electroválvulas automáticas de seguridad abertura lenta y cierre rápido con actuador hidráulico o pneumático

La válvula tipo VMH es una válvula de cierre de seguridad para elementos gaseosos operados por actuador hidráulico. Es conveniente para el bloqueo del gas y la liberación de los controles, como se requiere en la tubería principal de alimentación de quemadores, calderas atmosféricas, hornos industriales y electrodomésticos que consuman gas.
Cuando el actuador es activado, la válvula se abre lentamente (tarda algunos segundos); tan pronto como la fuente de alimentación se detiene, la válvula se cierra inmediatamente (<1 seg). Está clasificado para servicio continuo (100% ED).
El accionador hidráulico puede ser sustituido por un actuador neumático (VMP serie) si disponen de aire comprimido en la planta.

Material/Conexiones
AISi DN65 ... DN200

Presión de trabajo
0 ... 200 mbar
0 ... 500 mbar
0 ... 1300 mbar
0 ... 1600 mbar

Tipo de gas
Aire y gases no agresivos (Familia 1-2-3, EN 437)
Versión especial para el Biogás/COG

Certificados
Verificación y certificación CE de conformidad con el tipo según la norma EN 161

RU

Предохранительные электромагнитные клапаны медленно открывающиеся и быстро закрывающиеся с гидравлическим или пневматическим серводвигателем

Клапан типа VMH – отсечной клапан безопасности для газообразных сред, работающий с гидравлическим электроприводом. Он пригоден для узлов блокировки/подачи газа, как требуется для подающего газопровода газовых горелок, атмосферных газовых котлов, промышленных печей и другого газоиспользующего оборудования. Когда привод под напряжением, клапан открывается медленно (несколько секунд), при прекращении подачи напряжения клапан моментально закрывается (<1с). Пригоден для постоянной работы (100% ED).

Гидравлический электропривод может быть заменен пневмоприводом (серия VMP), если на предприятии есть в наличии сжатый воздух.

Материал/Подключения
AISi DN65 ... DN200

Рабочее давление
0 ... 200 mbar
0 ... 500 mbar
0 ... 1300 mbar
0 ... 1600 mbar

Тип газа
Воздух и неагрессивные газы (семья 1-2-3, EN 437)
Специальная версия для Biogas/COG

Разрешения
Тестированы и сертифицированы в соответствии с EN 161

CN

安全阀门缓慢开启和快速关闭与液压或气动执行器

VMH
是液压驱动的用于燃气介质的安全切断阀，适合在燃气烧嘴、燃气锅炉、工业窑炉和燃气设备的主管路的燃气切断和放散控制。

当执行器通电，阀门缓慢打开（时间可设定），当供电电源停止，阀门立刻关闭（小于1秒），满足连续控制(100% ED).

如果工厂可以使用压缩空气，可以用气动执行器（VMP系列）替代液压执行器

材料/连接
AISi DN65 ... DN200

最大工作压力
0 ... 200 mbar
0 ... 500 mbar
0 ... 1300 mbar
0 ... 1600 mbar

应用气体种类
空气和非腐蚀性气体
(家庭 1-2-3, EN 437)
焦炭气体的特别版本

合格证明
EN通过 161
EC方针检验并证明此产品。

Model		Connections	Maximum pressure	V' Air Δp=1mbar	Overall Dimensions	Weight
hydraulic	pneumatic	Flanged ISO 7005	(mbar)	(m³/h)	(mm)	(Kg)
VMH7	**VMP7**	DN 65	1600	55	305x536x200	14,0
VMH8	**VMP8**	DN 80	1600	70	305x536x200	14,0
VMH9	**VMP9**	DN 100	1300	130	350x572x252	18,0
VMH93	**VMP93**	DN 125	500	220	460x671x310	36,0
VMH95	**VMP95**	DN 150	500	280	460x671x310	36,0
VMH98	**VMP98**	DN 200	200	460	546x740x370	52,0

VF
VFH

EN

Butterfly valves for air and gas

VF and VFH butterfly valves are designed for regulation and control of air and gas flow. Valves can be operated manually using a lever (to setup the high-fire rate of the burner) or automatically using a servomotor (modulating or staged control) or a solenoid actuator (two-stage control). The setting can be monitored on a graduated scale, this allows precise regulation ratios. This type of device is suitable for air and gas adjustment in combustion processes, like industrial kilns, drying stoves, smelting and annealing furnaces.

Material/Connections
VF (AlSi) DN40 ... DN150
VFH (GGG) DN40 ... DN200

Operating pressure
VF 0 ... 500 mbar
VFH 0 ... 150 mbar

Media temperature
VF 60°C (200°C optional)
VFH 450°C

Gas type
VF air and non-aggressive gases (Family 1-2-3, EN 437)
VFH heated air and flue gas

Approvals
VF EC-type tested and certified according to EN13611

CE 0063

IT

Valvole a farfalla per aria e gas

Le valvole a farfalla VF e VFH sono progettate per la regolazione e il controllo del flusso di aria e gas.
Le valvole possono essere azionate manualmente tramite una leva (limitazione della massima potenza del bruciatore), tramite servomotore (regolazione modulante) o solenoide (regolazione a step).
La taratura può essere monitorata su di una scala graduata, permettendo un preciso rapporto di regolazione.
Questo dispositivo è adatto per la regolazione di aria e gas nei processi di combustione, come forni industriali, impianti di essicazione, impianti di fusione e trattamento dei metalli.

Materiale/Connessioni
VF (AlSi) DN40 ... DN150
VFH (GGG) DN40 ... DN200

Pressione di esercizio
VF 0 ... 500 mbar
VFH 0 ... 150 mbar

Temperatura del fluido
VF 60°C (200°C opzionale)
VFH 450°C

Tipo di gas
VF aria e gas non aggressivi (Famiglia 1-2-3, EN 437)
VFH aria calda e gas combusti

Approvazioni
VF tipo-CE testato e certificato in accordo alla norma EN 13611

DE

Drosselklappen für Luft und Gas

Die Drosselklappen VF und VFH dienen zur Regelung und Steuerung von Luft- und Gasströmen. Die Ventile können sowohl manuell mit einem Hebel (zur Einstellung der Vollast eines Brenners), als auch automatisch, durch Verwendung eines Servomotors (zur stufenlosen bzw. gestuften Steuerung) oder eines Magnetantriebs (zur zweistufige Steuerung) betrieben werden.
Die Einstellung kann auf einer Skala abgelesen werden, was genaue Justierung ermöglicht.
Dieses Gerät ist für die Regulierung von Luft- und Gasströmen von Verbrennungsprozessen, wie sie in Industrie-, Trocken-, Schmelz- und Härteöfen vorkommen, geeignet.

Material/Anschlüsse
VF (AlSi) DN40 ... DN150
VFH (GGG) DN40 ... DN200

Arbeitsdruck
VF 0 ... 500 mbar
VFH 0 ... 150 mbar

Mediumtemperatur
VF 60°C (optional 200°C)
VFH 450°C

Gasart
VF Luft und nicht aggressive Gase (Familie 1-2-3, EN 437)
VFH Heißluft und Rauchgas

Zulassung
VF EG-Baumuster geprüft und registriert nach EN 13611

FR

Vannes papillon pour l'air et le gaz

Des vannes papillon de VF et VFH sont conçues pour le règlement et la commande de l'écoulement d'air et de gaz. Les vannes peuvent être actionnées manuellement utilisant un levier (pour installer le taux du haut-feu du brûleur) ou automatiquement utilisant un servomoteur (commande de modulation ou étagée) ou un déclencheur de bobine (commande à deux étages). L'arrangement peut être surveillé sur une échelle graduée, ceci permet des rapports réglementaires précis. Ce type de dispositif convient à l'ajustement d'air et de gaz dans des processus de combustion, comme les fours industriels, les fours de séchage, la fonte et les fours à recuire.

Matériel/Raccords
VF (AlSi) DN40 ... DN150
VFH (GGG) DN40 ... DN200

Pression de travail
VF 0 ... 500 mbar
VFH 0 ... 150 mbar

Température du fluide
VF 60°C (200°C facultatif)
VFH 450°C

Type de gaz
VF air et gaz non agressifs (Famille 1-2-3, EN 437)
VFH air chaud et fumée

Approbations
VF éprouvé et enregistré modèle type CE selon EN 13611

ES

Válvulas de mariposa para aire y gas

Las válvulas de mariposa de VF y de VFH están diseñadas para la regulación y el control del flujo del aire y del gas. Las válvulas pueden funcionar manualmente usando una palanca (fijar el índice del alto-fuego de la hornilla) o automáticamente usando un servomotor (control de modulación o efectuado) o un actuador del solenoide (control de dos etapas). El ajuste se puede supervisar en una escala graduada. Ésta permite cocientes de regla exactos. Este tipo de dispositivo es conveniente para el ajuste del aire y del gas en procesos de la combustión, como los hornos industriales, las estufas de sequía, la fundición y hornos de recocido.

Material/Conexiones
VF (AlSi) DN40 ... DN150
VFH (GGG) DN40 ... DN200

Presión de trabajo
VF 0 ... 500 mbar
VFH 0 ... 150 mbar

Temperatura de los líquido
VF 60°C (200°C opcional)
VFH 450°C

Tipo de gas
VF aire y gases no agresivos (Familia 1-2-3, EN 437)
VFH aire caliente y humo

Certificados
VF verificada y certificada CE de conformidad con el tipo según la norma EN 13611

RU

Краны баттерфляй для воздуха и газа

Краны баттерфляй VF и VFH сконструированы для регулировки и управления подачи воздуха и газа. Кранами можно управлять вручную, используя рукоятку (для установки мощности горелки) или автоматически, используя сервомотор (модулируемое или ступенчатое управление) или привод соленоида (двухстепенное управление). Настройку можно контролировать на градуированной шкале, что позволяет точно выставить регулированный коэффициент. Этот тип оборудования пригоден для регулировки воздуха и газа в процессах горения, таких как промышленные печи, сушилки, плавильные печи и печи обжига.

Материал/Подключения
VF (AlSi) DN40 ... DN150
VFH (GGG) DN40 ... DN200

Рабочее давление
VF 0 ... 500 mbar
VFH 0 ... 150 mbar

Температура жидкостей
VF 60°C (200°C опционно)
VFH 450°C

Тип газа
VF Воздух и неагрессивные газы (группа 1-2-3, EN 437)
VFH горячий воздух и дымовые газы

Разрешения
VF Тестированы и сертифицированы в соответствии с EN 13611

CN

空气和燃气用蝶阀

VF和VFH蝶阀是用来控制空气和燃气在燃烧过程中的流量。阀门可以用操作杆手动操作(设定燃烧器的高火率)或者使用伺服马达(调节或分段控制)也可以用螺线管制动器(两阶段控制)。此设置可以被渐进的监测，使其调节比例更精确。该设备适用于空气和燃气在燃烧过程中调节，像工业窑、干燥火炉、熔炼和退火炉。

材料/连接
VF (AlSi) DN40 ... DN150
VFH (GGG) DN40 ... DN200

最大工作压力
VF 0 ... 500 mbar
VFH 0 ... 150 mbar

流体温度
VF 60°C (200°C任意)
VFH 450°C

气体种类
VF 空气和非腐蚀性气体 (家庭 1-2-3, EN 437)
VFH 热空气和废气

合格证明
VF EN通过 13611
EC方针检验并证明此产品。

Model	Connections between two flanges EN 1092	V' Air Δp=1mbar (m³/h)	Overall Dimensions (mm)			Weight (Kg)
			De	L1	L2	
VF4	DN 40	95	92	46	80	0,8
VF6	DN 50	175	107	53,5	87,5	0,9
VF7	DN 65	295	127	63,5	97,5	1,2
VF8	DN 80	425	142	71	105	1,3
VF9	DN 100	830	162	81	115	1,5
VF93	DN 125	1200	192	96	130	1,8
VF95	DN 150	1780	217	108,5	147,5	2,2
VFH4	DN 40	55	92	42	230	2,9
VFH6	DN 50	110	107	49,5	237,5	3,3
VFH7	DN 65	150	127	59,5	247,5	3,9
VFH8	DN 80	240	142	67	255	4,3
VFH9	DN 100	480	162	81	265	4,8
VFH93	DN 125	750	192	99	275	7,2
VFH95	DN 150	1150	217	111	287	8,2
VFH98	DN 200	1900	275	140	315	11,0

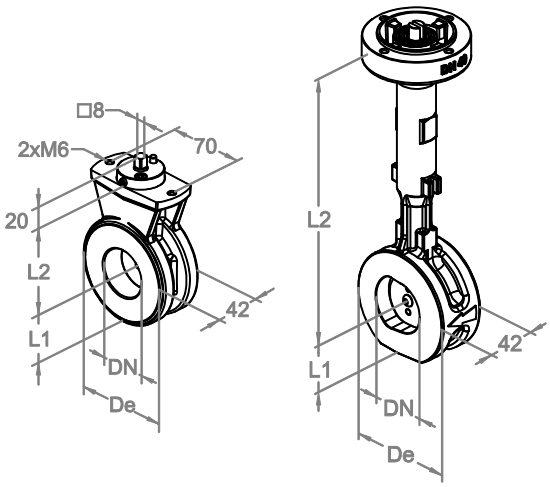

SR
SL
ST

EN

Solenoid actuator for butterfly valves

Solenoid actuators are designed to operate VF and VFH butterfly valves.
When the coil is not energized the inner spring pushes down the plunger and, by means of a gear mating, shifts the connected valve to the minimum opening position.
When the coil is powered the plunger moves up fast (SR) or slowly (SL-ST), shifting the valve to the maximum opening position.
This type of device, connected to VF and VFH butterfly valves, is used in two-stage control of gas and air flow in combustion processes.

Adjustments
two regulating screws for minimum and maximum flow rate adjustment

Operating time (0 - 90°)
SR: 1s opening/closing
SL: ~4s opening / 1s closing
ST: ~4s opening/closing

Voltage rating
230VAC 50/60Hz
110VAC 50/60Hz

Approvals
Comply with 2004/108/EC and 2006/95/EC directives

IT

Solenoid actuator for butterfly valves

Gli attuatori elettromagnetici tipo sono utilizzati per azionare le valvole a farfalla tipo VF e VFH.
Quando la bobina non è alimentata la molla interna spinge il nucleo verso il basso e, tramite un sistema a cremagliera, muove la valvola connessa verso la posizione di minima apertura.
Alimentando la bobina il nucleo si sposta verso l'alto in modo rapido (SR) o lento (SL-ST), muovendo la valvola connessa verso la posizione di massima apertura.
Questo dispositivo, connesso alle valvole a farfalla tipo VF e VFH, è utilizzato per il controllo a step (minimo/massimo) del flusso di gas/aria nei processi di combustione.

Regolazioni
due viti di regolazione per l'impostazione della minima e massima portata

Tempo di azionamento (0 - 90°)
SR: 1s apertura/chiusura
SL: ~4s apertura/ 1s chiusura
ST: ~4s apertura/chiusura

Voltaggio
230VAC 50/60Hz
110VAC 50/60Hz

Approvazioni
Conforme con le direttive 2004/108/CE e 2006/95/CE

DE

Magnetantrieb für Drosselklappe

Mit den Magnetantrieben können die Drosselklappen Typ VF und VFH gesteuert werden.
Wenn die Magnetspule spannungslos ist, drückt die innere Feder auf den Kolben.
Über das angeschlossene Zahnradpaar wird das Ventil in die Position mit minimaler Öffnung gestellt.
Bei Aktivierung der Spule bewegt sich der Kolben schnell (SR) oder langsam (SL-ST) und stellt somit das Ventil auf maximale Öffnung. Dieses Gerät kann an die VF und VFH Drosselklappen angeschlossen und zur zweistufigen Steuerung von Gas- und Luftströmen für Verbrennungsprozesse verwendet werden.

Einstellung
zwei Stellschrauben zur Einstellung des min. und max. Volumenstroms

Stellzeit (0 - 90°)
SR: 1s Öffnen/Schließen
SL: ~4s Öffnen / 1s Schließen
ST: ~4s Öffnen/Schließen

Betriebsspannung
230VAC 50/60Hz
110VAC 50/60Hz

Zulassung
Erfüllt die Richtlinien 2004/108/EG und 2006/95/EG

FR

Entraînement magnétique pour vannes papillon

Les servomoteurs magnétique sont conçus pour actionner les vannes papillon VF et VFH. Lorsque le bobine n'est pas alimentée le ressort interne pousse le noyau vers le bas et, par un système à engrenages, il bouge la vanne jointe vers la position de moindre ouverture. En alimentant le bobine le noyau se déplace vers l'haut en mode rapide (SR) ou bien lente (SL-ST), active la vanne jointe vers la position de plus grande ouverture. Ce dispositif, connexe aux vanne à papillon type VF et VFH, est utilisé pour régulation étagée (min./max.) du flux de gaz/air dans les procès de combustion.

Réglages
deux vis de réglage pour l'ajustement minimum et maximum de débit

Temps de rotation (0 - 90°)
SR: 1s ouverture/fermeture
SL: ~4s ouverture/1s fermeture
ST: ~4s ouverture/fermeture

Tension nominale
230VAC 50/60Hz
110VAC 50/60Hz

Approbations
Répondent aux exigences essentielles des Directives 2004/108/EC et 2006/95/EC

ES

Actuador electromagnético para válvulas de mariposa

Los actuadores están diseñados para accionar las válvulas de mariposa VF y VFH. Cuando la bobina no recibe energía, el resorte interno empuja hacia abajo el émbolo y, por medio de los engranajes que se acoplan, cambia de puesto la válvula conectada a la posición de apertura mínima. Cuando se acciona la bobina el émbolo se mueve para arriba rápidamente (SR) o lentamente (SL-ST), cambiando de puesto la válvula a la posición de apertura máxima. Este tipo de dispositivo, conectado con válvulas de mariposa VF y VFH, se utiliza en el control de dos etapas del flujo del gas y de aire en procesos de la combustión.

Ajuste
dos tornillos de regulación para el ajuste mínimo y máximo del flujo

Tiempo de rotación (0 - 90°)
SR: 1s apertura / cierre
SL: ~4s apertura/ 1s cierre
ST: ~4s apertura / cierre

Tensión nominal
230VAC 50/60Hz
110VAC 50/60Hz

Certificados
Cumplen con los requisitos básicos de las directivas 2004/108/CE et 2006/95/CE

RU

Соленоидный привод для крана баттерфляя

Соленоидные приводы сконструированы для управления баттерфляями VF и VFH. Когда катушка не под напряжением, внутренняя пружина нажимает вниз плунжер и, посредством шестерен, переводит кран в позицию минимального открытия. Когда катушка под напряжением, плунжер двигается вверх быстро (SR) или медленно (SL-ST), переводя кран в позицию максимального открытия. Этот тип прибора, соединенный с баттерфляем VF и VFH, используется при двухступенном управлении газа и воздушных потоков в процессах сгорания.

Регулировки
2 регулирующих винта для минимальной и максимальной регулировки расхода среды

Время срабатывания (0 - 90°)
SR: 1с открытие/ закрытие
SL: ~4с открытие/ 1с закрытие
ST: ~4с открытие/ закрытие

Напряжение тока
230В 50/60Гц
110В 50/60Гц

Разрешения
Соответствует требованиям директив 2004/108/EC и 2006/95/EC

CN

蝶阀用螺线管制动器

是用于操作VF,VFH蝶阀的电磁制动装置。当线圈处于断电状态，里面的弹簧向下压活塞，同时齿轮对接促使连接阀转向最小开启位置。当线圈通电时，活塞快速或慢速地提升，促使阀转向最大开启位置。这种类型的装置连接VF,VFH型蝶阀，适用于两阶段控制空气和燃气的燃烧过程。

调整
两个跳空的螺丝进行最大、最小的流量调节。

操作时间(0 - 90°)
SR: 1秒开/关
SL: 4秒开 / 1秒关
ST: 4秒开/关

电压
230VAC 50/60Hz
110VAC 50/60Hz

证明
符合以下条款要求：
2004/108/EC et 2006/95/EC

Model	Overall dimensions [mm]			Weight [Kg]
	L3	H	Ø	
SR4	126	160	100	5,0
SL4	126	230	100	5,5
ST4	126	240	100	5,6
SR8	134	182	114	7,2
SL8	134	252	114	7,7
ST8	134	262	114	7,8

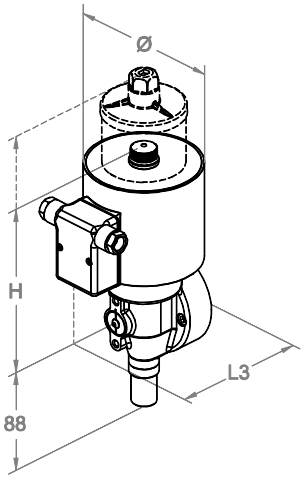

MZ

Class A – Group 2

EN

Servomotors for butterfly valves

Servomotors MZ are designed to operate VF and VFH butterfly valves.
They consist of a multi-stage spur gearbox with DC motor, driven by an electronic control unit. This allows a high torque and adjustable running time.
MZ3 type is suitable for basic adjusting position, operated by cams connected to driving shaft.
MZ5 type is suitable for advanced adjusting position, controlled by analogue signals with very high positioning precision.
This type of device, connected to VF and VFH butterfly valves, is suitable for three-stage control (MZ3) or electronic positioning control (MZ5), of gas and air flow in combustion processes.

Position control
MZ3: switching cams
MZ5: In/Out analogue signals 0-10V, 0(4) -20mA

Operating time (0 - 90°)
7s, 15s, 30s, 60s
7..60s programmable (MZ5)

Voltage rating
230VAC 50/60Hz
110VAC 50/60Hz
24V AC/DC

Approvals
Comply with 2004/108/EC and 2006/95/EC directives

IT

Servomotori per valvole a farfalla

I servomotori tipo MZ sono utilizzati per azionare le valvole a farfalla tipo VF e VFH.
Essi sono costituiti da un gruppo di riduzione ad ingranaggi con motore DC, controllato da una scheda elettronica. Questo consente una coppia elevata e velocità di rotazione regolabile.
Il modello MZ3 è adatto per regolazioni di tipo meccanico, mediante le camme connesse all'albero.
Il modello MZ5 è adatto per regolazioni avanzate, mediante segnali analogici, con elevata precisione di posizionamento.
Questo dispositivo, connesso alle valvole a farfalla tipo VF e VFH, è utilizzato per il controllo a tre punti (MZ3) o per il controllo elettronico (MZ5) del flusso di gas/aria nei processi di combustione.

Controllo della posizione
MZ3: camme di commutazione
MZ5: segnali analogici In/Out 0-10V, 0(4) -20mA

Tempo di azionamento (0 - 90°)
7s, 15s, 30s, 60s
7..60s programmabile (MZ5)

Voltaggio
230VAC 50/60Hz
110VAC 50/60Hz
24V AC/DC

Approvazioni
Conforme con le direttive 2004/108/CE e 2006/95/CE

DE

Stellantrieb für Drosselklappe

Der Stellantrieb Typ MZ dient zur Steuerung der Drosselklappen VF und VFH. Er besteht aus einem mehrstufigen Reduktionsgetriebe, gekoppelt mit einem elektronisch gesteuerten Gleichstrommotor. Dies ermöglicht ein hohes Drehmoment und eine Steuerung der Drehgeschwindigkeit. Der Typ MZ3 besitzt zur Fixierung der Grundeinstellung Schaltnocken, welche mit der Antriebswelle verbunden sind. Der Typ MZ5 kann von analogen Signalen mit sehr hoher Positioniergenauigkeit angesteuert werden.
Dieses Gerät wird in Verbindung mit den Drosselventilen VF und VFH zur dreistufigen Steuerung (Typ MZ3) oder zur elektronischen Positionsregulierung (Typ MZ5) von Gas- und Luftströmen bei Verbrennungsprozessen verwendet.

Positionssteuerung
MZ3: Schaltnocken
MZ5: In/Out analogen Signalen 0-10V, 0(4) -20mA

Stellzeit (0 - 90°)
7s, 15s, 30s, 60s
7..60s programmierbar (MZ5)

Betriebsspannung
230VAC 50/60Hz
110VAC 50/60Hz
24V AC/DC

Zulassung
Erfüllt Richtlinien 2004/108/EG und 2006/95/EG

FR

Servomoteur pour vannes papillon

Les servomoteurs MZ sont conçus pour actionner les vannes papillon VF et VFH.
Ils se composent d'une boîte de vitesse à plusieurs étages avec le moteur de C.C, conduit par un boîtier de commande électronique. Ceci accorde un couple élevé et un temps de fonctionnement réglable.
Le type MZ3 convient à la position de ajustement de base, fonctionné par des cames reliées à l'arbre d'entraînement.
Le type MZ5 convient à la position de ajustement avancée, commandé par les signaux analogues avec la précision de positionnement très élevée.
Ce type de dispositif, relié vannes papillon à VF et VFH, est employé dans la commande à trois étages (MZ3) ou avec la commande de positionnement électronique (MZ5), de circulation de gaz et d'air dans des processus de combustion.

Commande de position
MZ3: cames de commutation
MZ5: Signaux analogues In/Out 0-10V, 0(4) -20mA

Temps de rotation (0 - 90°)
7s, 15s, 30s, 60s
7..60s programmable (MZ5)

Tension nominale
230VAC 50/60Hz
110VAC 50/60Hz
24V AC/DC

Approbations
Répondent aux exigences essentielles des Directives 2004/108/EC et 2006/95/EC

ES

Servomotor para válvulas de mariposa

Los servomotores MZ están diseñados para funcionar las válvulas de mariposa VF y VFH.
Consisten en una caja de engranajes gradual del estímulo con el motor de la C.C., conducido por una unidad de control electrónica. Esto da un plazo de un alto esfuerzo de torsión y de un tiempo en marcha ajustable.
El tipo MZ3 es conveniente para la posición de ajuste básica, funcionado por las levas conectadas con el eje impulsor.
El tipo MZ5 es conveniente para la posición de ajuste avanzada, controlado por las señales analógicas con la precisión de colocación muy alta.
Este tipo de dispositivo, conectado con válvulas de mariposa VF y VFH, se utiliza en el control de tres fases (MZ3) o con el control de colocación electrónico (MZ5), del flujo del gas y de aire en procesos de la combustión.

Control de posición
MZ3: levas de la conmutación
MZ5: Señales analógicas In/Out 0-10V, 0(4) -20mA

Tiempo de rotación (0 - 90°)
7s, 15s, 30s, 60s
7..60s programable (MZ5)

Tensión nominal
230VAC 50/60Hz
110VAC 50/60Hz
24V AC/DC

Certificados
Cumplen con los requisitos básicos de las directivas 2004/108/CE et 2006/95/CE

RU

Сервомотор для клапан-бабочек

Сервомоторы MZ сконструированы для того, чтобы приводить в действие баттерфляи VF и VFH.
Они состоят из многошаговой коробки передач с мотором постоянного тока, управляемого электронным блоком управления. Это позволяет обеспечить высокий вращающий момент и регулировку времени выполнения.
Тип MZ3 соответствует для базового регулирования положения, работая кулачками, соединенными с валом привода.
Тип MZ5 соответствует для регулирования положения, контролируемого аналоговыми сигналами с очень высокой точностью установки.
Этот тип прибора, соединенный с баттерфляем VF и VFH, используется в трёхступенчатом управлении (MZ3) или в электронном точном управлении (MZ5) подачи газа и воздушных потоков в процессах сгорания.

Управление положения
MZ3: кулачки переключения
MZ5: Аналоговые сигналы In/Out 0-10V, 0(4) -20mA

Время срабатывания (0 - 90°)
7с, 15с, 30с, 60с
7..60с запрограммировано (MZ5)

Напряжение тока
230В 50/60Гц
110В 50/60Гц
24В пост/пер. ток

Разрешения
Соответствует требованиям директив 2004/108/EC и 2006/95/EC

CN

蝶阀的伺服马达

MZ是用于操作VF和VFH蝶阀的伺服马达。
由带有DC马达的多级传动箱组成，可用电控来操作。这需要高扭矩和可调的运行时间。MZ3型适用于基本的调试位置，经凸轮连接到主轴。MZ5型适用于较高级的调试位置，由很高精度的模拟信号来控制。
此种设备连接了VF和VFH蝶阀，适用于燃气和空气在燃烧过程中的三级控制（MZ3）或电子定位控制（MZ5）。

职位控制
MZ3： 开关凸轮
MZ5： In/Out 模拟信号 0-10V, 0(4) -20mA

操作时间（0 – 90°）
7s, 15s, 30s, 60s
7..60s 可编程序 (MZ5)

标称电压
230VAC 50/60Hz
110VAC 50/60Hz
24V AC/DC

合格证明
按照下列指示的基本要求：
2004/108/EC 2006/95/EC

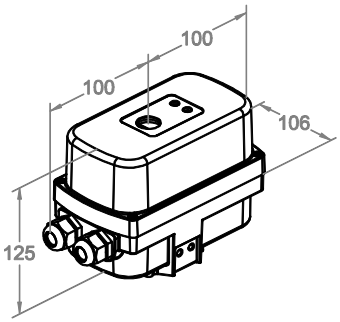

EVRM-NC
EVRM-6NC

EN

Safety solenoid valves for gas with manual reset normally closed

The EVRM-NC type valve is a manual reset safety valve that is normally closed. When the coil is not energized the spring works on the shutter keeping the gas passage closed. Simply by energizing the coil the valve does not open. It is necessary to manually move the reset rod located at the top of the coil. Once opened, the valve can maintain this position until electric current circulates on the coil. In absence of electric current the valve closes rapidly and remains shut upon return of same. Once the causes for the lock have been eliminated, opening must be worked manually as described above. This type of device, connected with one or more pressure switches is suitable for locking operations upon gas, air, or electric current failure, and is qualified for continuous service (permanently live).

Material/Connections

CuZn Rp3/8 ... G1
AlSi Rp3/8 ... Rp2½
DN40 ... DN300

Operating pressure

0 ... 600 mbar
0 ... 6 bar

Gas type

Air and non-aggressive gases (Family 1-2-3, EN 437)

Approvals

EC-type tested and certified according to 97/23/EC

IT

Elettrovalvole di sicurezza per gas a riarmo manuale normalmente chiuse

L'elettrovalvola tipo EVRM-NC è una valvola di sicurezza a riarmo manuale normalmente chiusa. In condizioni di riposo la molla agisce sull'otturatore mante-nendo chiuso il passaggio gas.
Alimentando semplicemente la bobina la valvola non apre.
E' indispensabile intervenire manualmente sull'asta di riarmo posta sulla sommità della valvola. Una volta aperta, la valvola è in grado di mantenere questa posizione finché sulla bobina circola corrente.
In mancanza di corrente la valvola si chiude rapidamente ed al ritorno della stessa rimane chiusa. Eliminate le cause del blocco, l'apertura va eseguita manualmente come descritto sopra. Questo tipo di dispositivo, in connessione con uno o più pressostati, è adatto per manovre di blocco per mancan-za di gas, di aria o di corrente ed è idoneo al servizio continuo (sempre sotto tensione).

Materiale/Connessioni

CuZn Rp3/8 ... G1
AlSi Rp3/8 ... Rp2½
DN40 ... DN300

Pressione di esercizio

0 ... 600 mbar
0 ... 6 bar

Tipo di gas

Aria e gas non aggressivi (Famiglia 1-2-3, EN 437)

Approvazioni

Tipo-CE testato e certificato in accordo alla direttiva 97/23/EC

DE

Sicherheitsmagnetventile für Gas manueller Rückstellung - stromlos geschlossen

Das Magnetventil EVRM-NC ist ein normal geschlossenes Sicherheitsventil mit manuellem Reset. Im Ruhezustand wird der Verschluß durch Federkraft und somit der Gasdurchgang geschlossen. Um das Ventil zu öffnen, muß die Resetstange oberhalb der Spule manuell betätigt werden. Nach Öffnung des Ventils bleibt es unter Spannung geöffnet. Bei Strommangel schließt das Ventil sofort und bleibt auch bei erneuter Stromzufuhr geschlossen. Nach Beseitigung der Ursache für die Abschaltung ist ein erneutes Öffnen - wie zuvor beschrieben - manuell durchzuführen. Dieses Sicherheitsventil eignet sich in Verbindung mit einem bzw. mehreren Druckwächtern zur Notabschaltung bei Gas-, Luft- bzw. Strommangel für Dauerbetrieb (100%ED).

Material/Anschlüsse

CuZn Rp3/8 ... G1
AlSi Rp3/8 ... Rp2½
DN40 ... DN300

Arbeitsdruck

0 ... 600 mbar
0 ... 6 bar

Gasart

Luft und nicht aggressive Gase (Familie 1-2-3, EN 437)

Zulassung

EG-Baumuster geprüft und registriert nach 97/23/EG

CE 0497

Model 600 mbar (60 kPa)	Model 6 bar (600 kPa)	Threaded Connections ISO 7/1	V' Air Δp=1mbar (m³/h)	Power consump. @230V (W)	Overall Dimensions (mm)	Weight (Kg)
EVRMNC0O	EVRM6NC0O	Rp 3/8	0,6	8	58x130x30	0,4
EVRMNC1O	EVRM6NC1O	Rp 1/2	1,1	8	58x130x30	0,4
EVRMNC2O	EVRM6NC2O	G 3/4	1,8	8	55x130x35	0,6
EVRMNC3O	EVRM6NC3O	G 1	3,6	8	62x137x40	0,7
EVRMNC0A	EVRM6NC0A	Rp 3/8	2,5	12	77x164x70	0,9
EVRMNC1A	EVRM6NC1A	Rp 1/2	5	12	77x164x70	0,9
EVRMNC2A	EVRM6NC2A	Rp 3/4	8,5	12	96x180x85	1,1
EVRMNC3A	EVRM6NC3A	Rp 1	10	12	96x180x85	1,1
EVRMNC35A	EVRM6NC35A	Rp 11/4	18	12	153x220x120	2
EVRMNC4A	EVRM6NC4A	Rp 11/2	23	12	153x220x120	2
EVRMNC6A	EVRM6NC6A	Rp 2	35	12	156x230x106	2,3
EVRMNC7TA	EVRM6NC7TA	Rp 21/2	55	25	218x298x180	5,6

...O = Brass ...A = DIN plug

FR

Electrovannes de sûreté pour le gaz réarmement manuel normalement fermée

L'électrovalve de type EVRM-NC c'est une soupape de sûreté à réarmement manuel normalement fermée. Dans des conditions de repos, le ressort agit sur le clapet de la soupape gardant ainsi fermé le passage du gaz. En alimentant simplement la bobine, la soupape ne s'ouvre pas. Il faut intervenir manuellement sur le levier de réarmement placé sur le sommet de la soupape. Une fois ouverte, la soupape est capable de garder cette position pendant tout le temps que dans la bobine on a du courant. En absence de courant, la soupape se ferme rapidement et au rétablissement du courant, elle reste fermée. Une fois éliminées les causes de l'anomalie, l'ouverture doit être effectuée manuellement comme décrite ci-dessus. Ce type de dispositif, en liaison avec un ou plusieurs pressostats, est fait pour des manoeuvres d'arrêt et de distribution de gaz ou d'air et il est apte au service continue (toujours sous tension).

Matériel/Raccords
CuZn Rp3/8 ... G1
AlSi Rp3/8 ... Rp2½
DN40 ... DN300

Pression de travail
0 ... 600 mbar
0 ... 6 bar

Type de gaz
Air et gaz non agressifs
(Famille 1-2-3, EN 437)

Approbations
Testé et certifié selon la directive 97/23/EC

ES

Electroválvulas de seguridad para gas rearme manual normalmente cerradas

La electroválvula tipo EVRM-NC es una válvula de seguridad de rearme manual normalmente cerrada. En condiciones de reposo, el muelle actúa sobre la clapeta de la válvula impidiendo así cerrada el paso del gas. Alimentando simplemente la bobina, la válvula no se abre. Hay que intervenir manualmente sobre la leva de rearme situada en la parte superior de la válvula. Una vez abierta, la válvula es capaz de quedar en esta posición durante todo el tiempo mientras que la bobina tenga corriente. En ausencia de corriente la válvula se cierra rápidamente y al restablecerse la corriente, permanece cerrada. Una vez eliminada las causas de la anomalía, la abertura de la válvula se debe efectuar manualmente tal y como se ha descrito anteriormente. Este tipo de dispositivo, en unión de uno o varios presostatos, se emplea en maniobras de corte y de distribución de gas o de aire y es apto para un servicio en contínuo (siempre con tensión).

Material/Conexiones
CuZn Rp3/8 ... G1
AlSi Rp3/8 ... Rp2½
DN40 ... DN300

Presión de trabajo
0 ... 600 mbar
0 ... 6 bar

Tipo de gas
Aire y gases no agresivos
(Familia 1-2-3, EN 437)

Certificados
Testado y certificado de acuerdo a la Directiva 97/23/EC

RU

Предохранительные электромагнитные клапаны для газа ручное восстановление нормально закрытые

Электромагнитный клапан типа EVRM-NC – предохранительный клапан с ручным взводом, нормально закрытый. При перерывах в работе пружина воздействует на затвор, перекрывая проход газа. При простом питании катушки клапан не открывается. Необходимо воздействовать на стержень восстановления, расположенный наверху клапана. Открывшись, клапан в состоянии поддерживать это положение до тех пор, пока в катушке циркулирует ток. При отсутствии тока клапан быстро закрывается и, если он возникает снова, остается закрытым. После устранения причин блокировки, открытие будет выполнено вручную, как описано выше. Устройство такого типа в сочетании с одним или несколькими реле давление, предназначено для операций блокировки из-за отсутствия газа, воздуха или тока, и пригодно для непрерывной эксплуатации (всегда под напряжением).

Материал/Подключения
CuZn Rp3/8 ... G1
AlSi Rp3/8 ... Rp2½
DN40 ... DN300

Рабочее давление
0 ... 600 mbar
0 ... 6 bar

Тип газа
Воздух и неагрессивные газы
(семья 1-2-3, EN 437)

Разрешения
Тестированы и сертифицированы в соответствии с 97/23/EC

CN

气体安全电磁阀 人工手动复位——常闭型

EVRM-NC
类电磁阀是一种常闭型的人工手动复位的安全阀门。在未工作的状态下弹簧作用在阀芯上以阻止气体的通过。给线圈供电，阀门不开启，必须手动移动阀门顶上的复位杆阀门才打开。在此情况下，阀门能够保持开启状态。在没有电流的情况下阀门迅速关闭，并且在电流回来后阀门仍处于关闭状态。在解决了问题之后，阀门的开启需按上述方法手动进行。这种型号的装置可以连接一个或多个压力开关，适用于在缺乏气体、空气或电流的情况下的锁闭操作并适用于持续工况（总处于电压下）。

材料/连接
CuZn Rp3/8 ... G1
AlSi Rp3/8 ... Rp2½
DN40 ... DN300

最大工作压力
0 ... 600 mbar
0 ... 6 bar

应用气体种类
空气和非腐蚀性气体
(家庭 1-2-3, EN 437)

合格证明
CE通过 97/23
EC方针检验并证明此产品。

Model 600 mbar (60 kPa)	Model 6 bar (600 kPa)	Flanged Connections ISO 7005	V' Air Δp=1mbar (m³/h)	Power consump. @230V (W)	Overall Dimensions (mm)	Weight (Kg)
EVRMNC4AF	EVRM6NC4AF	DN 40	23	12	193x262x150	3,7
EVRMNC6AF	EVRM6NC6AF	DN 50	35	12	196x274x165	4,3
EVRMNC7A	EVRM6NC7A	DN 65	55	25	305x340x200	7,6
EVRMNC8A	EVRM6NC8A	DN 80	70	25	305x340x200	7,6
EVRMNC9	EVRM6NC9	DN 100	130	45	350x410x252	17
EVRMNC93	EVRM6NC93	DN 125	220	45	460x505x310	29
EVRMNC95	EVRM6NC95	DN 150	280	45	460x505x310	31
EVRMNC98	EVRM6NC98	DN 200	460	45	546x635x370	46
EVRMNC910	EVRM6NC910	DN 250	590	45	610x690x405	74
EVRMNC912	EVRM6NC912	DN 300	1000	45	700x765x460	98

...A = DIN plug ...F = Flanged kit available

EVRM-NA
EVRM-6NA

EN

Safety solenoid valves for gas with manual reset normally open

The EVRM-NA type valve is a manual reset safety valve that is normally open. A manual operation is therefore necessary to open the valve and set the mechanism consenting to maintain this state. The powering by means of line current and/or condenser discharge, induced by the leakage detector, causes tripping of the mechanism and consequent closing of the gas passage. If energizing of the sensor persists due to the presence of gas, the valve remains under power and does not allow reset. When the causes for locking have been eliminated, the valve may be reopened by working it manually. This type of device, connected with one or more leakage detectors or alarm signals for the presence of carbon monoxide, is suitable for performing locking operations on the gas line.

Material/Connections
CuZn Rp3/8 ... G1
AlSi Rp3/8 ... Rp2½
DN40 ... DN300

Operating pressure
0 ... 600 mbar
0 ... 6 bar

Gas type
Air and non-aggressive gases (Family 1-2-3, EN 437)

Approvals
EC-type tested and certified according to 97/23/EC

IT

Elettrovalvole di sicurezza per gas a riarmo manuale normalmente aperte

L'elettrovalvola tipo EVRM-NA è una valvola di sicurezza normalmente aperta a riarmo manuale. E' quindi indispensabile un intervento manuale per aprire la valvola e armare il meccanismo che consente il mantenimento di questo stato. La messa in tensione con corrente di linea e/o scarica di condensatore, indotta dal rilevatore di fughe, provoca lo sganciamento del meccanismo e la conseguente chiusura del passaggio gas. Perdurando l'eccitazione del sensore a causa della presenza di gas, la valvola resta sotto tensione e non permette il riarmo. Dopo aver eliminato le cause del blocco è possibile riaprire la valvola intervenendo manualmente. Questo tipo di dispositivo, in connessione con uno o più rilevatori di fughe gas o segnali di allarme per la presenza di ossidi di carbonio, è adatto per attuare manovre di blocco della linea gas.

Materiale/Connessioni
CuZn Rp3/8 ... G1
AlSi Rp3/8 ... Rp2½
DN40 ... DN300

Pressione di esercizio
0 ... 600 mbar
0 ... 6 bar

Tipo di gas
Aria e gas non aggressivi (Famiglia 1-2-3, EN 437)

Approvazioni
Tipo-CE testato e certificato in accordo alla direttiva 97/23/EC

DE

Sicherheitsmagnetventile für Gas manueller Rückstellung - stromlos geöffnet

Das Magnetventil EVRM-NA ist ein normal offenes Sicherheitsventil mit manuellem Reset. Um das Ventil zu öffnen und es in diesem Zustand zu fixieren, ist manueller Eingriff erforderlich. Wird Netzspannung angelegt und/oder die Spule durch Kondensatorentladung eines Leckortungsgerätes erregt, so löst sich die Verriegelung des Ventils und der Gasdurchfluß wird gestoppt. Solange der Sensor Gas feststellt, bleibt das Ventil unter Spannung und gestattet kein Reset. Nach Beseitigung der Auslöseursache läßt sich das Ventil manuell wieder öffnen. Dieses Sicherheitsventil eignet sich in Verbindung mit einem oder mehreren Gasleckdetectoren bzw. mit Alarmsignalen für die Notabschaltung der Gasleitung im Falle von Gasaustritt.

Material/Anschlüsse
CuZn Rp3/8 ... G1
AlSi Rp3/8 ... Rp2½
DN40 ... DN300

Arbeitsdruck
0 ... 600 mbar
0 ... 6 bar

Gasart
Luft und nicht aggressive Gase (Familie 1-2-3, EN 437)

Zulassung
EG-Baumuster geprüft und registriert nach 97/23/EG

CE 0497

Model 600 mbar (60 kPa)	Model 6 bar (600 kPa)	Threaded Connections ISO 7/1	V' Air Δp=1mbar (m³/h)	Power consump. @230V (W)	Overall Dimensions (mm)	Weight (Kg)
EVRMNA0O	EVRM6NA0O	Rp 3/8	0,6	16	58x130x30	0,4
EVRMNA1O	EVRM6NA1O	Rp 1/2	1,1	16	58x130x30	0,4
EVRMNA2O	EVRM6NA2O	G 3/4	1,8	16	55x130x35	0,6
EVRMNA3O	EVRM6NA3O	G 1	3,6	16	62x137x40	0,7
EVRMNA0	EVRM6NA0	Rp 3/8	2,5	16	77x148x70	0,6
EVRMNA1	EVRM6NA1	Rp 1/2	5	16	77x148x70	0,6
EVRMNA2	EVRM6NA2	Rp 3/4	8,5	16	96x165x85	0,8
EVRMNA3	EVRM6NA3	Rp 1	10	16	96x165x85	0,8
EVRMNA35	EVRM6NA35	Rp 11/4	18	16	153x203x120	1,6
EVRMNA4	EVRM6NA4	Rp 11/2	23	16	153x203x120	1,6
EVRMNA6	EVRM6NA6	Rp 2	35	16	156x213x106	1,9
EVRMNA7T	EVRM6NA7T	Rp 21/2	55	19	218x308x180	6,2

...O = Brass

FR

Electrovannes de sûreté pour le gaz réarmement manuel normalement ouverte

L'électrovalve de type EVRM-NA c'est une soupape de sûreté normalement ouverte à réarmement manuel. Il est donc nécessaire une intervention manuelle pour ouvrir la soupape et armer le dispositif qui permet de garder cet état. La mise sous tension avec du courant de réseau et/ou décharge de condensateur, induite par le détecteur de fuites, entraîne le décrochage du dispositif et par conséquent la fermeture du passage de gaz. Si l'excitation du senseur continue à cause de la présence de gaz, la soupape reste sous tension et ne permet pas le réarmement. Après avoir éloigné les causes de l'anomalie, il est possible de rouvrir la soupape en intervenant manuellement. Ce type de dispositif, en liaison avec un ou plusieurs détecteurs de fuites de gaz ou avec des signaux d'alarme pour la présence d'oxydes de carbone, est apte pour exécuter des manoeuvres d'arrêt de la ligne de gaz.

Matériel/Raccords
CuZn Rp3/8 ... G1
AlSi Rp3/8 ... Rp2½
DN40 ... DN300

Pression de travail
0 ... 600 mbar
0 ... 6 bar

Type de gaz
Air et gaz non agressifs
(Famille 1-2-3, EN 437)

Approbations
Testé et certifié selon la directive 97/23/EC

ES

Electroválvulas de seguridad para gas rearme manual normalmente abiertas

La electroválvula tipo EVRM-NA es una válvula de seguridad normalmente abierta de rearme manual. Por ello es necesaria la intervención manual para abrir la válvula y armar el dispositivo que permite este estado. La puesta en tensión con corriente de la red y/o la descarga del condensador, inducida por el detector de fugas, conlleva el accionamiento del dispositivo y como consecuencia el cierre del paso del gas. Si la excitación del sensor continua a causa de la presencia de gas, la válvula queda bajo tensión y no permite su rearme. Una vez eliminada las causas de la anomalía, es posible reabrir la válvula interviniendo manualmente. Este tipo de dispositivo, en unión con uno o varios detectores de fugas de gas o con señales de alarmas por la presencia de óxidos de carbono, es apta para realizar maniobras de corte en la línea de gas.

Material/Conexiones
CuZn Rp3/8 ... G1
AlSi Rp3/8 ... Rp2½
DN40 ... DN300

Presión de trabajo
0 ... 600 mbar
0 ... 6 bar

Tipo de gas
Aire y gases no agresivos
(Familia 1-2-3, EN 437)

Certificados
Testado y certificado de acuerdo a la Directiva 97/23/EC

RU

Предохранительные электромагнитные клапаны для газа с ручным взводом нормально открытые

Электромагнитный клапан типа EVRM-NA – предохранительный клапан, нормально открытый, с ручным взводом. И, следовательно, для открытия клапана и восстановления механизма, поддерживающего его в этой стадии, необходимо ручное вмешательство. Включение под напряжение линейным током и/или разрядом конденсатора, индуцированным датчиком утечек, вызывает расцепление механизма и последующее закрытие прохода газа. При продолжении возбуждения сенсора из-за наличия газа, клапан остается под напряжением и не позволяет провести восстановление. После устранения причин блокировки можно заново открыть клапан, воздействуя вручную. Устройство такого типа в сочетании с одним или несколькими датчиками утечки газа или аварийной сигнализацией при наличии окисей углерода предназначено для операций блокировки на линии газа.

Материал/Подключения
CuZn Rp3/8 ... G1
AlSi Rp3/8 ... Rp2½
DN40 ... DN300

Рабочее давление
0 ... 600 mbar
0 ... 6 bar

Тип газа
Воздух и неагрессивные газы
(семья 1-2-3, EN 437)

Разрешения
Тестированы и сертифицированы в соответствии с 97/23/EC

CN

燃气安全电磁阀 人工手动复位－常开型

EVRM-NA
类电磁阀是一种常开型的人工手动复位的安全阀门。必须手动操作开启阀门并保持这种状态的机械装置。由气体泄漏指示器引发的供电信号（供电信号是由线路电流和/或电容器放电来提供的）可以引发机械装置的脱落，随即气体通路被关闭。由于气体的存在而导致的传感器的运作持续，使得阀门处于电压下而无法复位。在解决了问题之后，可手动开启阀门。这种型号的装置，可连接一个或多个气体泄漏指示器或一氧化碳报警信号，适用于气体管路的关闭操作。

材料/连接
CuZn Rp3/8 ... G1
AlSi Rp3/8 ... Rp2½
DN40 ... DN300

最大工作压力
0 ... 600 mbar
0 ... 6 bar

应用气体种类
空气和非腐蚀性气体
(家庭 1-2-3, EN 437)

合格证明
CE通过 97/23
EC方针检验并证明此产品。

Model 600 mbar (60 kPa)	Model 6 bar (600 kPa)	Flanged Connections ISO 7005	V' Air Δp=1mbar (m³/h)	Power consump. @230V (W)	Overall Dimensions (mm)	Weight (Kg)
EVRMNA4F	EVRM6NA4F	DN 40	23	16	193x245x150	3,3
EVRMNA6F	EVRM6NA6F	DN 50	35	16	196x257x165	3,9
EVRMNA7	EVRM6NA7	DN 65	55	19	305x350x200	8,2
EVRMNA8	EVRM6NA8	DN 80	70	19	305x350x200	8,2
EVRMNA9	EVRM6NA9	DN 100	130	19	350x410x252	16
EVRMNA93	EVRM6NA93	DN 125	220	19	460x500x310	28
EVRMNA95	EVRM6NA95	DN 150	280	19	460x500x310	30
EVRMNA98	EVRM6NA98	DN 200	460	19	546x590x370	45
EVRMNA910	EVRM6NA910	DN 250	590	45	610x690x405	74
EVRMNA912	EVRM6NA912	DN 300	1000	45	700x765x460	98

...F = Flanged kit available

FG

EN

Gas filters

Filters for gas pipelines with very high holding capacity of dust and impurities, suitable for protection of devices installed downstream.
The filter cartridge is a steel supported frame covered with a high performance nonwoven made of polypropylene fibres, which satisfy the stringent requirements of Fire Class F1 according to DIN 53438 and thus are self-extinguishing.
Inlet and outlet pressure chambers can be provided with gauges, to connect a gas differential pressure switch to monitor the pressure difference.
When the dust storage capacity is exceeded, the filter element must be replaced.
FGS1-2 models are provided with a washable mesh filter cartridge.

Material/Connections
AlSi Rp1/2 ... Rp2
DN65 ... DN300

Operating pressure
0 ... 2 bar
0 ... 6 bar

Gas type
Air and non-aggressive gases (Family 1-2-3, EN 437)
Special version for Biogas/COG

Approvals
Tested and certified according to 97/23/EC

CE 0497

IT

Filtri per gas

Filtri per condutture del gas, con elevata capacità di filtrazione di polvere e impurità, idonei per la protezione di tutti i dispositivi installati a valle.
La cartuccia filtrante incorporata è costituita da un supporto in lamiera microstirata, ricoperto con un panno realizzato da fibre di polipropilene ad alte prestazioni, che soddisfa gli standard di resistenza al fuoco indicati dalla norma DIN 53438 (classe F1, autoestinguente).
Le camere di ingresso e uscita possono essere dotate di prese pressione, per collegare un pressostato e monitorare la perdita di carico.
Quando la capacità di accumulazione della polvere si è esaurita, l'elemento filtrante deve essere sostituto.
I modelli FGS1 -2 sono dotati di una cartuccia filtrante in rete lavabile.

Materiale/Connessioni
AlSi Rp1/2 ... Rp2
DN65 ... DN300

Pressione di esercizio
0 ... 2 bar
0 ... 6 bar

Tipo di gas
Aria e gas non aggressivi (Famiglia 1-2-3, EN 437)
Versione speciale per Biogas/Gas coke

Approvazioni
Testato e certificato CE in accordo alla direttiva 97/23/EC

DE

Gasfilter

Filter für Gasstraßen mit sehr großer Rückhaltekapazität für Staub und Verunreinigungen gewährleisten optimalen Schutz der dahinter installierten Geräte.
Der Filtereinsatz besteht aus einem Stahlstützrahmen, der mit einem Hochleistungs-Filtervlies aus Polypropylen-fasern bedeckt ist. Dieses Filtermaterial entspricht den Anforderungen von Feuerschutzklasse F1 gemäß DIN 53438 und ist selbstverlöschend.
Ein- und Ausgangskammern können zur Überwachung des Druckabfalls mit Meßan-schlüssen versehen werden.
Bei Erreichen der Filterkapazität muss das Filterelement ersetzt werden.
Die Modelle FGS1-2 sind mit einer waschbaren Siebfilter-patrone ausgestattet.

Material/Anschlüsse
AlSi Rp1/2 ... Rp2
DN65 ... DN300

Arbeitsdruck
0 ... 2 bar
0 ... 6 bar

Gasart
Luft und nicht aggressive Gase (Familie 1-2-3, EN 437)
Spezielle Version für Biogas/COG

Zulassung
Geprüft und registriert nach 97/23/EG

FR

Filtres gaz

Les filtres pour tuyauterie gaz avec une très grande capacité de stockage de poussière et d'impuretés convenant pour les protections de produits installés en aval.
La cartouche filtrante est couverte d'une armature en acier avec des fibres polyoléfine non-tissés de haute performance, qui satisfait les conditions rigoureuses de Class F1, selon la norme DIN 53438 et fonctionne en auto-extinction.
Les chambres de pression peuvent être fournis avec des prises de pressions, afin de connecter un pressostat gaz différentiel pour afficher la perte de pression.
Lorsque la capacité de stockage est dépassée, les éléments du filtre peuvent être remplacés.
Les modèles FGS 1-2 sont fournis avec des cartouches à filtre de mailles lavables.

Matériel/Raccords
AlSi Rp1/2 ... Rp2
DN65 ... DN300

Pression de travail
0 ... 2 bar
0 ... 6 bar

Type de gaz
Air et gaz non agressifs (Famille 1-2-3, EN 437)
Version spéciale pour le Biogaz/COG

Approbations
Testé et certifié selon la directive 97/23/EC

ES

Filtros para gas

Filtros para tuberías de gas con una elevada capacidad de filtración de polvo e impurezas, idóneos para la protección de los dispositivos de regulación y seguridad instalados a continuación.
El cartucho filtrante incorpora un marco de acero recubierto con una malla de fibra de polipropileno que, gracias a sus altas prestaciones, satisface los estrictos requerimientos contra incendios de la norma DIN 53438, (categoría F1, auto extinguible). La cámara de entrada y salida puede estar provista de un manómetro.
Éste, conectado a un presostato diferencial, permite visualizar la diferencia de presión. Cuando se excede la capacidad de acumulación de partículas, el cartucho filtrante debe ser sustituido.
El modelo FGS1-2 está dotado de un cartucho filtrante con malla lavable.

Material/Conexiones
AlSi Rp1/2 ... Rp2
DN65 ... DN300

Presión de trabajo
0 ... 2 bar
0 ... 6 bar

Tipo de gas
Aire y gases no agresivos (Familia 1-2-3, EN 437)
Versión especial para el Biogás/COG

Certificados
Testado y certificado de acuerdo a la Directiva 97/23/EC

RU

Газовые фильтры

Фильтры для газовых трубопроводов с очень высокой удерживающей емкостью от пыли и примесей, подходят для защиты устройств, установленных после фильтра.
Фильтрующий картридж представляет собой стальную опорную раму, покрытую высококачественным нетканым материалом из полиолефиновых волокон, который отвечает строгим требованиям Класса F1 в соответствии с DIN 53438 и таким образом является самозатухающимся. Камеры входного и выходного давлений могут быть оснащены датчиками, соединенными с переключателем перепада давления для осуществления мониторинга разности давления.
Когда ёмкость накопителя пыли исчерпана, фильтрующий элемент необходимо заменить.
Модели FGS1-2 снабжены моющимся сетчатым фильтром-картриджем.

Материал/Подключения
AlSi Rp1/2 ... Rp2
DN65 ... DN300

Рабочее давление
0 ... 2 bar
0 ... 6 bar

Тип газа
Воздух и неагрессивные газы (семья 1-2-3, EN 437)
Специальная версия для Biogas/COG

Разрешения
Тестированы и сертифицированы в соответствии с 97/23/EC

CN

气体过滤器

气体管道过滤器，对于灰尘和污染物具有很高的过滤功能，适用来保护所有安装在它下游的装置。过滤器内装的过滤卡是由网眼钢板制成。过滤卡外有一层聚丙烯纤维膜，有很高的使用性能，耐火性符合DIN53438 标准。
（F1级，自灭性。）
入口处和出口处两侧设有压力插口，可连接恒压器，用来监测压力损失。
当过滤器不再对灰尘起存诸作用时就需要更换了。
FGS1-2型过滤器的过滤卡拥有一个可以清洗的网。

材料/连接
AlSi Rp1/2... Rp2
DN65 ... DN300

最大工作压力
0 ... 2 bar
0 ... 6 bar

应用气体种类
空气和非腐蚀性气体
(家庭 1-2-3, EN 437)
焦炭气体的特别版本

合格证明
CE通过 97/23
EC方针检验并证明此产品。

Model 2 bar (200 kPa)	Model 6 bar (600 kPa)	Connections Threaded ISO 7/1 Flanged ISO 7005	V' Air Δp=1mbar (Nm³/h)	Overall Dimensions (mm)	Weight (Kg)	Filtering area (cm²)
FGS1-2	FGS1-6	Rp 1/2	6,0	70x60x60	0,24	17
FGS2-2	FGS2-6	Rp 3/4	10	70x60x60	0,22	17
FG1-2	FG1-6	Rp 1/2	6,0	96x84x88	0,39	55
FG2-2	FG2-6	Rp 3/4	10	96x84x88	0,38	55
FGS3-2	FGS3-6	Rp 1	12,5	96x84x88	0,36	55
FG3-2	FG3-6	Rp 1	17	140x91x134	0,97	145
FG35-2	FG35-6	Rp 11/4	21,5	140x91x134	0,91	145
FGS4-2	FGS4-6	Rp 11/2	25	140x91x134	0,85	145
FG4-2	FG4-6	Rp 11/2	36	208x128x182	2,2	330
FG6-2	FG6-6	Rp 2	50	208x128x182	2,0	330
FG7-2	FG7-6	DN 65	100	308x212x200	8,5	535
FG8-2	FG8-6	DN 80	135	308x212x200	8,4	535
FG9-2	FG9-6	DN 100	200	350x265x250	13,5	860
FG93-2	FG93-6	DN 125	315	460x347x315	22,8	1540
FG95-2	FG95-6	DN 150	400	460x347x315	24,5	1540
FG98-2	FG98-6	DN 200	460	546x420x368	47,0	2x1380
FG910-2	FG910-6	DN 250	590	610x461x405	68,0	2x1550
FG912-2	FG912-6	DN 300	1000	700x532x460	91,0	2x2100

...S = Small version .A = with pressure gauges .J = biogas version .K = COG version

PCS

EN

Proof of closure switch

The PCS is a mechanically activated switch for monitoring the position of the valve plate. This device can be fitted to valves and actuators. It is designed in accordance with norm EN161 to detect the closed status. The compact, robust and functional design permits a simple and quick installation even on the field. It is essentially maintenance free.

Material/Connections

CuZn	G1/8
Stainless Steel	G1/8

Operating pressure
0 ... 600 mbar
0 ... 6 bar

Gas type
Air and non-aggressive gases (Family 1-2-3, EN 437)
Special version for COG and Biogas

Approvals
EC-type tested and certified according to EN 161

CE 0063

IT

Indicatore di chiusura

Il PCS è un interruttore attivato meccanicamente e adatto a monitorare la posizione dell'otturatore della valvola. Questo dispositivo può essere montato su valvole e attuatori ed è progettato in conformità alla norma EN161 per rilevare lo stato di chiusura. Il design compatto, robusto e funzionale permette un'installazione semplice e veloce anche sul campo. Essenzialmente esente da manutenzione.

Materiale/Connessioni

CuZn	G1/8
Acciaio inox	G1/8

Pressione di esercizio
0 ... 600 mbar
0 ... 6 bar

Tipo di gas
Aria e gas non aggressivi (Famiglia 1-2-3, EN 437)
Versione speciale per gas coke e biogas

Certificazioni
Tipo-CE testato e certificato in accordo alla norma EN 161

DE

Schließen Indikator

Beim PCS handelt es sich um einen mechanisch angetriebenen Schalter zur Überwachung der Ventiltellerposition. Dieses Gerät kann an Ventile und Antriebe angebaut werden. Es wurde in Übereinstimmung mit EN 161 zur Erkennung des Schliesszustandes konstruiert und kann zur Erkennung der Offen- oder Schliessposition angeschlossen werden. Die kompakte, robuste und funktionelle Bauweise erlaubt eine einfache, rasche Installation auch im Feld und ist im Wesentlichen wartungsfrei.

Material/Anschlüsse

CuZn	G1/8
Edelstahl	G1/8

Arbeitsdruck
0 ... 600 mbar
0 ... 6 bar

Gasart
Luft und nicht aggressive Gase (Familie 1-2-3, EN 437)
Spezielle Version für COG und Biogas

Zulassung
EG-Baumuster geprüft und registriert nach EN 161

FR

Indicateur de fermeture

Le PCS est un contact de fin de course qui donne mécaniquement la position de la vanne. Ce produit peut être monté sur des électrovannes ou des servomoteurs. Il est conforme à la norme EN161 qui demande de détecter la fermeture de la vanne et peut être câblé en normalement fermé ou ouvert. Son design compact, robuste et fonctionnel permet une maintenance simple et rapide

Matériel/Raccords
CuZn G1/8
Acier inoxydable G1/8

Pression de travail
0 ... 600 mbar
0 ... 6 bar

Type de gaz
Air et gaz non agressifs (Famille 1-2-3, EN 437)
Version spéciale pour le Biogaz, COG (version spéciale)

Approbations
Éprouvé et enregistré modèle type CE selon EN 161

ES

Indicador de cierre

El PCS es un interruptor activado mecánicamente para controlar la posición de la placa de válvula. Este dispositivo puede ser instalado en válvulas y actuadores. Está diseñado de acuerdo con la norma EN161 para detectar el estado cerrado y puede ser cableado normalmente abierto o normalmente cerrado. El diseño compacto, robusto y funcional permite una instalación sencilla y rápida, asi como un mantenimiento sencillo de la instalacion.

Material/Conexiones
CuZn G1/8
Acero inoxidable G1/8

Presión de trabajo
0 ... 600 mbar
0 ... 6 bar

Tipo de gas
Aire y gases no agresivos (Familia 1-2-3, EN 437)
Biogas
Versión especial para COG

Certificados
Verificación y certificación CE de conformidad con el tipo según la norma EN 161

RU

Закрытие индикатор

PCS - механическое реле для контроля позиции тарелки клапана (открыт или закрыт). Устройство может монтироваться на клапаны и соленоидные приводы. Сконструированы согласно норме EN161 для обнаружения закрытого состояния и могут быть подключены электрически нормально открыто или нормально закрыто. Компактная, прочная и функциональная конструкция обеспечивает простую и быструю установку даже в поле, практически не требует обслуживания.

Материал/Подключения
CuZn G1/8
Нержавеющая сталь G1/8

Рабочее давление
0 ... 600 mbar
0 ... 6 bar

Тип газа
Воздух и неагрессивные газы (семейство 1-2-3, EN 437)
Биогаз
Специальная версия для COG

Разрешения
Тестированы и сертифицированы в соответствии с EN 161

CN

关闭指示器

PCS是机械式启动开关用于监测阀板的位置，可以安装在阀门和执行器上面，设计符合标准EN161，监测阀门的关闭状态。设计紧凑，坚固和多功能设计，在现场安装快速、简单，维护方便。

材料/连接
CuZn G1/8
不锈钢 G1/8

最大工作压力
0 ... 600 mbar
0 ... 6 bar

应用气体种类
空气和无侵害性气体（1-2-3类，EN437）生物气
特殊型煤气焦

合格证明
EN通过 161
EC方针检验并证明此产品。

Model 2 bar (200 kPa)	Model 6 bar (600 kPa)	Connections	Overall Dimensions (mm)
PCS…	6PCS…	G 1/8	97.5x50x42

.K = aggressive gas seals

PSG

EN

Pressure switch for gas

The PSG 901 is an adjustable pressure switch for monitoring overpressure of air and non-aggressive gases (families 1-2-3 EN437). The pressure switch is available in different pressure ranges, all with male threaded connection G1/4. Special versions are available for use with aggressive gases. The compact, robust and functional design permits a simple, quick, and essentially maintenance free installation.

Material/Connections

CuZn	G1/4
Stainless Steel	G1/4

Operating pressure
0 ... 500 mbar
0 ... 1 bar

Gas type
Air and non-aggressive gases (Family 1-2-3, EN 437)
Special version for COG and Biogas

Approvals
EC-type tested and certified according to EN 1854

IT

Pressostato per gas

Il PSG 901 è un pressostato regolabile per il monitoraggio della sovrappressione di aria e gas non aggressivi (1-2-3 famiglie EN437). Il pressostato è disponibile in diverse gamme di pressione, tutte con attacco maschio filettato G1/4. Sono disponibili versioni speciali per l'utilizzo con gas aggressivi. Il design compatto, robusto e funzionale permette un'installazione semplice, rapida ed essenzialmente esente da manutenzione.

Materiale/Connessioni

CuZn	G1/4
Acciaio inox	G1/4

Pressione di esercizio
0 ... 500 mbar
0 ... 1 bar

Tipo di gas
Aria e gas non aggressivi (Famiglia 1-2-3, EN 437)
Versione speciale per gas coke e biogas

Certificazioni
Tipo-CE testato e certificato in accordo alla norma EN 1854

DE

Druck-Schalter für gas

Beim PSG 901 handelt es sich um einen einstellbaren Druckschalter zur Überdruck-Überwachung von Luft und nicht aggressiven Gasen der Familie 1-2-3 nach EN 437. Der Druckschalter ist in verschiedenen Druckbereichen lieferbar und verfügt zum Anschluss über ein G 1/4 Aussengewinde. Spezielle Ausführungen für die Verwendung mit aggressiven Gasen sind verfügbar. Die kompakte, robuste und funktionelle Bauweise erlaubt eine einfache, rasche und im Wesentlichen wartungsfreie Installation.

Material/Anschlüsse

CuZn	G1/4
Edelstahl	G1/4

Arbeitsdruck
0 ... 500 mbar
0 ... 1 bar

Gasart
Luft und nicht aggressive Gase (Familie 1-2-3, EN 437)
Spezielle Version für COG und Biogas

Zulassung
EG-Baumuster geprüft und registriert nach EN 1854

CE 0085

FR

Pressostat gaz

Le PSG 901 est un pressostat ajustable qui permet de contrôler la surpression de l'aire et des gaz non agressifs (familles 1-2-3 EN437). Le pressostat est disponible dans plusieurs gammes de pression, avec un raccordement male G1/4. Des versions spéciales sont disponibles pour utilisation avec des gaz agressifs. Son design compact, robuste et fonctionnel permet une maintenance simple et rapide

Matériel/Raccords
CuZn G1/4
Acier inoxydable G1/4

Pression de travail
0 ... 500 mbar
0 ... 1 bar

Type de gaz
Air et gaz non agressifs
(Famille 1-2-3, EN 437)
Version spéciale pour le
Biogaz, COG (version spéciale)

Approbations
Éprouvé et enregistré modèle type CE selon EN 1854

ES

Interruptor de presión para gas

El PSG 901 es un interruptor de presión ajustable para control de sobré presión de aire y gases no agresivos (familias 1-2-3 EN437). El interruptor de presión está disponible en diferentes rangos de presión, todos con conexión roscada macho G1/4. Disponibilidad de versiones especiales para su uso con gases agresivos. El diseño es compacto, robusto y funcional, que permite un rápido mantenimiento de la instalación.

Material/Conexiones
CuZn G1/4
Acero inoxidable G1/4

Presión de trabajo
0 ... 500 mbar
0 ... 1 bar

Tipo de gas
Aire y gases no agresivos
(Familia 1-2-3, EN 437)
Biogas
Versión especial para COG

Certificados
Verificación y certificación CE de conformidad con el tipo según la norma EN 1854

RU

Реле давления для газа

PSG 901 является настраиваемым реле для контроля за превышением давления воздуха и неагрессивных газов (1-2-3 группы согласно EN437). Реле давления выпускается для различных диапазонов давления, все с присоединением наружная резьба G1/4. Для агрессивных газов доступны специальные версии. Компактная, прочная и функциональная конструкция обеспечивает простую и быструю установку, практически не требующую обслуживания.

Материал/Подключения
CuZn G1/4
Нержавеющая сталь G1/4

Рабочее давление
0 ... 500 mbar
0 ... 1 bar

Тип газа
Воздух и неагрессивные газы
(семейство 1-2-3, EN 437)
Биогаз
Специальная версия для COG

Разрешения
Тестированы и сертифицированы в соответствии с EN 1854

CN

气体的压力开关

PSG 901S
可调节型压力开关，用于监测空气和非腐蚀性燃气（1-2-3 EN347系列）超压，
压力开关有不同的压力范围，连接方式：G1/4 外螺纹连接
特殊型号可以用于腐蚀性燃气，结构紧凑，坚固和多功能性设计，应用简单，快速和易于安装及维护

材料/连接
CuZn G1/4
不锈钢 G1/4

最大工作压力
0 ... 500 mbar
0 ... 1 bar

应用气体种类
空气和无侵害性气体（1-2-3类，EN437）生物气
特殊型煤气焦

合格证明
EN通过 1854
EC方针检验并证明此产品。

Model	Connection	Pressure range	Differential Pressure [mbar]	Maximum Pressure [mbar]	Overall Dimensions [mm]	Weight [kg]
PSG901.61	G1/4	5-20	3	500	46x85x65 DIN plug: 46x85x82,5	0,165
PSG901.62		10-50	5	500		
PSG901.63		25-100	10	500		
PSG901.64		50-250	20	1000		
PSG901.65		100-500	50	1000		

.K = aggressive gas

NOTES

Elettromeccanica Delta S.p.A.
Via Trieste 132
31030 Arcade (TV)
ITALY

tel +39 0422 874068
fax +39 0422 874048

www.delta-elektrogas.com
info@delta-elektrogas.com

Printed in Italy – 2013 Edition