STRAJ

Секрет вашей уверенности

На сегодняшний день ООО «ТМ СТРАЖ» проходит сертификацию системы менеджмента качества по требованиям международного стандарта ISO 9001. Также прохождение сертификации для применения маркировки CE (*Conformité Européenne* — европейское соответствие).

МІНІСТЕРСТВО ЕКОНОМІЧНОГО РОЗВИТКУ І ТОРГІВЛІ УКРАЇНИ
ДЕРЖАВНА СИСТЕМА СЕРТИФІКАЦІЇ УкрСЕПРО

Серія ВГ

СЕРТИФІКАТ ВІДПОВІДНОСТІ

Зареєстровано в Реєстрі за № UA1.173.0127113-14
Зарегистрирован в Реестре

Термін дії з 13 листопада 2014 до 12 листопада 2016
Срок действия с

Продукція *Продукция*: Блоки дверні металеві протиударні вхідні: в квартири розряд міцності за опором злому 1; в житлові приміщення розряд міцності за опором злому 2; з класом вогнестійкості EI 60; з габаритними розмірами: висота від 1428 до 2440мм., ширина від 595 до 985 мм.

код УКТ ЗЕД, ТН ЗЕД
28.12.10 25.12
код ДКПП, ОКП

Відповідає вимогам *Соответствует требованиям*: ДСТУ Б В.2.6-11:2011 'Блоки дверні металеві протиударні вхідні в квартири. Загальні технічні умови.' пп. 6.2.1, 6.2.2, 6.2.3, 6.2.4, 6.2.5, 6.2.9, 6.2.12, 6.2.13, 6.2.14, 6.2.16, 6.2.18, 6.2.25, 6.2.26; ДСТУ Б В.1.1-6-2001, р. 8-10 'Двері і ворота. Методи випробування на вогнестійкість' щодо визначення класу вогнестійкості (межі вогнестійкості) EI 60; ДБН В.1.1-7-2002 'Захист від пожежі. Пожежна безпека об'єктів будівництва', пп. 2.14, 4.28 ;

Виробник продукції *Изготовитель продукции*: ТОВ 'ТМ СТРАЖ', Олександрівська дор.12, с. Фонтанка, Комінтернівський район, Одеська обл., 67571 ЄДРПОУ 37607278

Сертифікат видано *Сертификат выдан*: ТОВ 'ТМ СТРАЖ', Олександрівська дор.12, с. Фонтанка, Комінтернівський район, Одеська обл., 67571 ЄДРПОУ 37607278

Додаткова інформація *Дополнительная информация*: Блоки дверні металеві протиударні вхідні: в квартири розряд міцності за опором злому 1; в житлові приміщення розряд міцності за опором злому 2; з класом вогнестійкості EI 60; з габаритними розмірами: висота від 1428 до 2440мм., ширина від 595 до 985 мм., що виробляються серійно в період з 12.11.2014р. до 11.11.2016р. Контроль відповідності здійснюється шляхом технічного нагляду один раз на рік.

Сертифікат видано органом з сертифікації *Сертификат выдан органом по сертификации*: ОС ТОВ 'УКР-ТЕСТ-СТАНДАРТ', м.Дніпропетровськ, вул.М.Малиновського, 130 свідоцтво про призначення UA.P.173/ свідоцтво про уповноваження UA.PN.173 від 10.12.2009р. т./0562/35-12-12

На підставі *На основании*: протоколу сертифікаційних випробувань №№ УТС 06-11С/105 від 12.11.2014р., УТС 06-11С/104 від 12.11.2014р., ВЛ ТОВ 'УКР-ТЕСТ-СТАНДАРТ' адреса: Україна, 49000, м. Дніпропетровськ, вул. Маршала Малиновського 130 (атестат акредитації № 2Н961 від 25.11.2011). Акту ідентифікації №27442 ОС ТОВ 'УКР-ТЕСТ-СТАНДАРТ' від 05.11.2014р. Акт обстеження виробництва ОС ТОВ 'УКР-ТЕСТ-СТАНДАРТ' №б/н від 05.11.2014.

№ 367982

Керівник органу з сертифікації *Руководитель органа по сертификации*: М.М.Осипчук
підпис — ініціали, прізвище

М.П.

Чинність сертифіката відповідності можна перевірити в Реєстрі системи УкрСЕПРО за тел. (044) 537-35-76

Основные преимущества перед конкурентами **(знать на память!!!)**

- Порезка металла осуществляется **лазером**, что обеспечивает **точность до 0,2 мм**
- Двери изготавливаться по уникальной технологии (в Украине **только у завода Страж**) путем **холодного проката**. Повышает жесткость короба и конструкции. Альтернативная технология гнутого короба, которую применяют другие производители, «растягивает» металл, вызывает эффект «стремления к исходному состоянию»
- **Не обманывают потребителя**, все заявленные характеристики соответствуют действительным
- **Металл на коробе 1,8 мм**, в полотне Страж – 1,8 мм, Берез – 1,2 мм
- Уникальное крепление наличника на **пластиковую клипсу** (авторская разработка Страж) позволяет легко монтировать наличник, регулировать зазоры, снимать и устанавливать обратно в процессе эксплуатации
- Надежные **конусные петли** из высококачественной стали. Берез – 2шт., Страж – 3 шт.
- Гармония комплектации
- Вертикальные **ребра жесткости «Омега»** (авторская разработка Страж), благодаря своей конструкции, обеспечивает дополнительную жесткость полотну. Страж – 4 ребра, Берез – 2 ребра
- Дополнительные **горизонтальные ребра жесткости** в месте крепления петель предотвращают возможность «отжима» полотна взломщиком

- Полотна утеплены более «теплой» **листовой** минеральной ватой Isover плотностью 115 кг/кв.м. другие производители применяют более дешевые рулонную вату (осыпается) или пенопласт (вредный)
- Короб утеплен **каменной** листовой ватой Isover плотностью 115 кг/кв.м. (в Украине только Страж)
- **Ламинированный металлический торец** в базовой комплектации в полотнах Страж (в ближайшее время и на Берез). Другие производители или не зашивают, или зашивают за доплату мдф вставками, которые не практичны и не долговечны
- **Замки утоплены** в торец полотна
- Антисрезы 18 мм из высококачественной стали
- На торце полотна табличка с информацией по двери: вес, дата производства, уникальный номер двери, штамп ОТК
- **Вырезы в коробе** под ригеля замков усилены до **5 мм**
- **Регулятор прижима** замка (собачки) (кроме Берез)
- **Уплотнители** с полиуретановой вставкой немецкого производства
- Возможность изготовления нестандартных размеров до 2400х1000
- Двери серии Standart будут комплектоваться замками **mul-t-lock**
- Все двери (кроме Vero) комплектуются сердцевинами с **перекодировкой**
- Серия Prestige комплектуется замками Motura Magic 5+2, с оригинальной броненакладкой и перекодировкой
- Возможность выбора **4 цвета покраски короба**: бежевая, коричневая, светло-серая, темно-серая
- **Петли** красятся **под цвет наружной накладки**
- Только Старж **приклеивает мдф накладки** к каркасу. Это обеспечивает максимальную жесткость полотна

- **5 вариантов патины**: бежевая, оливковая, серая, золотая, оливковая, коричневая
- Гарантия **1 год** с момента продажи
- Уличная комплектация предлагается опционально и включает в себя: Vinorit – 2 стороны, влагостойкая HLS плита – 2 стороны, изолон, утепление короба
- Благодаря высочайшей точности при изготовлении, любое полотно подойдет на любую коробку соответствующей серии
- На коробе наварены специальные пластины для защиты ригелей от выбивания
- Возможность комплектации дверей фурнитурой хром или золото

STRAJ

СТАЛЬНЫЕ ДВЕРИ

Berez

ВХОДНЫЕ ДВЕРИ

STRAJ

горизонтальные
ребра жесткости
каркас
с ребрами жесткости
дверной короб
усилители коробки
с отверстиями под анкеры
посадочное место
замковой системы
анкерные
отверстия
защита
замочных ригелей
полосы
для крепления
наличников
лист металла

защита
замочных ригелей

усилители коробки с отверстиями
под анкеры

полоса для крепления
наличников

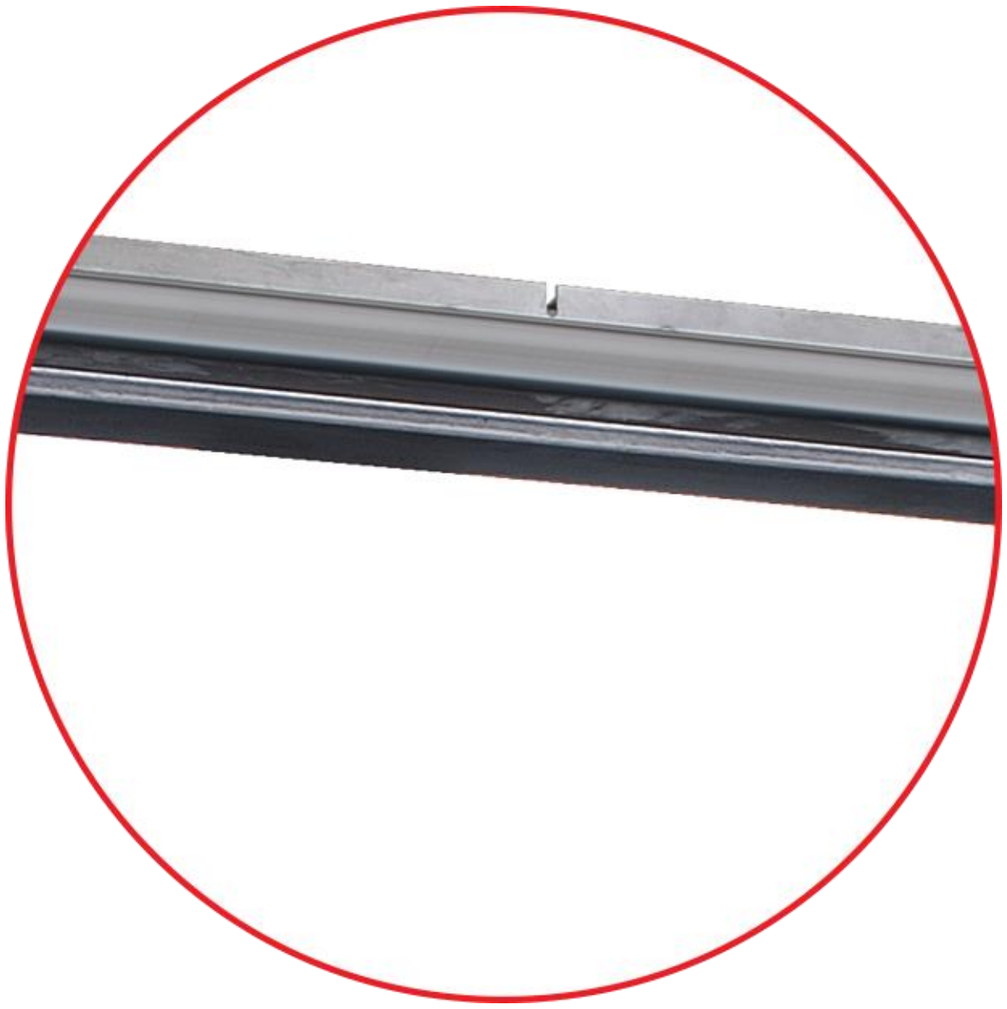

петли

горизонтальные
ребра жесткости
каркас
с ребрами жесткости
дверной короб
усилители коробки
с отверстиями под анкеры
посадочное место
замковой системы
анкерные
отверстия
защита
замочных ригелей
полосы
для крепления
наличников
лист металла

ребра “Омега”

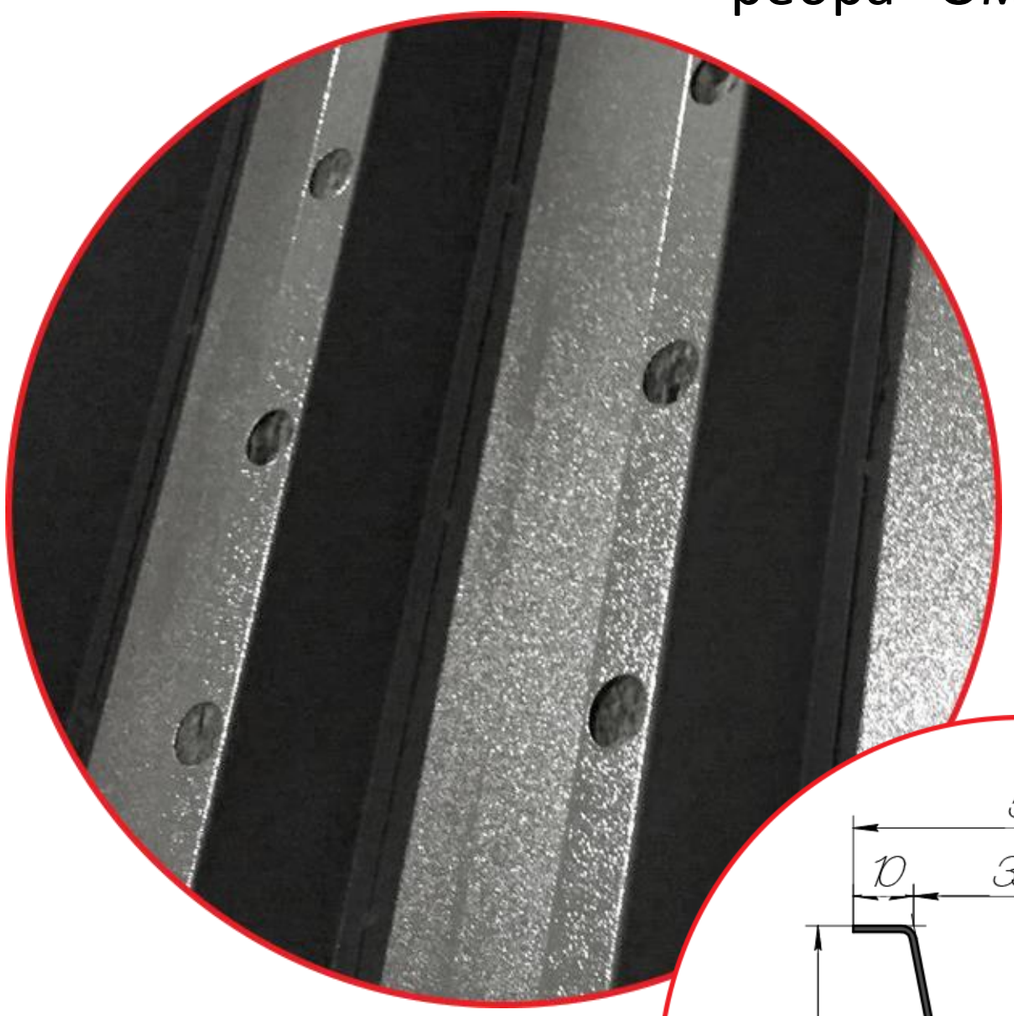

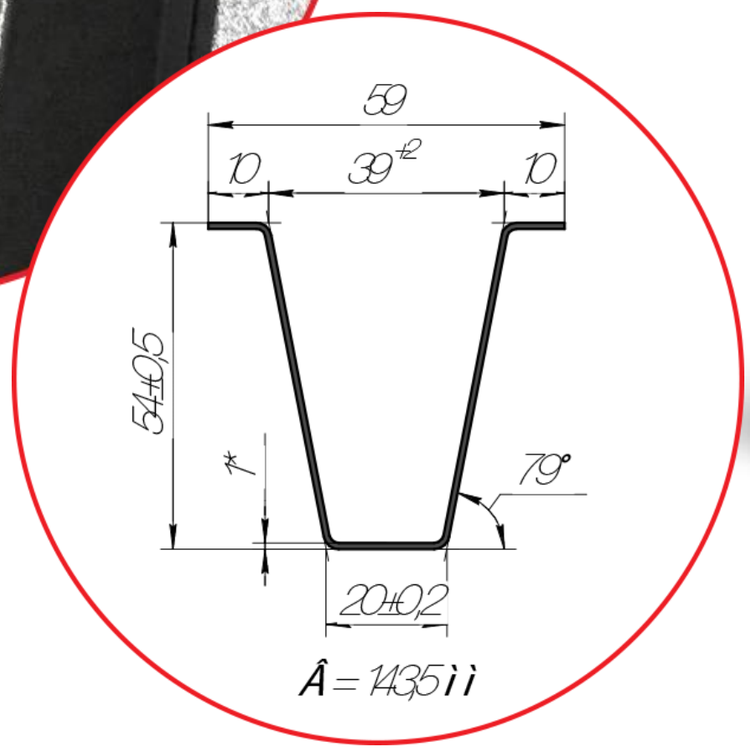

минеральная вата

горизонтальные
ребра жесткости
каркас
с ребрами жесткости
дверной короб
усилители коробки
с отверстиями под анкеры
посадочное место
замковой системы
анкерные
отверстия
защита
замочных ригелей
лист металла
полосы
для крепления
наличников

STRAJ

наличник
девиатор
задвижка
основной замок
антисрезы
порог из
Нержавеющей
стали
ламинированный
торец полотна

маркировка

STRAJ
СТАЛЬНЫЕ ДВЕРИ
ДСТУ Б В.2.6-11:2011
Д1 21-10 EI 60
Вироб № ШВ3338
Дата виготовл. 30.06.16
Масса (брутто) ~ 95кг.
ВТК 4
38 (048) 753 43 44
www.straj.ua

наличник
девиатор
задвижка
основной замок
антисрезы
порог из
Нержавеющей
стали
ламинированный
торец полотна

контур уплотнения

Крепление наличника
клипсы

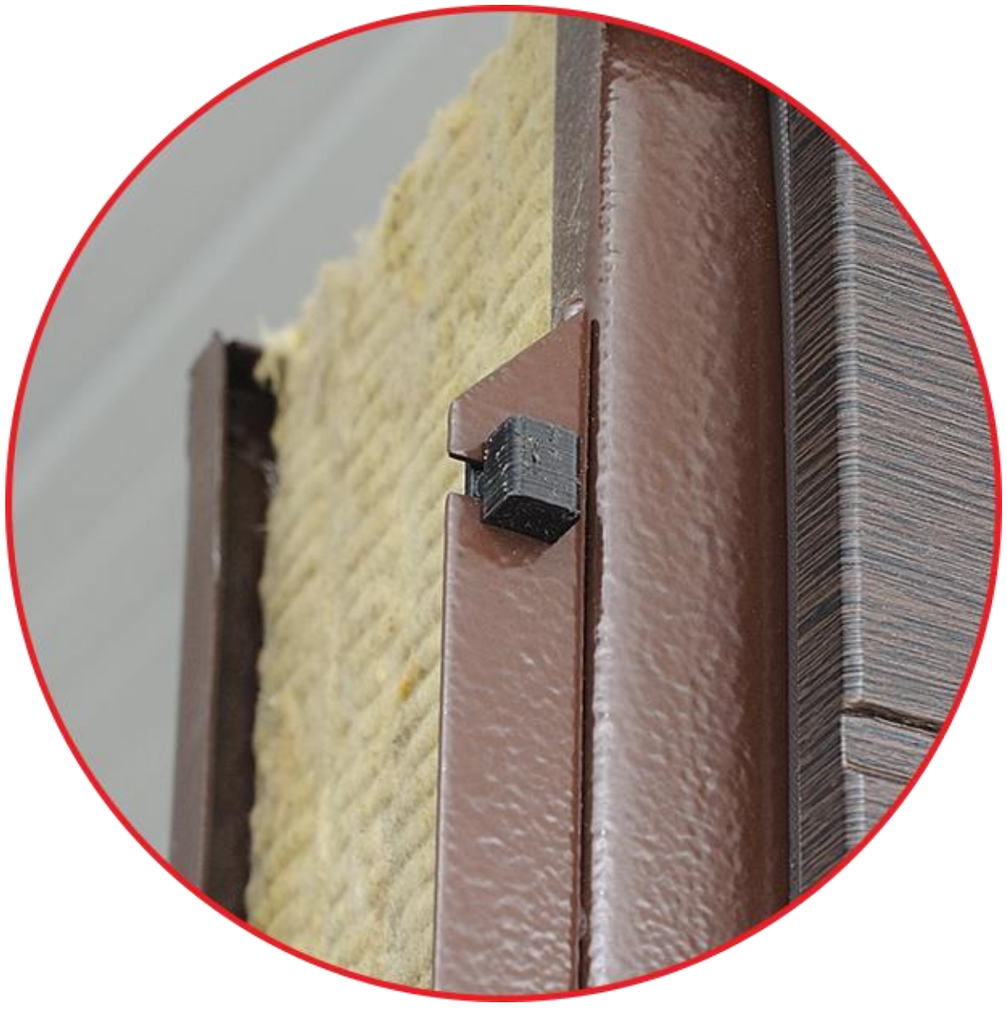

Крепление наличника
клипсы

STRAJ

STRAJ

Секрет вашей уверенности

STRAJ

Тиволи

Рим

Классик

Осень

Невада 750

Арко

Соната 750

Ампир

Скарлетт 750

Классе

Скарлетт

Невада

Мелодия

Соната

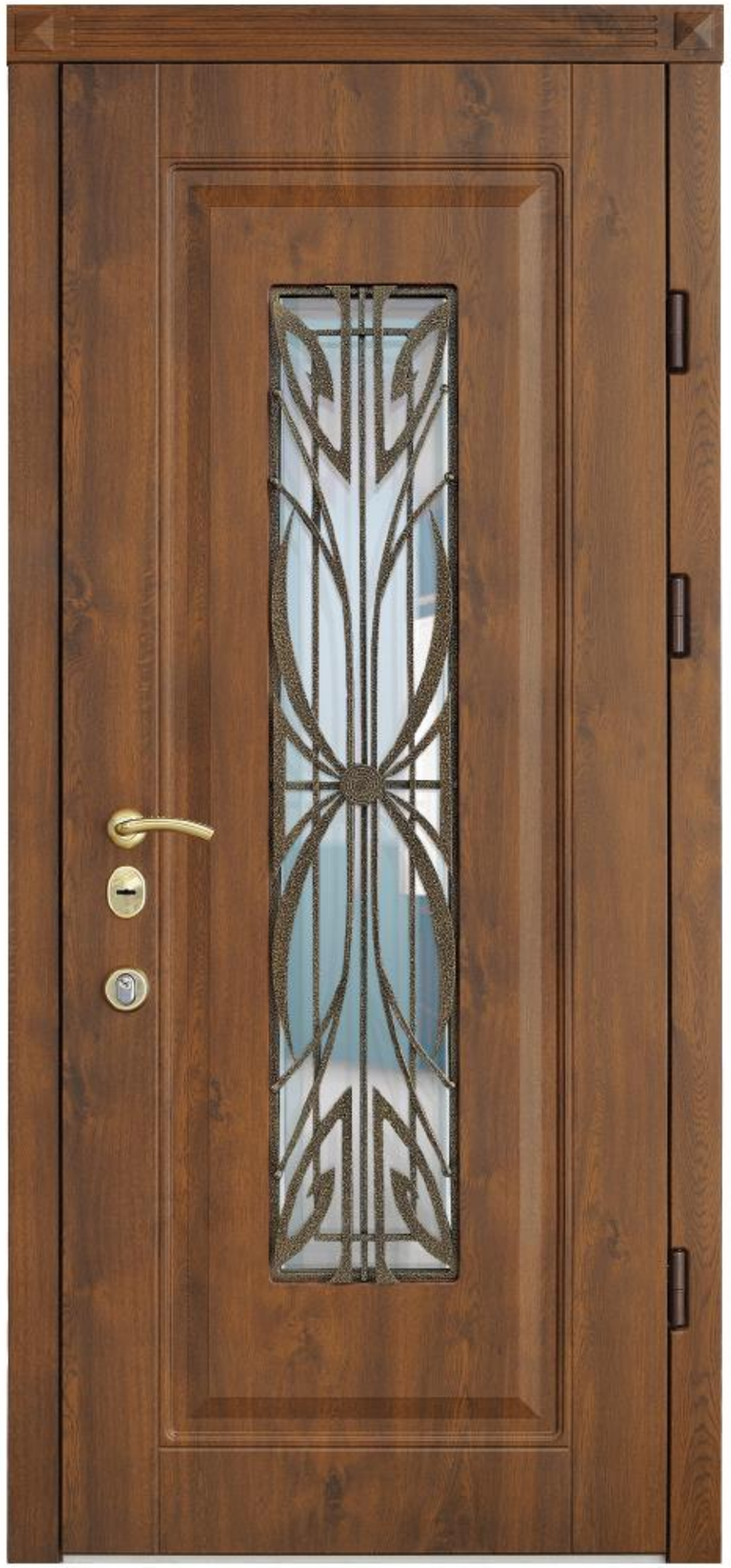

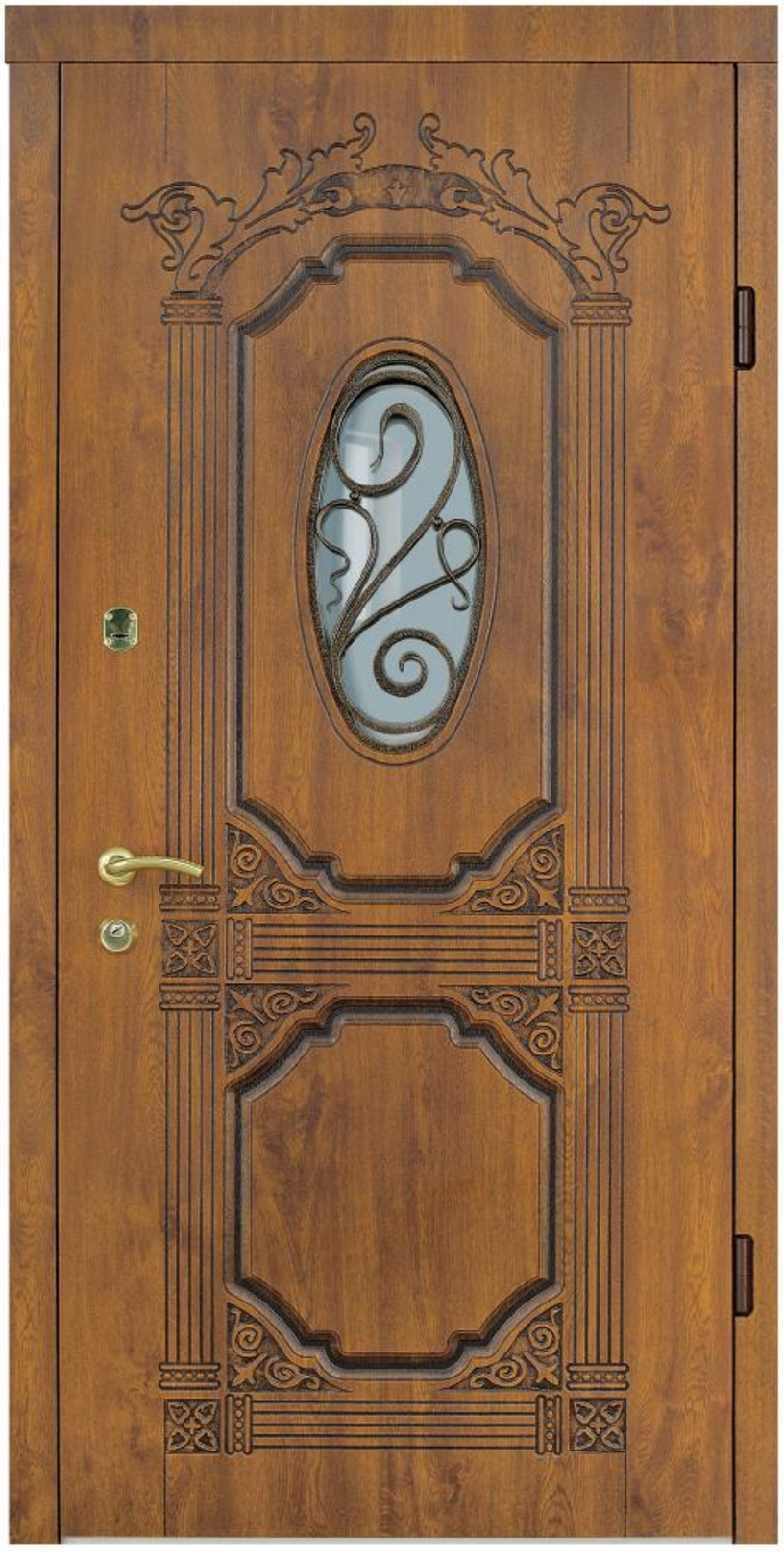

Мотив

Парма

Прима

Скарлетт 550

STRAJ

Секрет вашей уверенности