Aytok®
filtre sistemleri

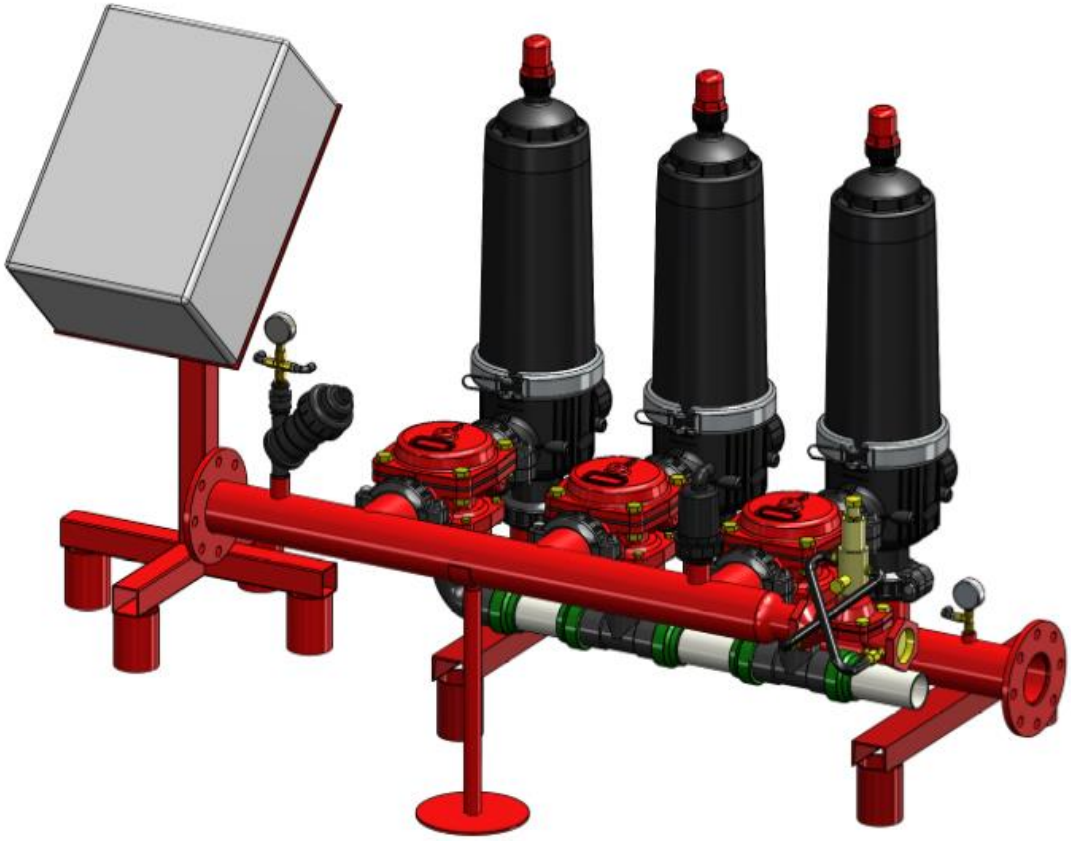

9 июля 2018

АВТОМАТИЧЕСКАЯ ФИЛЬТРОВАЛЬНАЯ УСТАНОВКА

(БАТАРЕЯ ДИСКОВЫХ ФИЛЬТРОВ С АВТОПРОМЫВКОЙ)

75 куб.м/ч (100мкм)

1. Назначение

Высокопроизводительные фильтры механической очистки производства Aytok (Турция) предназначены для:

- Предварительная очиска воды для пищевых производств, в теплоэнергетике, холодильных установках, системах оборотного водоснабжения
- Очистка воды для полива (капельницы, туманообразователи, разбрызгиватели)
- Механическая очистка питьевой воды, в т.ч. перед угольными фильтрами и ультрафиолетовыми обеззараживателями
- Автоматическая промывка фильтрующего элемента (дискового картриджа) по времени и по уровню загрязнения.

Срок эксплуатации: не ограничен.

2. Описание

Фильтрующий элемент - цилиндр из полипропиленовых дисков с высокоточными насечками (канавками) обеспечивает тонкую фильтрацию жидкости. Уровень фильтрации установки составляет 100 мкм. Конструкция фильтра предусматривает автоматическую промывку обратным потоком воды,

который обеспечивается попеременным переключением электромагнитных клапанов под управлением программатора и дифференциального манометра. Промывка каждого фильтра происходит отдельно чистой водой, которую в этот момент обеспечивают остальные фильтры установки.

3. Технические характеристики

	Вид фильтра		
	Однокорпусный 2“	Однокорпусный 3“	Двухкорпусный 3“ и 4“
Максимальное рабочее давление, атм	10		
Минимальное давление фильтрации, атм	1		
Минимальное давление промывки, атм.	По видам фильтров		
125–100 микрон	3		
50 микрон	5		
20 микрон	6		
Минимальный расход во время промывки, куб.м/ч	При продолжении фильтрации		
125–100 микрон	8	16	40
50 микрон	10	20	50
20 микрон	12	50	60
Максимальная рабочая температура	50ºС		
Кислотность фильтруемой среды, pH	4-13		

- Номинальная производительность: 75 м^3/ч
- Максимальная производительность: 80 м^3/ч
- Минимальное давление на входе: 1 атм
- Максимальное рабочее давление: 8 атм
- Минимальное давление промывки обратным потоком: 3 атм.
- Расход воды при промывке (через один фильтр): 5-8 м^3/ч
- Степень фильтрации: 100 микрон
- Общая площадь фильтрующей поверхности 6795 кв.см
- Максимальная температура воды: 50 С

- Источник воды: варианты не ограничены
- Качество исходной воды: между 50PPM и 100 PPM .
- В случае, если давление в Вашей системе будет менее 2,5 атм, рекомендуется установить дополнительный клапан на выходе чистой воды.

3. Гарантии

Срок гарантии на автоматическую фильтровальную установку – 2 года, в случае выявления заводских дефектов. Гарантия НЕ распространяется на случаи механических повреждений оборудования в процессе перевозки, монтажа и эксплуатации по вине заказчика.

4. Спецификация оборудования

1- Автоматическая фильтровальная установка 75 м^3/ч 100 мкм

Изделие : Фильтровальное оборудование	**Цена, ГРН.**
3xPSC3	
1 Фильтровальная установка 3 х 3"/**100 микрон**: Однокорпусный автоматический (самопромывной) фильтр 3″ 100мкм гидроциклон – 3шт; Трехходовой гидравлический клапан обратной промывки 3″ – 3шт; Коллектор фланцевый на три параллельных подключения фильтра из стальной трубы с эпокситным покрытием; Клапан автоматический спуска воздуха 1″ – 3шт.	

Подставка фиксирующая регулируемая по высоте (металл).; Пластиковый разборной коллектор слива промывочной воды.; Мини фильтр очистки воды гидравлического управления.; Поворотный затвор «Батерфляй»на коллекторе чистой воды.; Гидравлический предохранительный клапан защиты системы от гидроудара.	
Программатор с комплектацией дифференциального реле и соленоидов 24 В.	
ВСЕГО:	**120650,00**

5. Чертеж, размеры
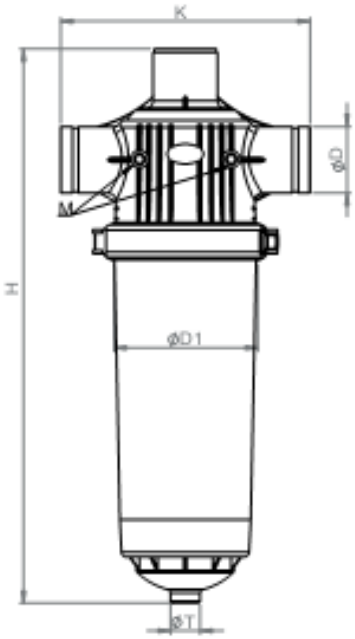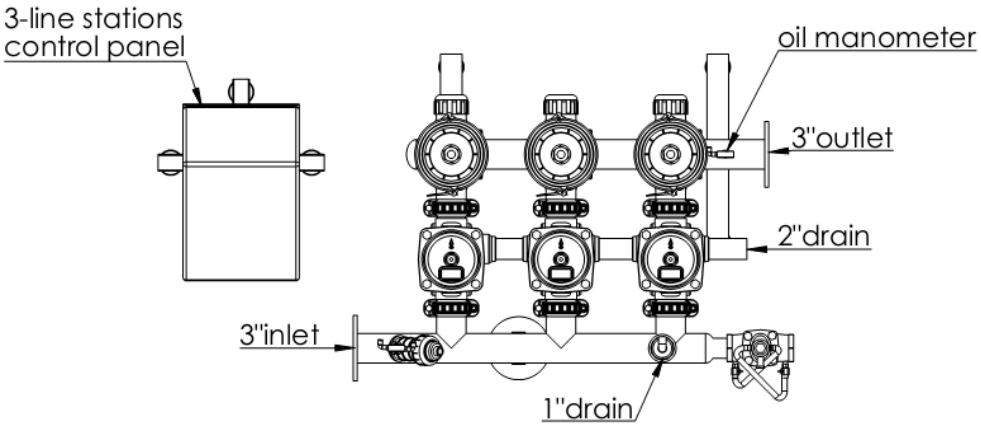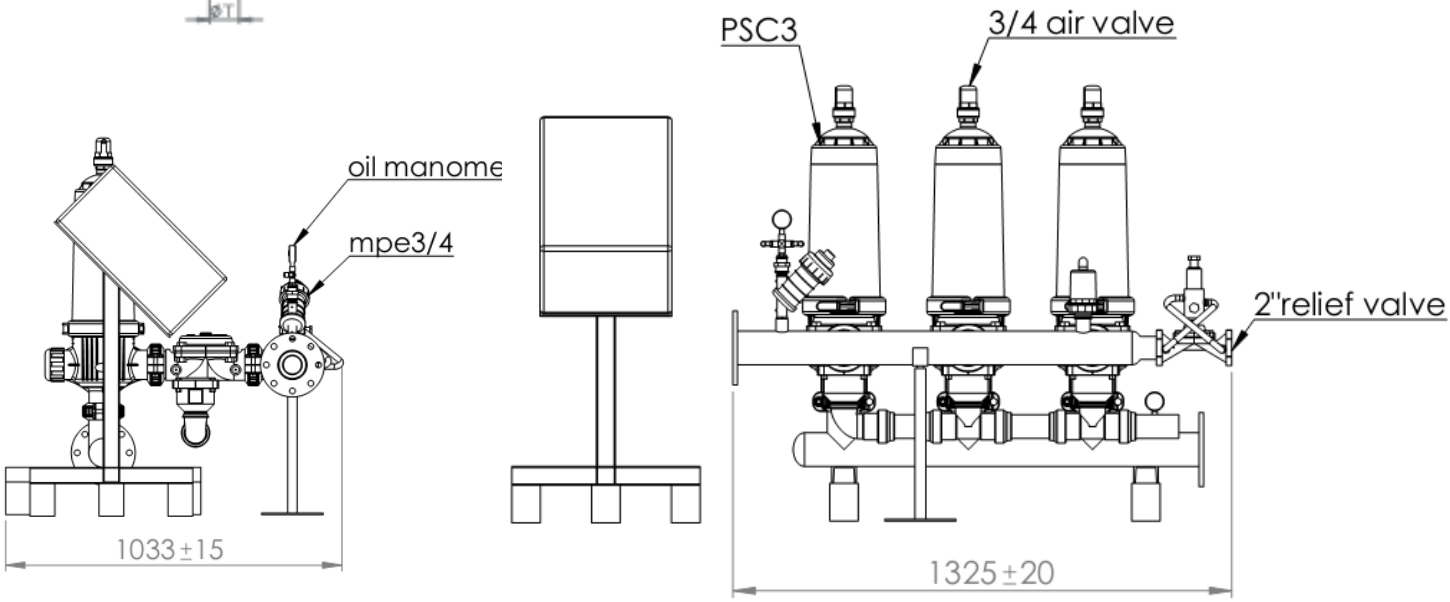
Code	D	M	T	D1	H	K	Flow	Filter Surface Area	Weight
	inch			mm		mm	m^3/h	cm^2	kg
PSC3	3	1/4	3/4	190	750	340	25	1550	9,8