Stimlex

Комплекс Crasia

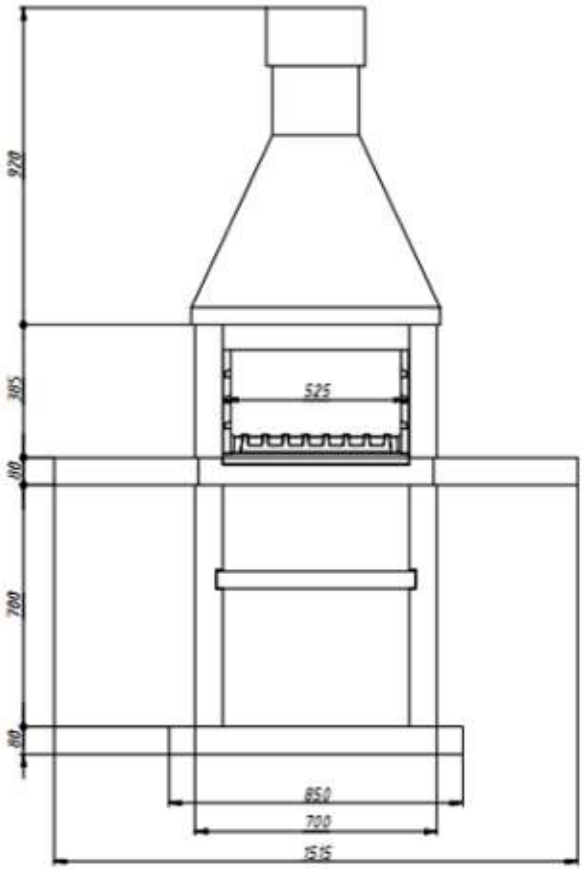

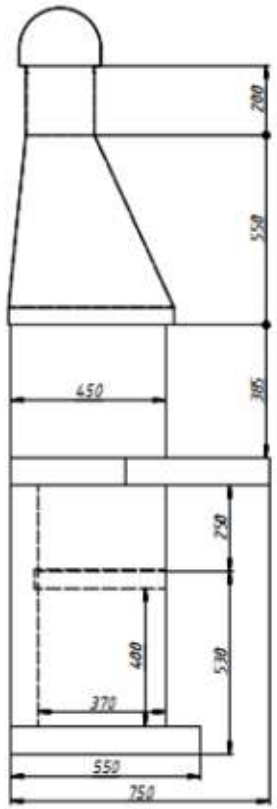

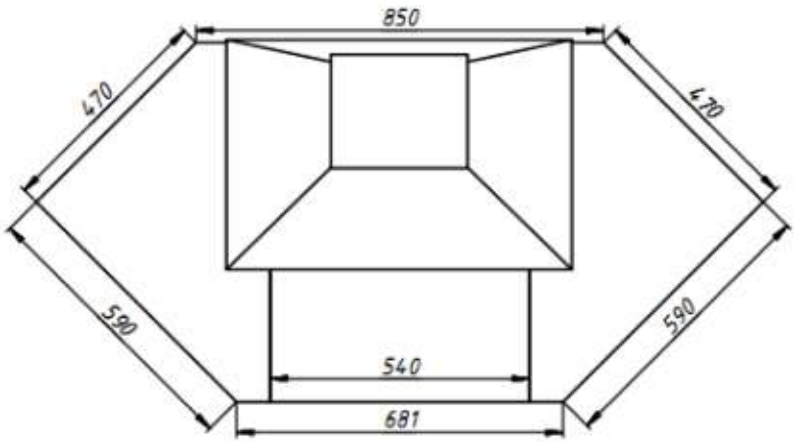

Мойка приставная к барбекю с камнем

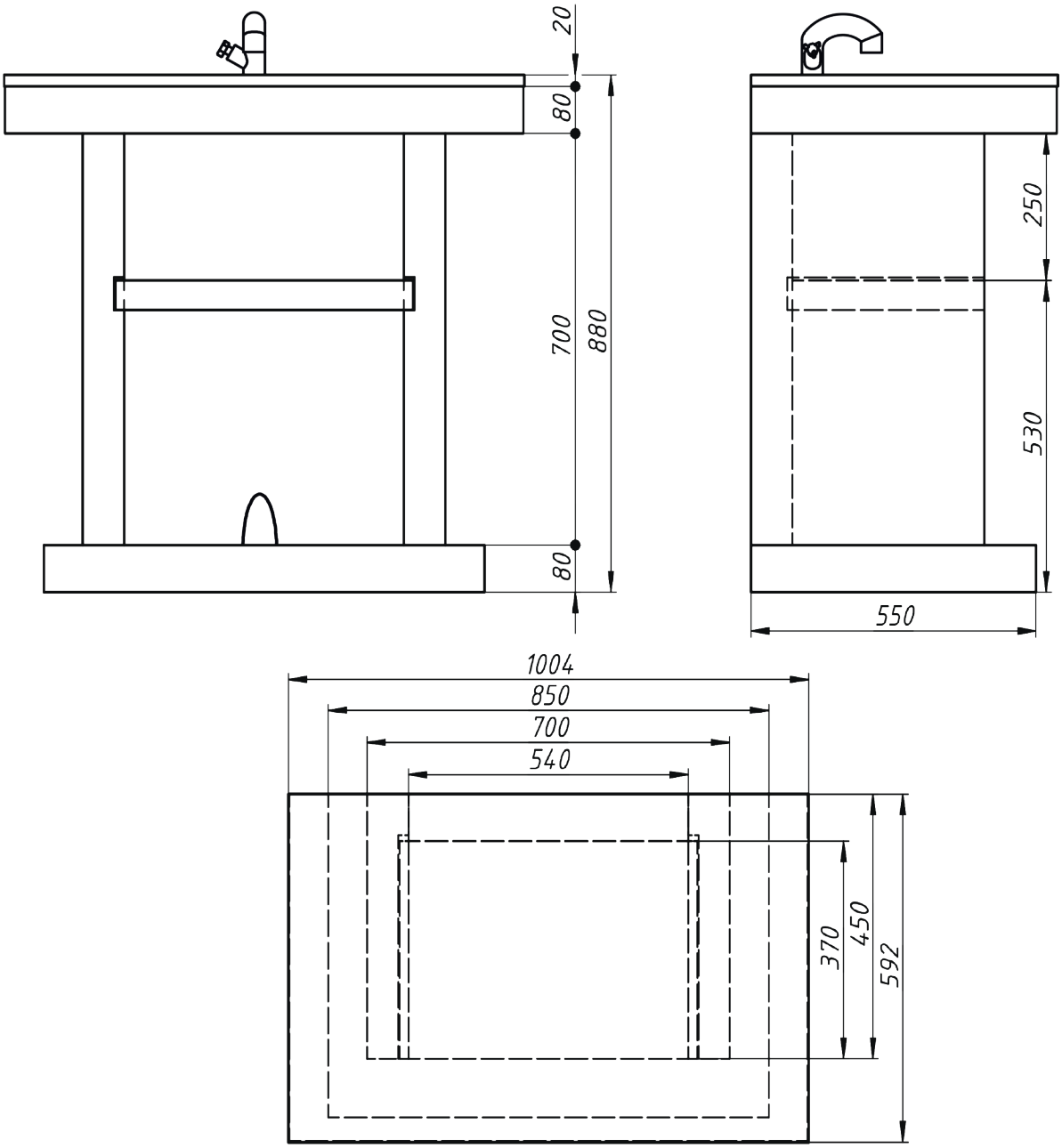

Stimlex
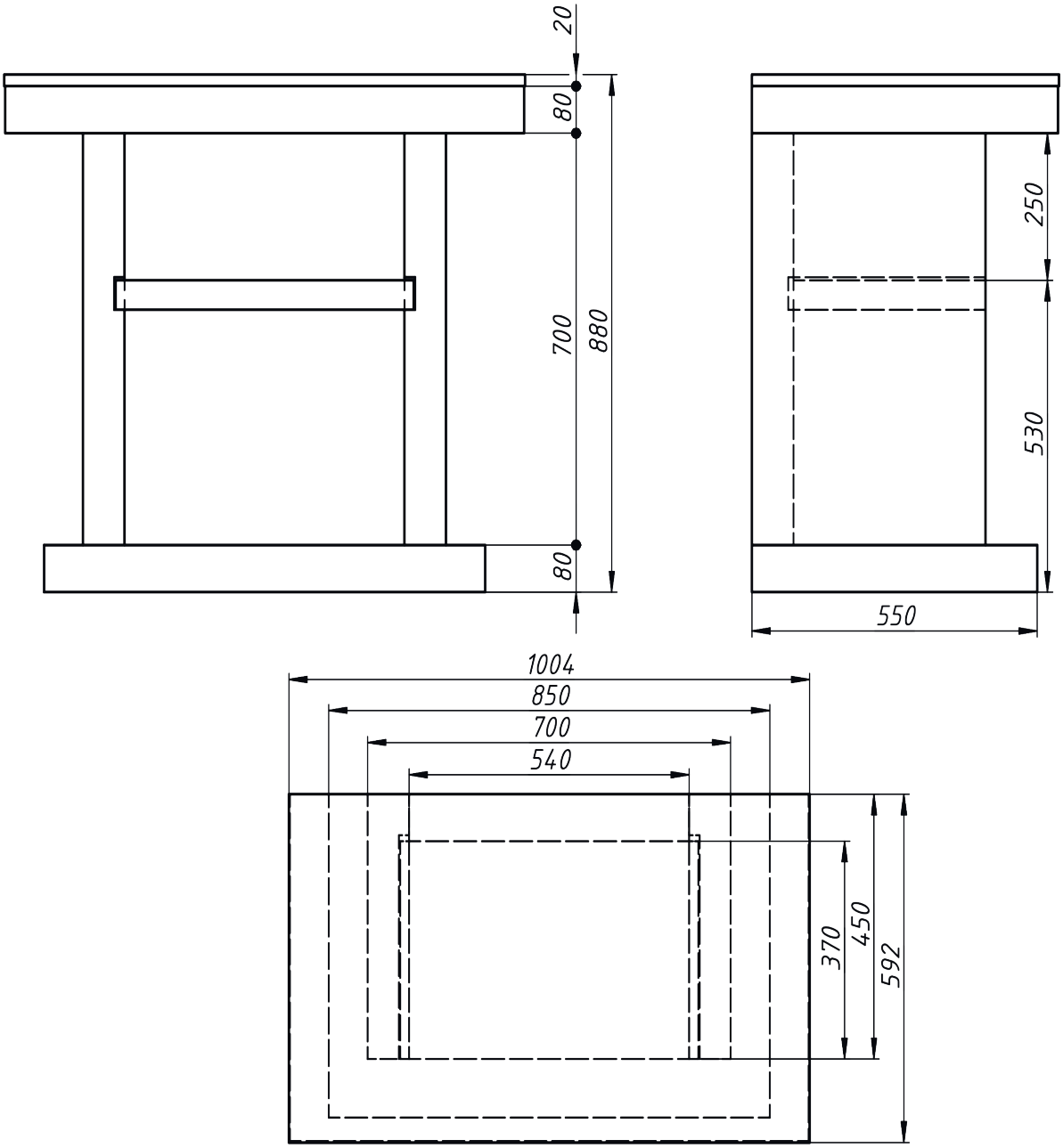
Стол приставной к барбекю с камнем