Eclipse 3.0 - регулируемая скрытая петля для дверей заподлицо с внутренним притвором и без притвора и алюминиевых дверей

Описание

Универсальная скрытая петля с уменьшенной до 20,5 мм толщиной для установки в коробку. Eclipse 3.0 регулируется в 3 плоскостях и позволяет открывать дверь на 180°.
Подходит для дверей заподлицо с внутренним притвором и без него и алюминиевых дверей. Петля может использоваться с дверным доводчиком.

EN 1634

Нагрузки

40 кг на 2 петли, 60 кг на 3 петли.

Установка

Выполнить фрезеровку створки и коробки по чертежам и закрепить петли соответствующими саморезами.
- Коробка: Ø 4,5 x 35 мм;
- Коробка с телескопическим наличником: Ø 4,5 x 20 мм;
- Створка: Ø 4,5 x 35 mm (или длиннее).

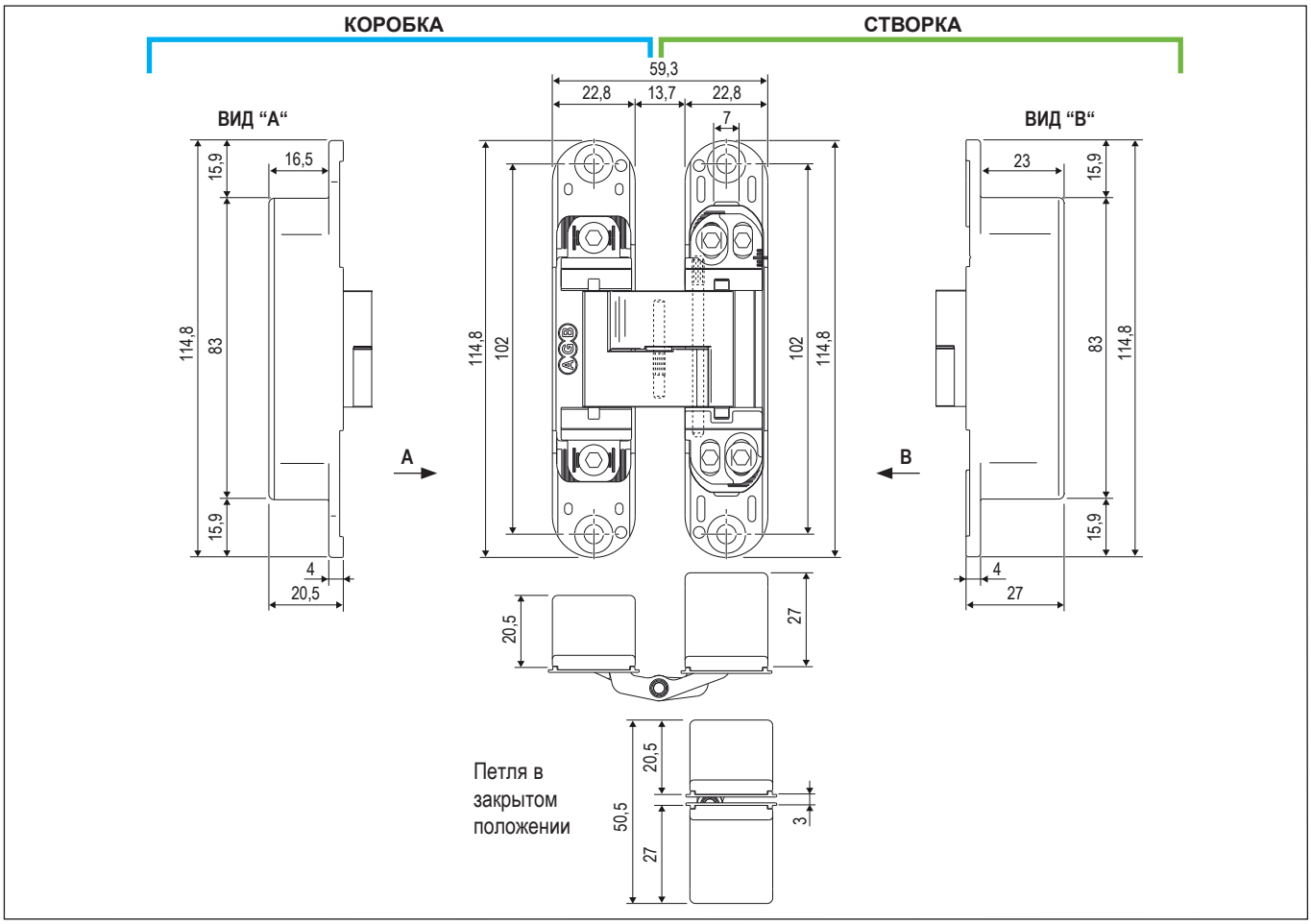

Декоративные накладки

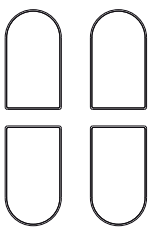

ABS: Art. E30200.12.XX

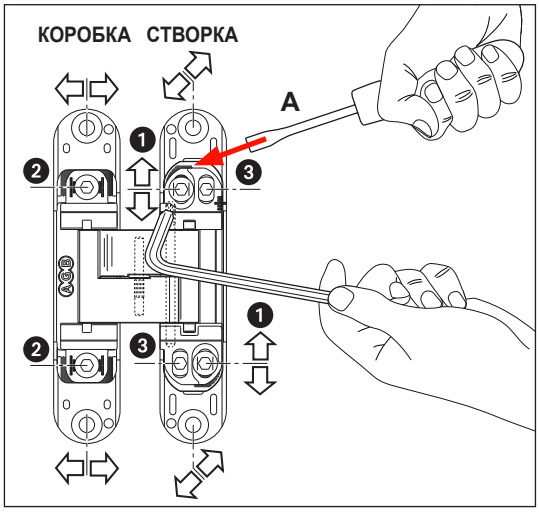

Регулировка

С помощью 4 мм шестигранного ключа выполните поочередно следующие регулировки:

- **±2 мм вертикальная:** ослабьте винты ❶ используйте плоскую отвертку (**A**). После этого затяните винты.
- **±1 мм притвор:** ослабьте винты ❷ и сместите тело петли. После этого затяните винты.
- **±1,5 мм:** поворотом винтов ❸.

Eclipse 3.0 - регулируемая скрытая петля для дверей заподлицо с внутренним притвором и без притвора и алюминиевых дверей

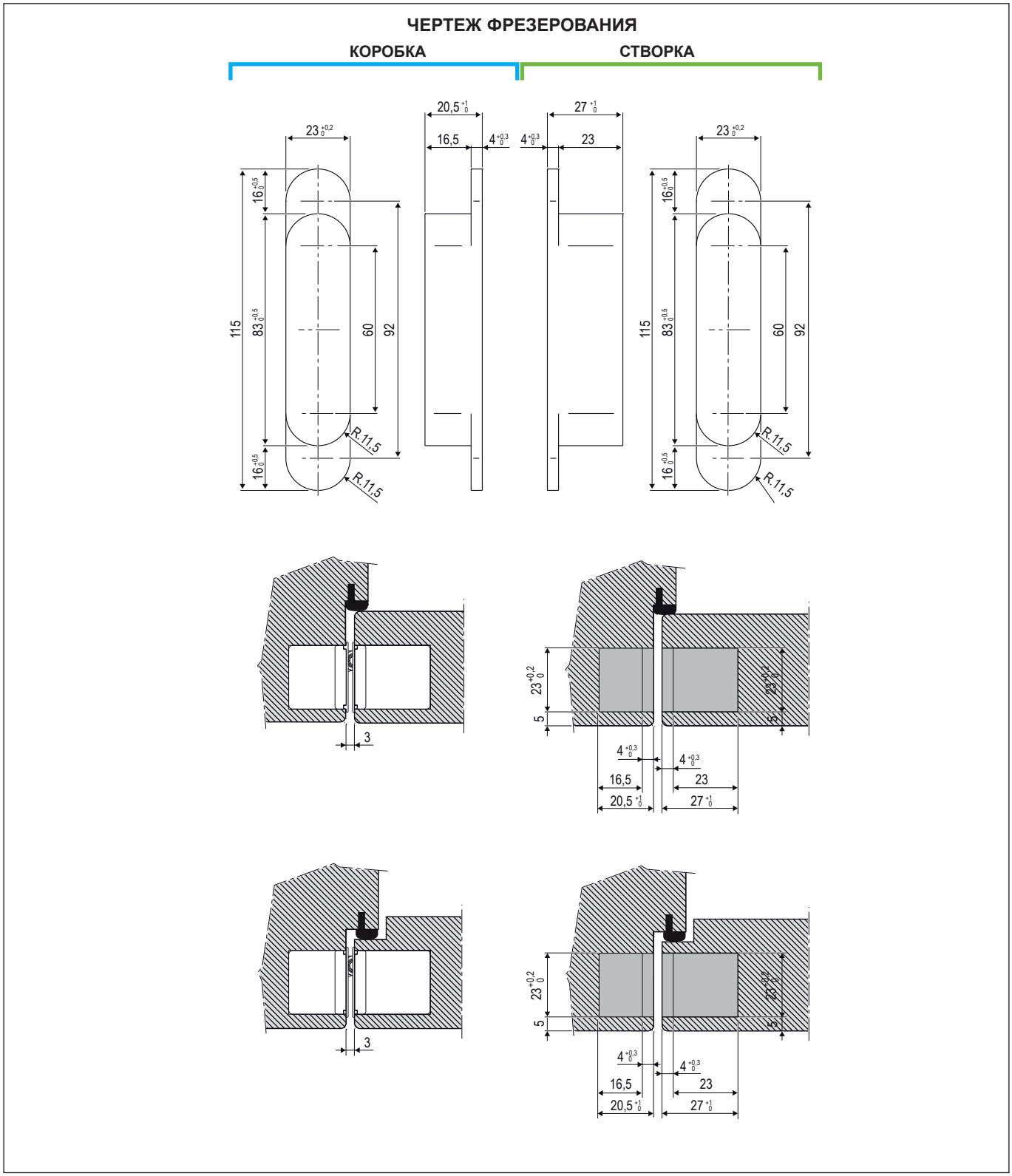

Данные для заказа

Материал	Артикул
ZAMAK	E30200.02.XX

Примечание. *Руководствуйтесь действующим прайс-листом при выборе отделки.*