ТОВ «ПЕРША РЕДУКТОРНА КОМПАНІЯ
»Тел. (096) 944-77-04, (067) 77-71-760,
(050) 650-87-02, (045) 630 72-27
Email: office.prk@ukr.net
www.prk.com.ua

Wymiary PMRV030

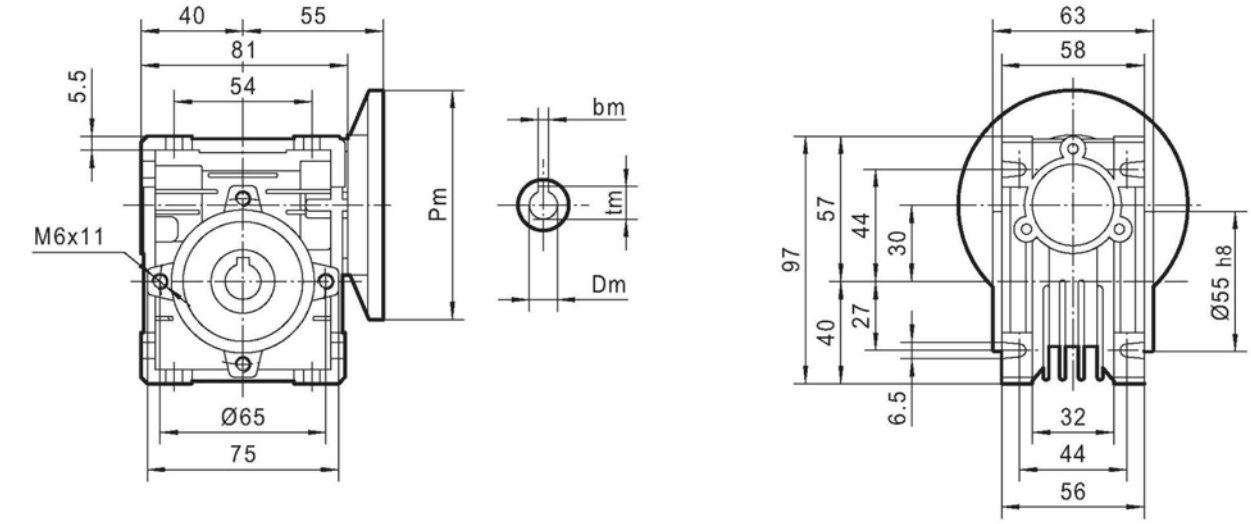

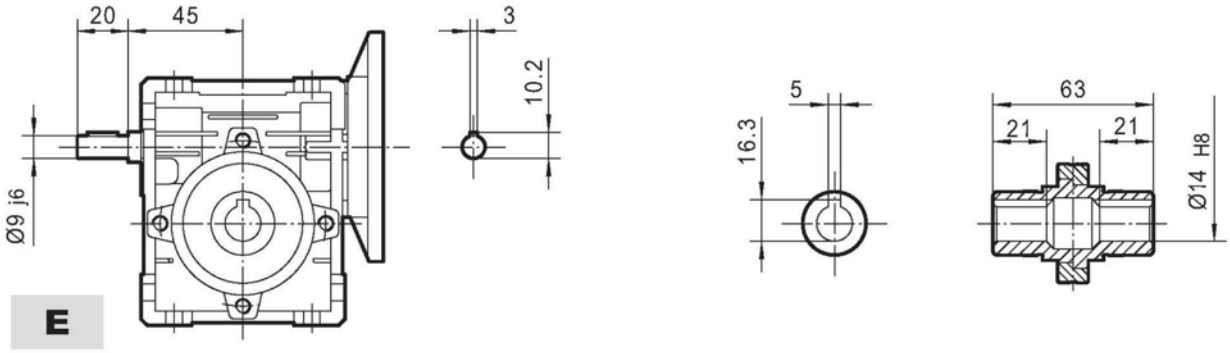

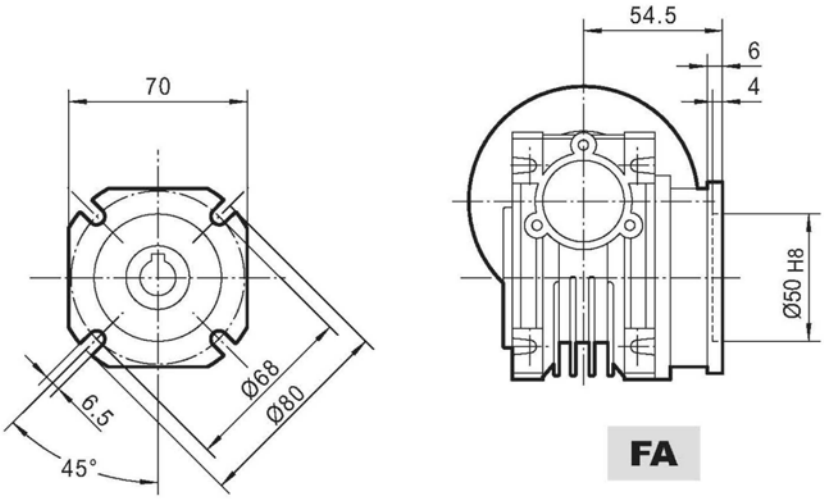

PAM IEC	P_m	D_m E8	b_m	t_m
63B5	140	11	4	12.8
56B5	120	9	3	10.4
63B14	90	11	4	12.8
56B14	80	9	3	10.4

Waga - 1,2 kg