РУКОВОДСТВО ПОЛЬЗОВАТЕЛЯ

ВУТ/ВУЭ 200 В(Б) ЕС
ВУТ/ВУЭ 250 В(Б) ЕС

Приточно-вытяжная вентиляционная установка
с рекуперацией тепла / тепла и влаги

VENTS

СОДЕРЖАНИЕ

Требования безопасности 2
Назначение 4
Комплект поставки 4
Структура условного обозначения 4
Технические характеристики 5
Устройство и принцип работы 6
Монтаж и подготовка к работе 8
Отвод конденсата 11
Подключение к электросети 12
Управление установкой 15
Техническое обслуживание 16
Устранение неисправностей 17
Правила хранения и транспортировки 18
Гарантия изготовителя 18
Свидетельство о приемке..... 19
Информация о продавце 19
Свидетельство о подключении 19
Гарантийный талон 19

Руководство пользователя объединено с техническим описанием, инструкцией по эксплуатации и паспортом, содержит сведения по установке и монтажу приточно-вытяжной вентиляционной установки с рекуперацией тепла/тепла и влаги серии ВУТ/ВУЭ В(Б) ЕС (далее по тексту — установка, в разделах «Требования безопасности», «Гарантии изготовителя», предупреждающих и информационных блоках — изделие).

ТРЕБОВАНИЯ БЕЗОПАСНОСТИ

Перед началом эксплуатации и монтажом изделия внимательно ознакомьтесь с руководством пользователя.

При монтаже и эксплуатации изделия должны выполняться требования руководства, а также требования всех применимых местных и национальных строительных, электрических и технических норм и стандартов.

Обязательно ознакомьтесь с предупреждениями в руководстве, поскольку они содержат сведения, касающиеся вашей безопасности.

Несоблюдение правил и предупреждений руководства может привести к травме пользователя или повреждению изделия.

После прочтения руководства пользователя сохраняйте его в течение всего времени использования изделия.

При передаче управления другому пользователю обязательно обеспечьте его руководством.

Значение символов, применяемых в руководстве:

ВНИМАНИЕ!

ЗАПРЕЩАЕТСЯ!

МЕРЫ ПРЕДОСТОРОЖНОСТИ ПРИ МОНТАЖЕ И ЭКСПЛУАТАЦИИ ИЗДЕЛИЯ

- При монтаже изделия обязательно отключите сеть электропитания.

- Соблюдайте осторожность при распаковке изделия.

- Не прокладывайте сетевой шнур изделия вблизи отопительного/ нагревательного оборудования.

- Соблюдайте технику безопасности во время работы с электроинструментом при монтаже изделия.

- Не используйте поврежденное оборудование и проводники при подключении изделия к электросети.

- Не эксплуатируйте изделие за пределами диапазона температур, указанных в руководстве пользователя.
- Не эксплуатируйте изделие в агрессивной и взрывоопасной среде.

- Не прикасайтесь мокрыми руками к устройствам управления.
- Не производите монтаж и техническое обслуживание изделия мокрыми руками.

- Не мойте изделие водой.
- Избегайте попадания воды на электрические части изделия.

- Не допускайте детей к эксплуатации изделия.

- При техническом обслуживании изделия отключите его от сети питания.

- Не храните вблизи изделия взрывоопасные и легковоспламеняющиеся вещества.

- При появлении посторонних звуков, запаха, дыма отключите изделие от сети питания и обратитесь в сервисный центр.

- Не открывайте изделие во время работы.

- Не направляйте поток воздуха от изделия на источники открытого огня.

- Не перекрывайте воздушный канал во время работы изделия.

- При длительной эксплуатации изделия время от времени проверяйте надежность монтажа.

- Не садитесь на изделие и не ставьте на него другие предметы.

- Используйте изделие только по его прямому назначению.

ПО ОКОНЧАНИИ СРОКА СЛУЖБЫ ИЗДЕЛИЕ ПОДЛЕЖИТ ОТДЕЛЬНОЙ УТИЛИЗАЦИИ.
НЕ УТИЛИЗИРУЙТЕ ИЗДЕЛИЕ ВМЕСТЕ С НЕОТСОРТИРОВАННЫМИ ГОРОДСКИМИ ОТХОДАМИ.

НАЗНАЧЕНИЕ

Установка представляет собой устройство по сбережению тепловой энергии посредством рекуперации тепла/тепла и влаги и является одним из элементов энергосберегающих технологий помещений. Установка является комплектующим изделием и не подлежит автономной эксплуатации.

Установка предназначена для создания воздухообмена посредством механической вентиляции в частных домах, офисах, гостиницах, кафе, конференц-залах и других бытовых и общественных помещениях, а также рекуперации тепловой энергии удаляемого из помещения воздуха для подогрева приточного очищенного воздуха.

ИЗДЕЛИЕ НЕ ПРЕДНАЗНАЧЕНО ДЛЯ ИСПОЛЬЗОВАНИЯ ДЕТЬМИ, ЛИЦАМИ СО СНИЖЕННЫМИ СЕНСОРНЫМИ ИЛИ УМСТВЕННЫМИ СПОСОБНОСТЯМИ, А ТАКЖЕ ЛИЦАМИ, НЕ ПОДГОТОВЛЕННЫМИ СООТВЕТСТВУЮЩИМ ОБРАЗОМ.

К РАБОТАМ С ИЗДЕЛИЕМ ДОПУСКАЮТСЯ СПЕЦИАЛИСТЫ ПОСЛЕ СООТВЕТСТВУЮЩЕГО ИНСТРУКТАЖА.

ИЗДЕЛИЕ ДОЛЖНО БЫТЬ УСТАНОВЛЕНО В МЕСТАХ, ИСКЛЮЧАЮЩИХ САМОСТОЯТЕЛЬНЫЙ ДОСТУП ДЕТЕЙ.

Перемещаемый воздух не должен содержать горючих или взрывных смесей, химически активных испарений, липких веществ, волокнистых материалов, крупной пыли, сажи, жиров или сред, которые способствуют образованию вредных веществ (яды, пыль, болезнетворные микроорганизмы).

КОМПЛЕКТ ПОСТАВКИ

Наименование	Количество
Установка	1 шт.
Руководство пользователя	1 шт.
Руководство пользователя панели управления	1 шт.
Панель управления	1 шт.
Дренажный патрубок	1 шт.
Кронштейн	1 шт.
Упаковочный ящик	1 шт.

СТРУКТУРА УСЛОВНОГО ОБОЗНАЧЕНИЯ

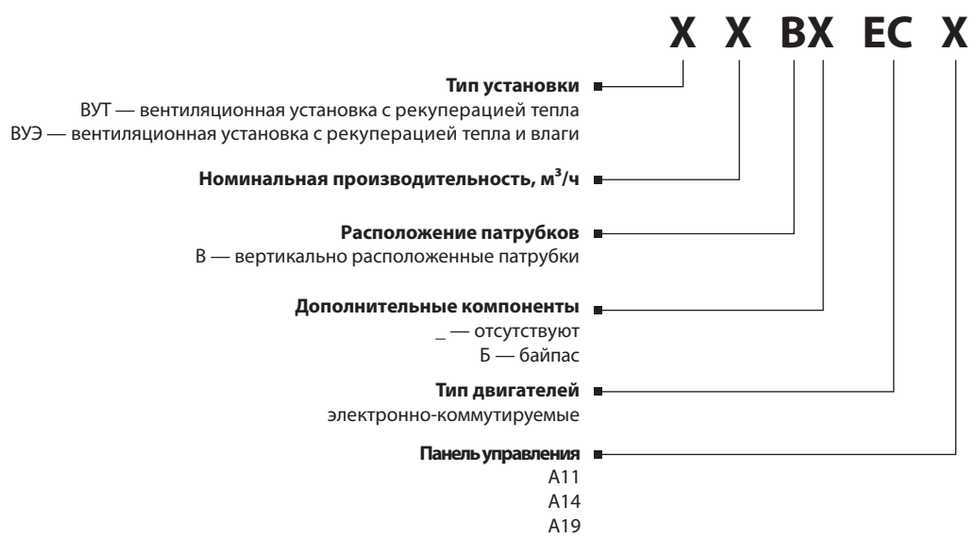

ТЕХНИЧЕСКИЕ ХАРАКТЕРИСТИКИ

Установка предназначена для работы в помещении при температуре окружающего воздуха от +1 ˚С до + 40 ˚С и относительной влажности до 80 %.

По типу защиты от поражения электрическим током установка относится к приборам класса 1 по ГОСТ 12.2.007.0-75.

Степень защиты установки, подключенной к воздуховодам — IP22, двигателей установки — IP44.

Конструкция установки постоянно совершенствуется, поэтому некоторые модели могут незначительно отличаться от описанных в данном руководстве.

Параметр	ВУТ/ВУЭ 200 В ЕС	ВУТ/ВУЭ 200 ВБ ЕС	ВУТ/ВУЭ 250 В ЕС	ВУТ/ВУЭ 250 ВБ ЕС
Напряжение питания установки, В / 50(60) Гц	1~ 230			
Ток установки, А	0,81			
Максимальная мощность установки, Вт	130		101	
Максимальный расход воздуха, м^3/ч	260		290	
Частота вращения, мин$^{-1}$	2050			
Уровень звукового давления на расст. 3 м, дб(А)	24		25	
Температура перемещаемого воздуха, ˚С	от -25 до +60			
Материал корпуса	сталь окрашенная			
Изоляция	25 мм, мин. вата		30 мм, мин. вата	
Вытяжной фильтр	G3		G4	
Приточный фильтр	G3 (опционально F8)		G4, F7	
Тип рекуператора	противоточный			
Материал рекуператора	полистирол / энтальпийная мембрана			
Диаметр подключаемого воздуховода, мм	Ø 125	Ø 125	Ø 160	Ø 160
Эффективность рекуперации тепла, %	83-98/74-94		85-94/77-90	
Вес, кг	45	45	51	51

Габаритные и присоединительные размеры, мм

ВУТ/ВУЭ 200 В(Б) ЕС

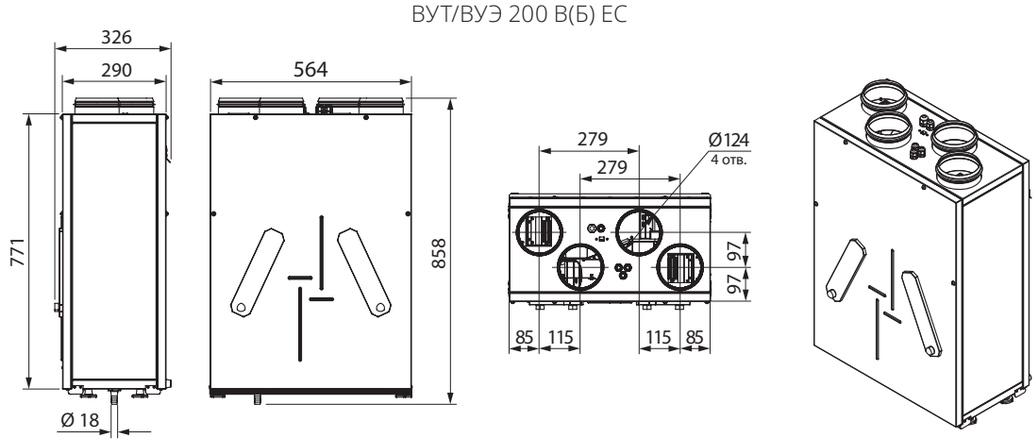

ВУТ/ВУЭ 250 В(Б) ЕС

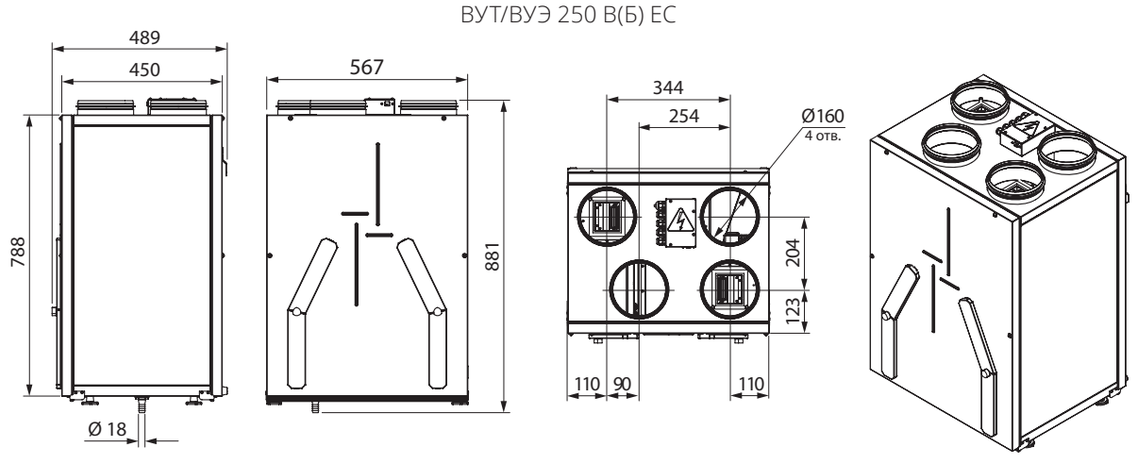

ВНИМАНИЕ! Технические характеристики и размеры панели управления, идущей в комплекте с установкой указаны в «Руководстве пользователя» панели.

УСТРОЙСТВО И ПРИНЦИП РАБОТЫ

ВУТ/ВУЭ 200 В(Б) ЕС

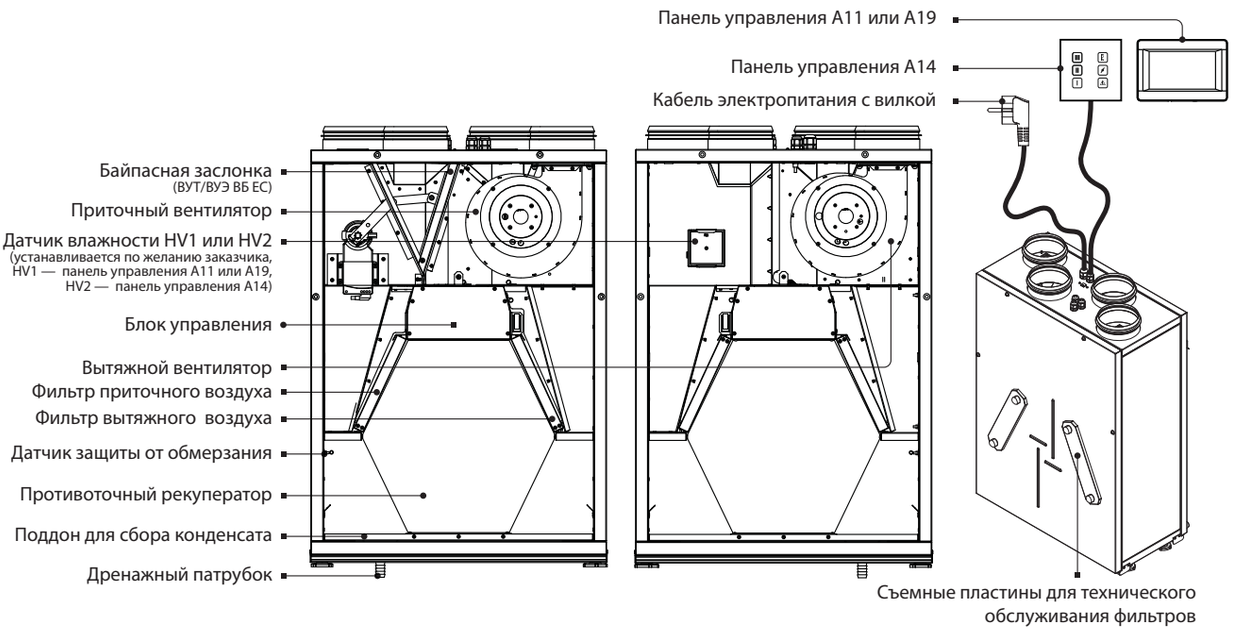

ВУТ/ВУЭ 250 В(Б) ЕС

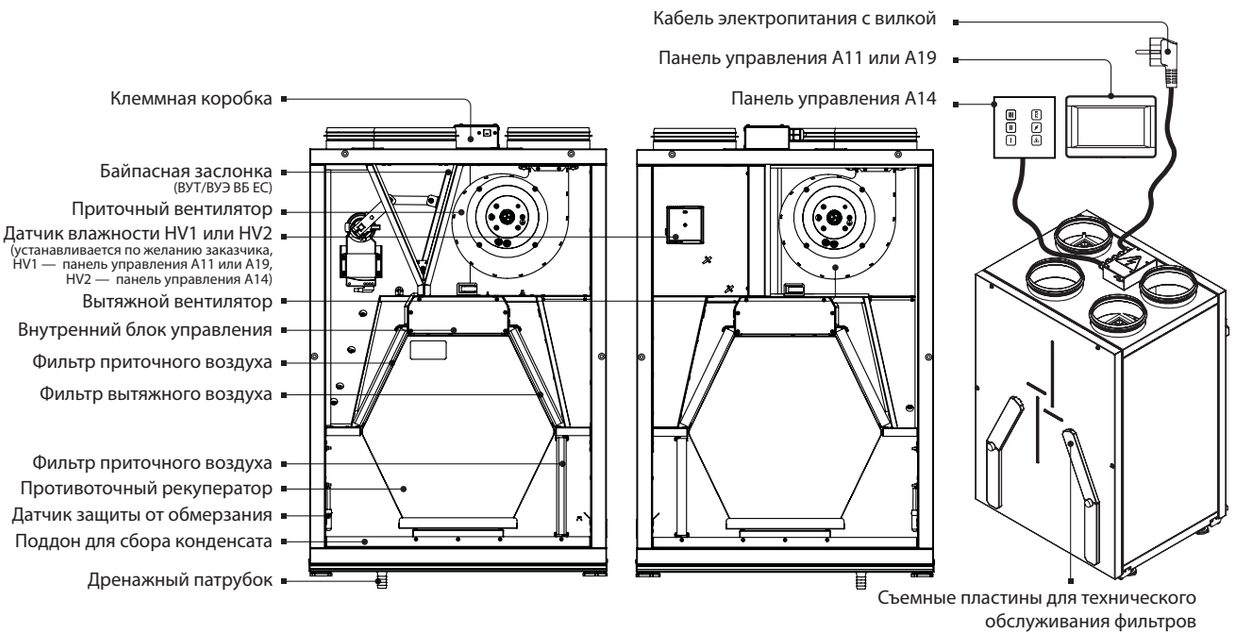

- Корпус установки изготовлен из жестко закрепленных между собой панелей. Панели представляют собой конструкцию из листа окрашенной стали и оцинкованного листа с расположенным между ними тепло- и звукоизоляционным слоем минеральной ваты.
- Фронтальная панель установки оборудована съемными пластинами для замены фильтров.
- В установке предусмотрена смена стороны обслуживания.
- В установке с рекуперацией тепла в процессе работы из-за разницы температур приточного и вытяжного воздуха образуется конденсат, который собирается в поддоне и удаляется оттуда через дренажный патрубок.
- В установке с рекуперацией тепла и влаги отвод конденсата не требуется.
- Подключение установки к электросети, а также подключение внешних устройств осуществляется в блоке управления и/или в клеммной коробке в зависимости от модели установки.
- Управление установкой осуществляется при помощи панели управления и программного обеспечения (ПО), позволяющего менять настройки рабочих параметров установки. Разъем USB для подключения установки к ПК или ноутбуку расположен на корпусе установки. ПО доступно для скачивания на нашем сайте: http://vents.ua/images/cat/812_2902_cat_file.rar.

РАБОТА УСТАНОВКИ ПО ПОКАЗАНИЯМ ДАТЧИКА ВЛАЖНОСТИ

Установка автоматически, по показаниям датчика влажности удаляет из помещения воздух с уровенем влажности, превышающим заданное значение.

В зависимости от модели установка оборудована комнатным датчиком влажности, встроенным в панель управления A11, A19, или датчиком влажности в вытяжном канале установки, который устанавливается и подключается производителем по желанию заказчика, не входит в комплект поставки и приобретается отдельно.

В установке с панелью управления A11 или A19 необходимо в меню панели управления выбрать датчик по показаниям которого будет работать установка: см. «Руководство пользователя» панели — «Инженерное меню», «Дополнительные опции», «ВЫБОР ДАТЧИКА ВЛАЖНОСТИ»:
«1» — комнатный датчик, встроен в панель управления;
«2» — датчик установлен в вытяжном канале установки.

Для автоматической работы установки по показаниям выбранного в панели управления датчика необходимо активировать режим «АВТО». В режиме «АВТО» при достижении заданного уровня влажности воздуха, удаляемого из помещения, установка увеличивает скорость работы. При понижении уровня влажности ниже установленного значения установка понижает скорость работы. В режиме «АВТО» максимальная скорость работы установки — 100 %, минимальная скорость — 25 %.

В установке с панелью управления A14 при достижении заданного уровня влажности воздуха, удаляемого из помещения, скорость работы установки автоматически увеличивается, максимальная скорость работы — 100 %. При понижении уровня влажности ниже установленного значения установка возвращается к предыдущему режиму работы.

РЕЖИМЫ РАБОТЫ УСТАНОВКИ

В зависимости от модели установки в ее конструкции предусмотрен обводной канал с байпасной заслонкой. Заслонка с электроприводом открывает или закрывает канал в зависимости от режима работы установки. Открытый обводной канал направляет приточный воздух в обход рекуператора. Если обводной канал закрыт, то приточный воздух проходит через рекуператор.

■ Рекуперация

Теплый загрязненный воздух из помещения поступает в установку, очищается в вытяжном фильтре, далее воздух проходит через рекуператор и при помощи вытяжного вентилятора удаляется на улицу.

Чистый холодный воздух с улицы по воздуховоду поступает в установку, где он очищается в приточном фильтре. Далее воздух проходит через рекуператор и при помощи приточного вентилятора подается в помещение.

Приточный воздух в рекуператоре нагревается за счет передачи холодному воздуху с улицы тепловой энергии, извлекаемой из теплого вытяжного воздуха. При этом воздушные потоки не перемешиваются. Рекуперация тепла обеспечивает уменьшение потерь тепловой энергии, что приводит к уменьшению затрат на обогрев помещений в холодный период года.

■ Оттаивание

Для защиты рекуператора от обмерзания в холодное время года в установке предусмотрен режим оттаивания по показаниям датчика температуры защиты рекуператора от обмерзания. Датчик расположен в вытяжном канале после рекуператора. Установка переходит в режим оттаивания при температуре вытяжного воздуха +3 ˚С. После повышения температуры установка возвращается к предыдущему режиму.

В установках с панелями управления A11 или A19 режим оттаивания необходимо активировать, см. «Руководство пользователя» панели — «ИНЖЕНЕРНОЕ МЕНЮ», «ДОПОЛНИТЕЛЬНЫЕ ОПЦИИ». Выберите необходимую опцию в зависимости от модели установки и измените ее текущее состояние для активации режима оттаивания:

- Для установок с байпасной заслонкой в опции «РЕЖИМ РАБОТЫ BYPASS» выберите «ВКЛ».
- Для установок без нагревателя в опции «ОТКЛ. ПРИТОЧНОГО ВЕНТИЛЯТОРА» выберите «ВКЛ».
- Для установок с нагревателем(ми) в опции «УПРАВЛЕНИЕ НАГРЕВОМ» выберите «ВКЛ».

В установках с панелью управления A14 оттаивание осуществляется автоматически при помощи отключения приточного вентилятора, активация режима не требуется.

■ Без рекуперации (проветривание)

Воздух, удаляемый из помещения, направляется в обход рекуператора по обводному каналу. Канал открывается при помощи байпасной заслонки. Температура воздуха, поступающего с улицы, не меняется.

НАПРАВЛЕНИЕ ДВИЖЕНИЯ ВОЗДУШНОГО ПОТОКА

Ниже показано направление движения воздушного потока в зависимости от режима работы установки на примере ВУТ/ВУЭ 200 В(Б) ЕС.

Рекуперация	Оттаивание		Без рекуперации
	Приточный вентилятор отключен	Обводной канал закрыт байпасной заслонкой	Обводной канал закрыт байпасной заслонкой
ВУТ/ВУЭ 200 В(Б) ЕС ВУТ/ВУЭ 250 В(Б) ЕС	ВУТ/ВУЭ 200 В ЕС ВУТ/ВУЭ 250 В ЕС	ВУТ/ВУЭ 200 ВБ ЕС ВУТ/ВУЭ 250 ВБ ЕС	ВУТ/ВУЭ 200 ВБ ЕС ВУТ/ВУЭ 250 ВБ ЕС
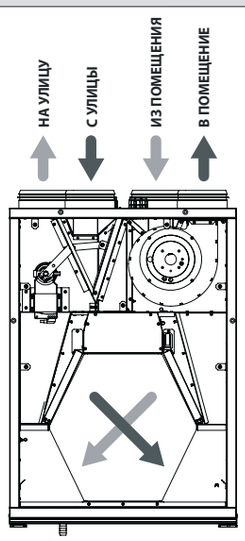	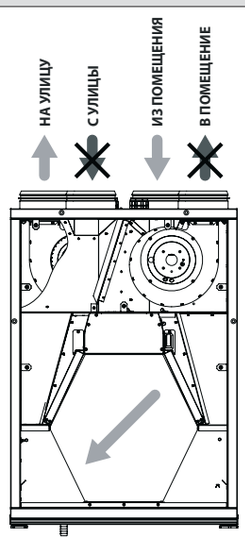	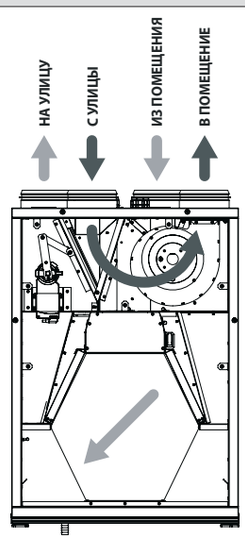	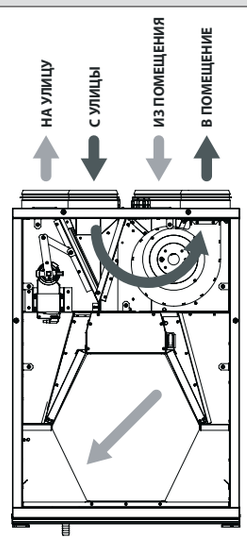

МОНТАЖ И ПОДГОТОВКА К РАБОТЕ

МОНТАЖ УСТАНОВКИ ДОЛЖЕН ПРОВОДИТЬСЯ КВАЛИФИЦИРОВАННЫМ СПЕЦИАЛИСТОМ, ПРОШЕДШИМ СООТВЕТСТВУЮЩЕЕ ОБУЧЕНИЕ И ИМЕЮЩИМ НЕОБХОДИМЫЕ ИНСТРУМЕНТЫ И МАТЕРИАЛЫ.

МОНТАЖ ДАТЧИКА ВЛАЖНОСТИ В ВЫТЯЖНОМ КАНАЛЕ УСТАНОВКИ

ВНИМАНИЕ!
Датчик влажности в вытяжном канале установки должен быть установлен и подключен до монтажа установки.

Последовательность монтажа датчика HV1 для установки с панелью управления A11 или A19:

- Открутите винты на панели со стороны вытяжного патрубка и снимите ее.
- Установите датчик на крепление.
- Соедините разъем датчика и разъем с кабелем, идущий от блока управления. Разъем установлен изготовителем.

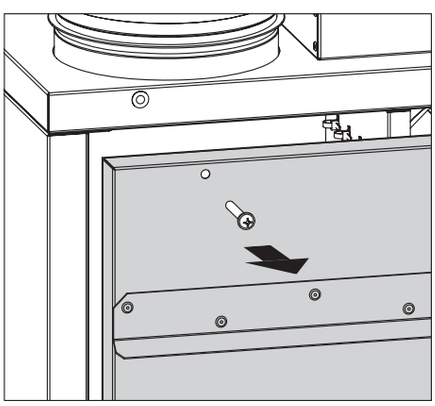

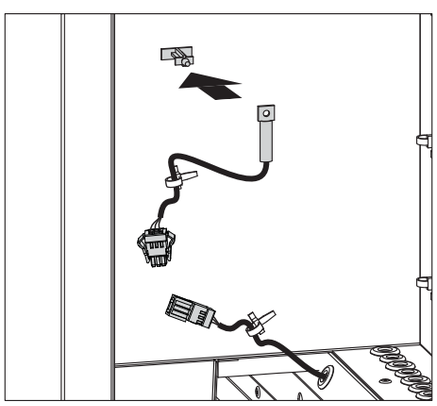

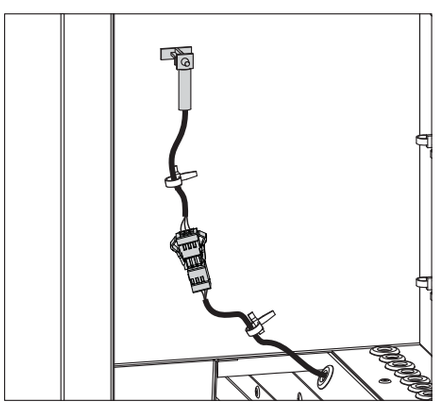

Последовательность монтажа датчика HV2 для установки с панелью управления A14:

- Отвинтите винты на панели со стороны вытяжного патрубка и снимите ее.
- Установите датчик влажности в крепление.
- Соедините разъем датчика и разъем с кабелем, идущий от блока управления. Разъем установлен изготовителем.

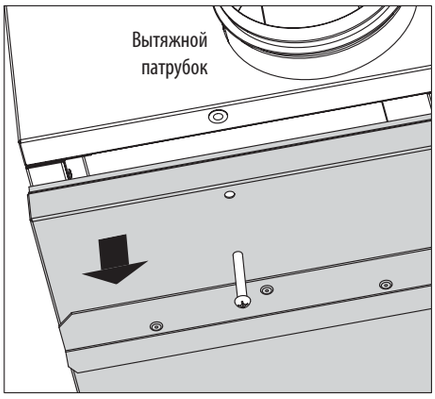

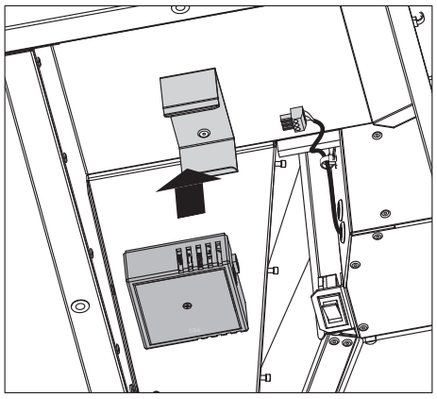

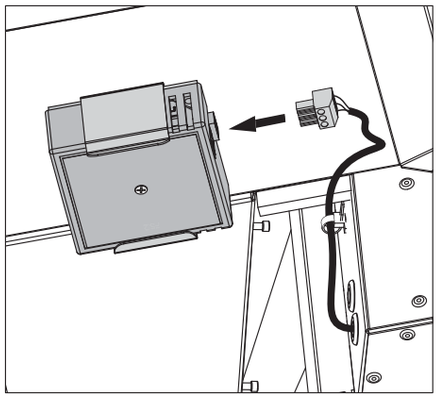

СМЕНА СТОРОНЫ ОБСЛУЖИВАНИЯ

- Отвинтите винты на фронтальной панели со стороны обслуживания и на панели с обратной стороны установки.
- Снимите панели, поменяйте их местами и закрепите на корпусе при помощи винтов.

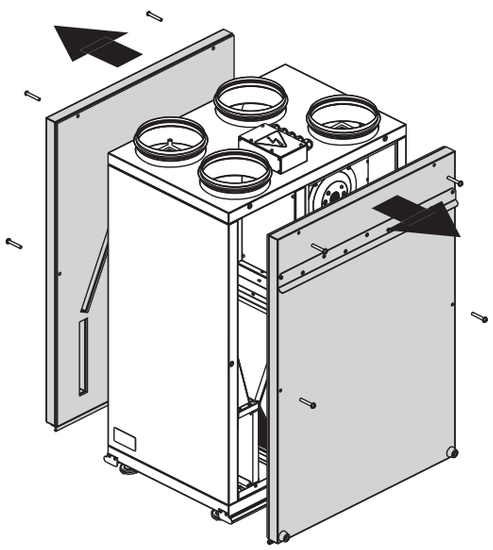

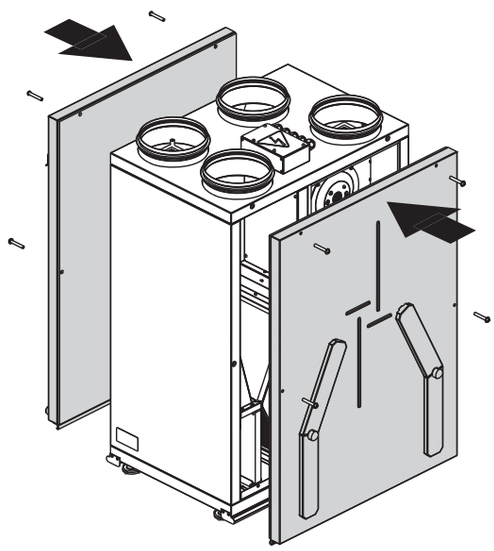

Примечание: смена стороны обслуживания показана на примере ВУТ/ВУЭ 250 В(Б) ЕС.

МОНТАЖ УСТАНОВКИ

Для обеспечения оптимальной производительности установки и уменьшения аэродинамических потерь, связанных с турбулентностью воздушного потока, присоедините прямой участок воздуховода к патрубкам с обеих сторон установки.

Минимальная рекомендуемая длина прямых участков:

- 1 диаметр воздуховода со стороны входа воздуха;
- 3 диаметра со стороны выхода.

При отсутствии или небольшой длине воздуховодов на одном или нескольких патрубках установки необходимо защитить внутренние части установки от проникновения посторонних предметов. Например, установите решетку или другое защитное устройство с размером ячеек не более 12,5 мм для предотвращения свободного доступа к вентиляторам.

При проведении монтажа обеспечьте доступ к установке для проведения работ по обслуживанию или ремонту. Стена для монтажа установки должна быть ровной. Монтаж установки на неровной поверхности приводит к перекосу корпуса установки и может препятствовать надлежащей эксплуатации.

Настенный монтаж установки

Крепежные изделия для настенного монтажа установки не входят в комплект поставки, приобретаются отдельно. При подборе крепежа необходимо учитывать материал монтажной поверхности и вес установки (см. «Технические характеристики» установки). Подбор крепежа для монтажа установки должен проводить специалист сервисной службы.

Закрепите настенный кронштейн на необходимом уровне. Навесьте установку на кронштейн.

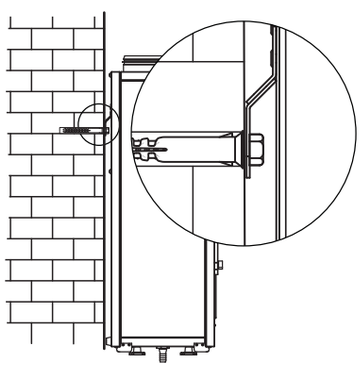

Напольный монтаж установки

Поставьте установку на заранее подготовленные опоры высотой не менее 150 мм для обеспечения достаточного доступа для подключения дренажного патрубка к сифону и монтажа системы отвода конденсата.

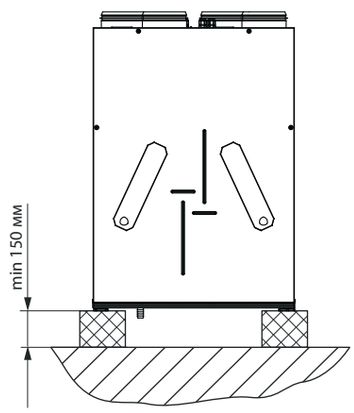

Примечание: монтаж показан на примере ВУТ/ВУЭ 200 В(Б) ЕС.

МОНТАЖ И ПОДКЛЮЧЕНИЕ НАГРЕВАТЕЛЕЙ К УСТАНОВКЕ С ПАНЕЛЬЮ УПРАВЛЕНИЯ A19

Нагреватели НКП и НКД не входят в комплект поставки, приобретаются отдельно.

Нагреватели рассчитаны на работу в сети однофазного переменного тока 230 В / 50 (60) Гц.

Подключение нагревателей НКП и НКД к установке предусмотрено как по отдельности, так и вместе.

Для подключения нагревателей необходимо снять с соответствующих внешних разъемов на установке заглушки, установленные изготовителем.

ВНИМАНИЕ!

- Не снимайте заглушки с внешних разъемов до подключения нагревателей к установке.
- Обязательно установите заглушку в разъём после демонтажа кабеля, соединяющего нагреватель с установкой.
- В случае подключения только одного из нагревателей не снимайте заглушку с разъема, который не используется.
- Если по каким-либо причинам заглушки на разъемах, которые не используются, отсутствуют, то при подключении к электросети установка не включится, а на панели управления будут отображены следующие ошибки: НКП — DI1, DI3, НКД — DI1, DI3, TE5. Для устранения этих ошибок необходимо отключить установку от электросети и поставить заглушки.

Нагреватель НКП монтируется в воздуховод, соединяемый с приточным патрубком установки со стороны улицы.

Нагреватель и установка соединяются кабелем с разъемами DB-9M через внешние разъемы DB-9F на установке и нагревателе.

Нагреватель НКД монтируется в воздуховод, соединяемый с приточным патрубком установки со стороны помещения. Датчик температуры TE5 устанавливается в приточном канале после нагревателя на расстоянии не менее 1 м от нагревателя.

Нагреватель и установка соединяются кабелем с разъемами DB-15M через внешние разъемы DB-15F на установке и нагревателе.

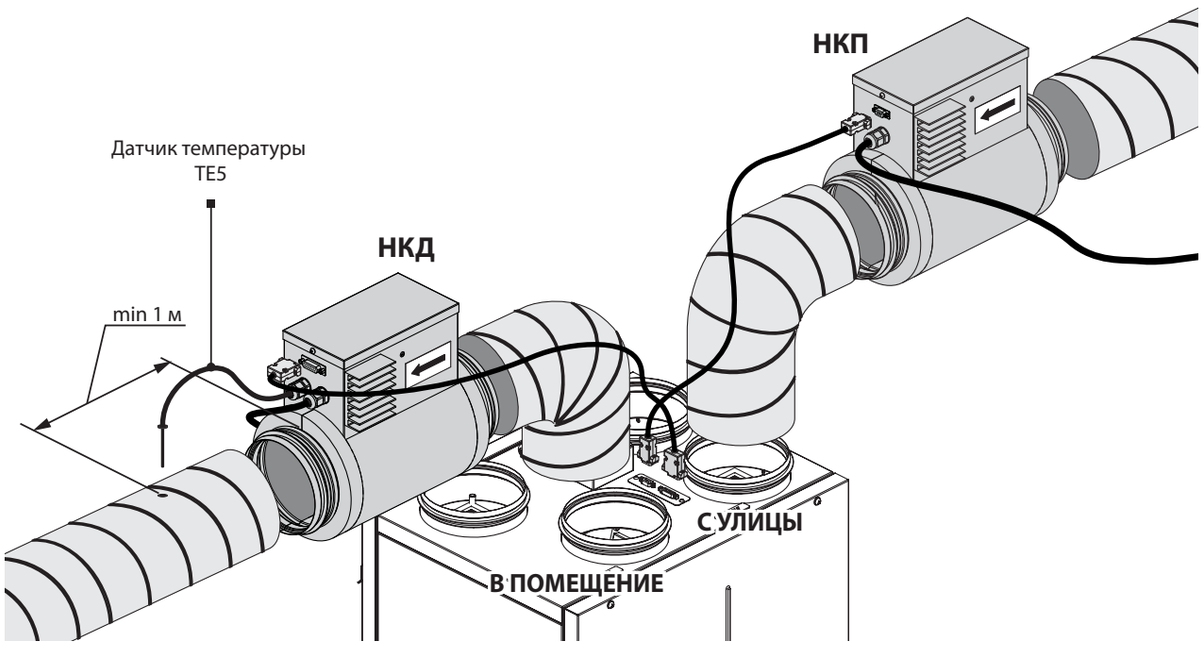

ОТВОД КОНДЕНСАТА

В установках с рекуперацией тепла ВУТ В(Б) ЕС необходим отвод конденсата.

Отверстие для дренажного патрубка находится снизу установки. Удалите заглушку из отверстия, откройте сервисную панель и установите дренажный патрубок из комплекта поставки в отверстие, затем соедините дренажный патрубок с канализационной системой, используя комплект сифона СГ-32 (приобретается отдельно). Трубы должны иметь уклон вниз не менее 3˚.

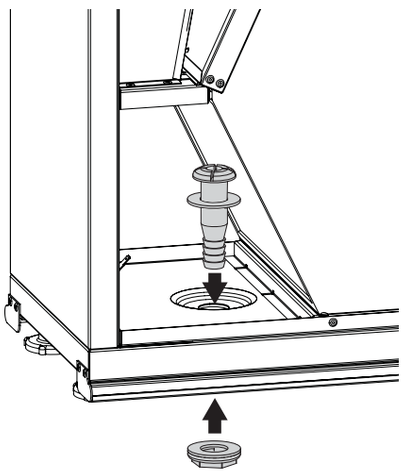

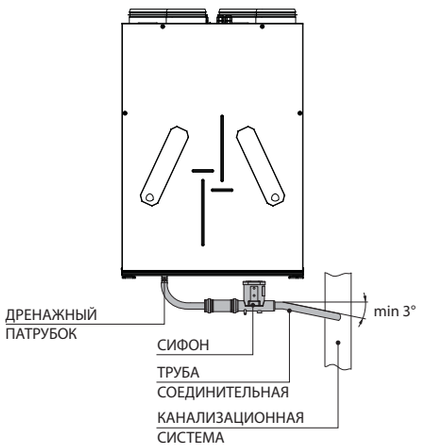

Примечание: установка дренажного патрубка показана на примере ВУТ 200 В(Б) ЕС.

ПОДКЛЮЧЕНИЕ К ЭЛЕКТРОСЕТИ

ПЕРЕД ПРОВЕДЕНИЕМ ЛЮБЫХ РАБОТ УСТАНОВКУ НЕОБХОДИМО ОТКЛЮЧИТЬ ОТ ИСТОЧНИКА ЭЛЕКТРОЭНЕРГИИ. ПОДКЛЮЧЕНИЕ УСТАНОВКИ К СЕТИ ДОЛЖЕН ОСУЩЕСТВЛЯТЬ КВАЛИФИЦИРОВАННЫЙ ЭЛЕКТРИК. НОМИНАЛЬНЫЕ ЗНАЧЕНИЯ ЭЛЕКТРИЧЕСКИХ ПАРАМЕТРОВ УСТАНОВКИ ПРИВЕДЕНЫ НА НАКЛЕЙКЕ ИЗГОТОВИТЕЛЯ.

ЛЮБЫЕ ИЗМЕНЕНИЯ ВО ВНУТРЕННЕМ ПОДКЛЮЧЕНИИ ЗАПРЕЩЕНЫ И ВЕДУТ К ПОТЕРЕ ПРАВА НА ГАРАНТИЮ.

ЗАПРЕЩАЕТСЯ ПРОКЛАДЫВАТЬ КАБЕЛЬ ПИТАНИЯ УСТАНОВОК В НЕПОСРЕДСТВЕННОЙ БЛИЗОСТИ ПАРАЛЛЕЛЬНО С КАБЕЛЕМ ПАНЕЛИ УПРАВЛЕНИЯ! ПРИ ПРОКЛАДКЕ КАБЕЛЯ ПАНЕЛИ УПРАВЛЕНИЯ НЕ ДОПУСКАЕТСЯ СМАТЫВАТЬ ЕГО ИЗЛИШКИ КОЛЬЦАМИ (В БУХТУ).

- Установка рассчитана на работу в однофазной электросети переменного тока 230 В / 50(60) Гц.
- Подключение установки к электросети осуществляется при помощи подключенного изготовителем кабеля электропитания с вилкой Euro Plug XP через встроенный в стационарную сеть электроснабжения автоматический выключатель с электромагнитным расцепителем.
- Номинальный ток автоматического выключателя должен быть не менее потребляемого установкой тока.
- Ток срабатывания автоматического выключателя должен соответствовать току потребления установки (см. «Технические характеристики»).
- Место установки автоматического выключателя должно обеспечивать свободный доступ для оперативного отключения установки.

ВНИМАНИЕ!

Нагреватели, входящие в состав установки, необходимо поодключить к электросети до подключения к электросети установки!

Подключение нагревателя(лей) к электросети (только для установки с панелью управления A19)

В установке с панелью управления A19 предусмотрено подключение нагревателя(лей). Если установка была подключена к электросети до подключения нагревателя(ей), на панели управления отображаются следующие ошибки: для НКП — DI1, DI3, для НКД — DI1, DI3, TE5. При возникновении этих ошибок необходимо отключить установку от электросети и включить повторно при включенном(ых) нагревателе(ях).

Подключение дополнительных внешних устройств

В установке предусмотрена опция подключения дополнительных внешних устройств. Дополнительно подключаемые устройства не входят в комплект поставки, заказываются отдельно. На схеме внешних подключений показаны пунктиром. Подключение устройств необходимо проводить при помощи изолированных прочных и термоустойчивых проводников (кабеля, проводов). Требования к кабелю подключения указаны в таблице.

Обозначение на схеме	Наименование	Тип кабеля	Максимальная длина кабеля	Примечание
CCU*	Фреоновый охладитель	2x0,75 мм^2	20 м	no
SM1*	Электропривод приточной заслонки	2x0,75 мм^2	20 м	LF 230
SM2*	Электропривод вытяжной заслонки	2x0,75 мм^2	20 м	LF 230
PK*	Контакт пульта пожарной сигнализации	2x0,75 мм^2	20 м	no
KH*	Контакт кухонной вытяжки	2x0,5 мм^2	20 м	no
P1	Панель управления	4x0,25 мм^2	10 м	
TE1	Датчик наружной температуры (внутри установки)			

*Не входит в состав изделия.

- **Подключение контакта системы автоматического пожаротушения PK (nc, c)**
  В установке с панелью управления A14 при подключении контакта системы автоматического пожаротушения уберите перемычку между клеммами PK. Подключение осуществляется при помощи нормально замкнутого сухого контакта, который при срабатывании по сигналу от пульта пожарной сигнализации размыкает цепь управления установкой и отключает электропитание.

  В установке с панелью управления A11, A19 (no, c) подключение осуществляется при помощи нормально разомкнутого сухого контакта, который при срабатывании по сигналу от пульта пожарной сигнализации замыкает цепь управления установкой и отключает электропитание.
- **Подключение контакта внешнего устройства управления, например, датчика CO_2 (no, c)**
  Подключите датчик CO_2 к клеммам NO и C. В этом случае подключение осуществляется при помощи нормально открытого сухого контакта, при замыкании которого установка переключается на максимальную скорость.
- **Подключение датчика влажности HV1 или HV2 (+U, 0-10V, Gnd)**
  Соедините разъем датчика влажности и разъем с кабелем (подключен изготовителем) от блока управления. Датчик не входит в комплект поставки, заказывается отдельно.
- **Подключение внешних заслонок приточной SM1 (L, N) и вытяжной SM2 (L, N)**
  Заслонки и электропривод в комплект поставки не входят, заказываются отдельно. Для подключения заслонок используйте электропривод типа LF 230 BELIMO с напряжением питания 230 В и двухпозиционной схемой управления.
- **Подключение кухонной вытяжки KH (no, c)**
  В установке с панелью управления A19 предусмотрено подключение кухонной вытяжки. При включении вытяжки (замыкании сухого контакта) установка переходит на максимальную скорость.

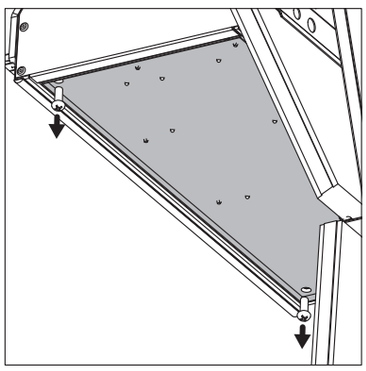

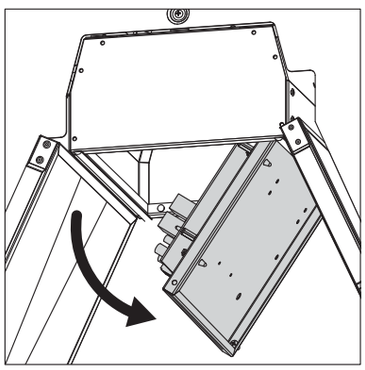

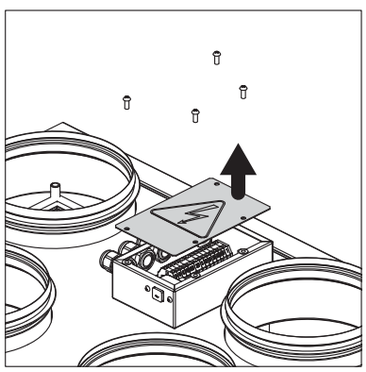

Доступ к блоку управления

- Открутите винты на фронтальной панели со стороны обслуживания и снимите ее.
- Извлеките рекуператор.
- Открутите винты, фиксирующие шасси, и отведите его вниз.

В ВУТ/ВУЭ 200 В(Б) ЕС оба клеммника X1 и X2 расположены на откидном шасси внутреннего блока управления.

В ВУТ/ВУЭ 250 В(Б) ЕС на откидном шасси расположен клеммник X1.

Доступ к клеммной коробке
(только для ВУТ/ВУЭ 250 В(Б) ЕС)

- Клеммник X2 находится в наружной клеммной коробке, раположенной на корпусе установки.
- Для доступа к клеммнику X2 открутите винты на клеммной коробке и снимите крышку.

СХЕМЫ ВНЕШНИХ ПОДКЛЮЧЕНИЙ

ВУТ/ВУЭ 200 В(Б) ЕС А14

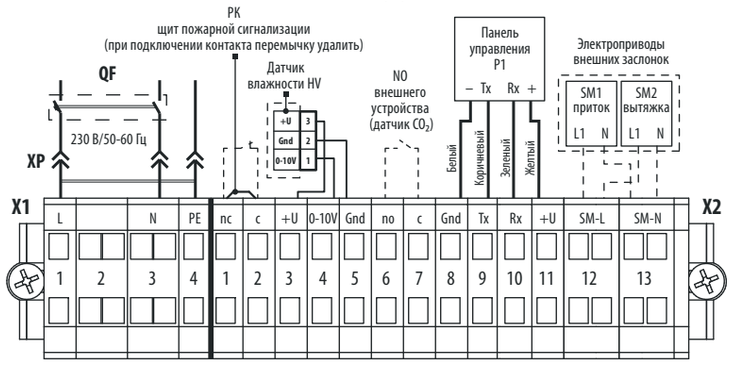

ВУТ/ВУЭ 250 В(Б) ЕС А14

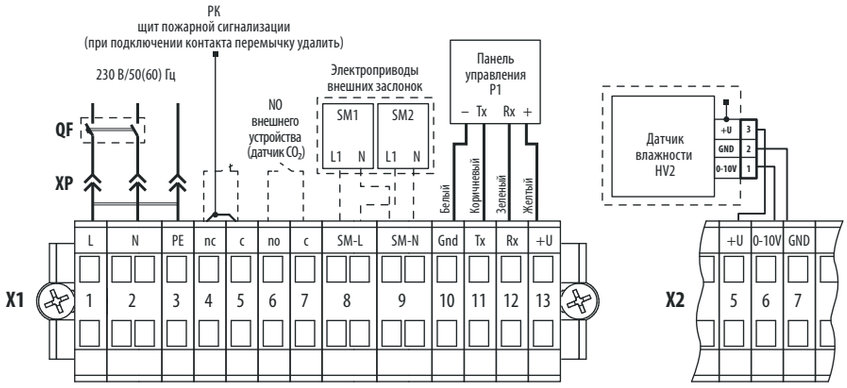

ВУТ/ВУЭ 200 В(Б) ЕС А11

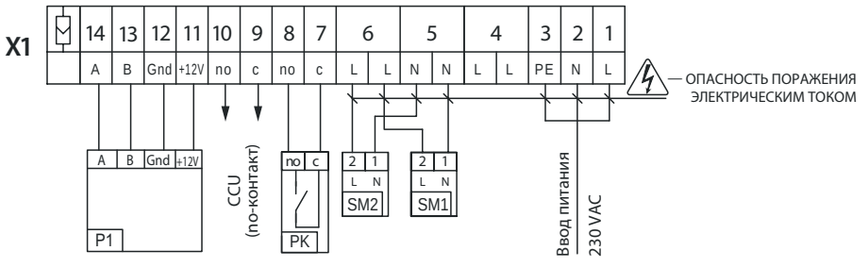

ВУТ/ВУЭ 250 В(Б) ЕС А19

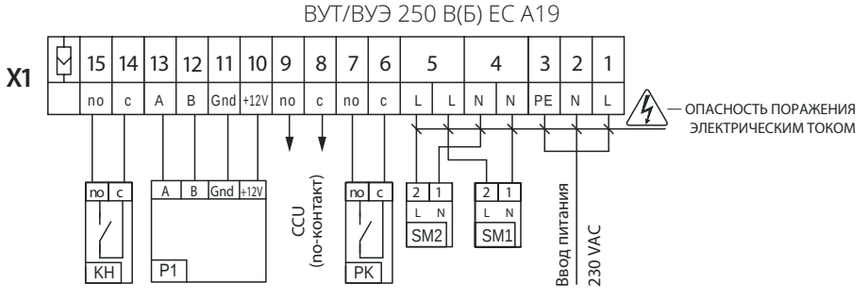

УПРАВЛЕНИЕ УСТАНОВКОЙ

Управление осуществляется при помощи панели управления A11, A14, или A19 в зависимости от модели установки (см. «Руководство пользователя» панели управления).

РАБОТА С ПРОГРАММНЫМ ОБЕСПЕЧЕНИЕМ

Для работы с предустановленным ПО (программным обеспечением) подключите установку к ноутбуку или компьютеру при помощи кабеля USB с разъемами Type A и Type B. Кабель USB не входит в комплект поставки.

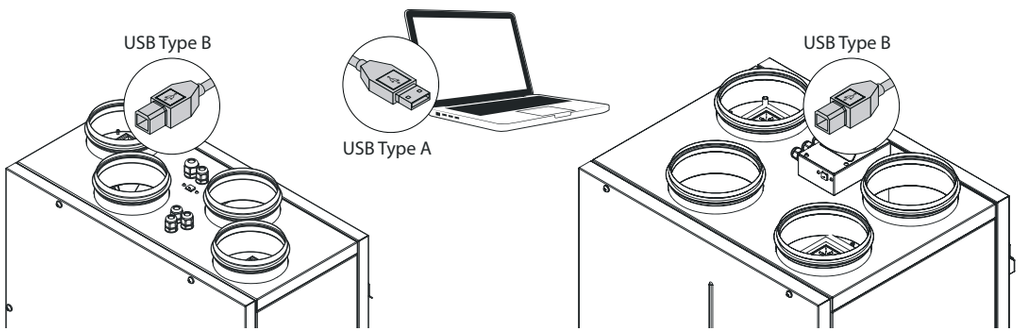

ВУТ/ВУЭ 200 В(Б) А14 ВУТ/ВУЭ 250 В(Б) А14

ПО позволяет изменять заводские настройки параметров установки:

Параметр	Заводская настройка	Диапазон регулирования
Нулевая скорость (Выкл.), %	0	0 - 100
Минимальная скорость, %	40	0 - 100
Средняя скорость, %	70	0 - 100
Максимальная скорость, %	100	0 - 100
Скорость при замыкании сухого контакта внешнего устройства, %	100	0 - 100
Периодичность очистки (замены) фильтров	2160 (3 месяца)	0 - 10000
Уровень влажности, %	60	30 - 80

В новых версиях ПО список настраиваемых параметров может расшириться.
Настройка, диагностика и обновление версии ПО проводится специалистом сервисной службы.
ПО доступно для скачивания на нашем сайте: http://vents.ua/images/cat/812_2902_cat_file.rar.

ТЕХНИЧЕСКОЕ ОБСЛУЖИВАНИЕ

ПЕРЕД ПРОВЕДЕНИЕМ ЛЮБЫХ РАБОТ ПО ТЕХНИЧЕСКОМУ ОБСЛУЖИВАНИЮ ОТКЛЮЧИТЕ УСТАНОВКУ ОТ ЭЛЕКТРОСЕТИ.

Техническое обслуживание установки необходимо проводить 3-4 раза в год. Техническое обслуживание включает в себя общую чистку установки и следующие работы:

1. Техническое обслуживание фильтров (3-4 раза в год).

Грязные фильтры повышают сопротивление воздуха, что приводит к уменьшению подачи приточного воздуха в помещение. Фильтры необходимо очищать по мере засорения, но не реже 3-4 раз в год.

Очистка фильтров F7, F8

Извлеките загрязненные фильтры из установки. Очистите фильтры при помощи пылесоса и поместите в установку на прежнее место. Фильтры необходимо заменить после двухразовой очистки. Для приобретения новых фильтров обратитесь к продавцу.

Очистка фильтров G4

Извлеките загрязненные фильтры из установки. Затем извлеките фильтры из рамок, сняв гибкие скобы, фиксирующие фильтры. Промойте фильтры водой и оставьте на просушку. После просушки соберите фильтры в обратном порядке и поместите в установку на прежнее место. Примечание: доступ к фильтрам показан на примере ВУТ/ВУЭ 250 В(Б) ЕС.

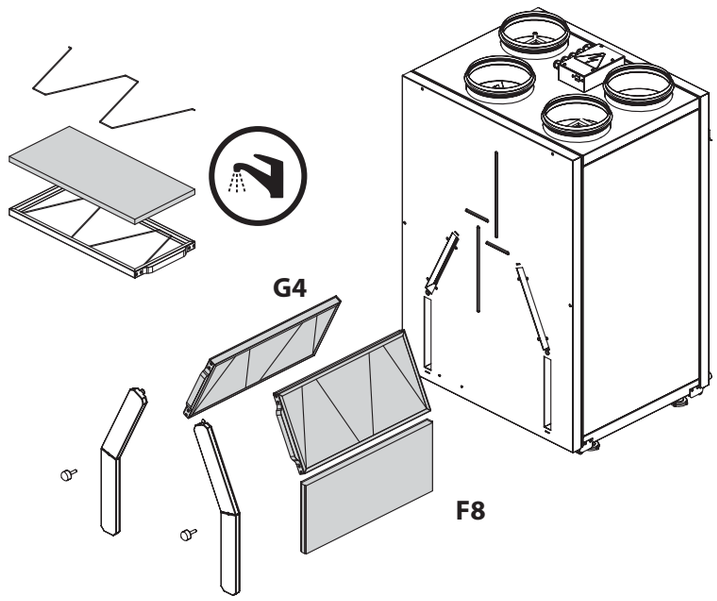

2. Техническое обслуживание рекуператора (1 раз в год).

Даже при регулярном техобслуживании фильтров на блоке рекуператора могут накапливаться пылевые отложения. Для поддержания высокой эффективности теплообмена необходимо регулярно очищать рекуператор.

Влажная очистка рекуператора

Извлеките загрязненный рекуператор из установки, промойте его теплым водным раствором жидкого нейтрального моющего средства, после чего сухой рекуператор поместите в установку на прежнее место.

Сухая очистка рекуператора

Извлеките загрязненный рекуператор из установки, очистите пылесосом с использованием щелевой насадки, затем поместите в установку на прежнее место. Примечание: доступ к рекуператору показан на примере ВУТ/ВУЭ 250 В(Б) ЕС.

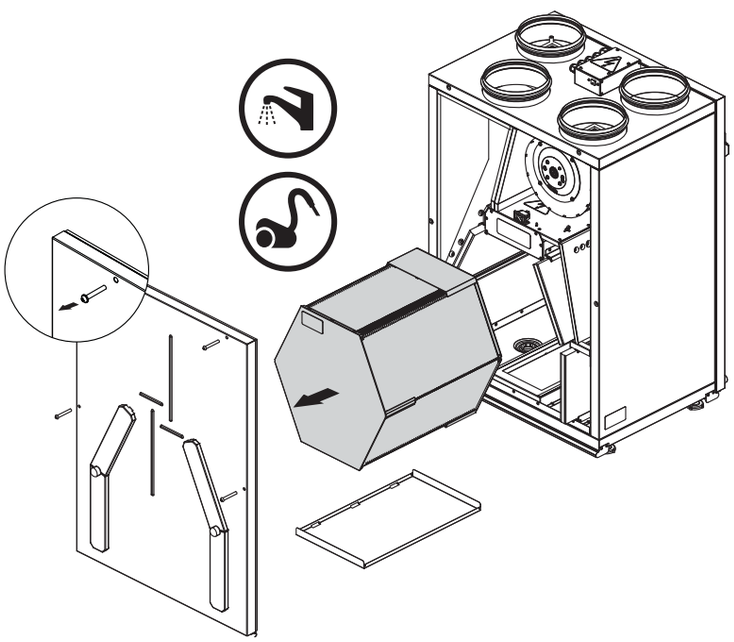

3. Техническое обслуживание вентиляторов (1 раз в год).

Даже при регулярном выполнении работ по техобслуживанию фильтров в вентиляторах могут накапливаться пылевые отложения, что приводит к уменьшению производительности установки и уменьшению подачи приточного воздуха в помещение.

Для очистки вентиляторов используйте ветошь или мягкую щетку. Не применяйте для очистки воду, агрессивные растворители, острые предметы и т. д. во избежание повреждения крыльчатки.

4. Техническое обслуживание дренажной системы (1 раз в год).

Дренаж конденсата (сливная магистраль) может засориться частицами грязи и пыли из вытяжного воздуха. Проверьте функционирование сливной магистрали, заполнив водой дренажный поддон внизу установки, очистите сифон и сливную магистраль по мере необходимости.

5. Техническое обслуживание системы воздуховодов (каждые 5 лет).

Даже при регулярном выполнении всех вышеуказанных работ по техобслуживанию установки внутри воздуховодов могут накапливаться пылевые отложения, что приводит к снижению производительности установки. Техническое обслуживание воздуховодов состоит в их периодической очистке или замене.

6. Техническое обслуживание блока управления (по мере необходимости).

Обслуживание блока управления должен проводить специалист, имеющий право самостоятельной работы с электроустановками напряжением до 1000 В, после изучения данного руководства.

УСТРАНЕНИЕ НЕИСПРАВНОСТЕЙ

Возникшая проблема	Вероятные причины	Способ устранения
Вентилятор (вентиляторы) не запускаются	Установка не подключена к электросети.	Удостоверьтесь, что установка правильно подключена к электросети, в обратном случае устраните ошибку подключения.
Низкий расход воздуха	Засорены фильтры, вентиляторы или рекуператор.	Очистите или замените фильтры; очистите вентиляторы и рекуператор.
	Система вентиляции засорена или повреждена.	Очистите компоненты вентиляционной системы. Замените поврежденные компоненты.
Шум, вибрация	Засорены крыльчатки вентилятора.	Очистите крыльчатки вентиляторов.
	Ослаблена затяжка винтовых соединений вентиляторов или корпуса.	Затяните крепежные винты вентиляторов или корпуса до упора.
Утечка воды	Сливная магистраль засорена, повреждена или неверно организована.	Очистите сливную магистраль. Проверьте уклон сливной магистрали, убедитесь, что сифон заполнен водой, а дренажные трубы защищены от замерзания.
На панели управления горит аварийный индикатор — ⚠	Потеря связи (обрыв кабеля или одного из проводов) между панелью управления и установкой.	Удостоверьтесь в целостности кабелей и проводов связи и питания между панелью управления и установкой с помощью измерительного прибора (мультиметра). Если самостоятельное устранение проблемы невозможно, обратитесь в сервисный центр!
	Неправильно выполнена укладка кабеля.	Удостоверьтесь что укладка кабеля выполнена в соответствии с требованиями, в обратном случае выполните укладку кабеля согласно требованиям.
Отображение ошибок DI1 или DI3 на экране панели управления, ошибки одинаковы для обоих нагревателей	Активирован режим нагрева в панели управления при неустановленном нагревателе.	Для устранения ошибок деактивируйте режим нагрева. Если ошибки отображаются после деактивации, обратитесь в сервисный центр.

ПРАВИЛА ХРАНЕНИЯ И ТРАНСПОРТИРОВКИ

Хранить установку необходимо в заводской упаковке в сухом вентилируемом помещении при температуре от +5 °С до +40 °С.

Наличие в складском помещении паров и примесей, вызывающих коррозию и нарушающих изоляцию и герметичность соединений, не допускается.

Для погрузочно-разгрузочных работ используйте соответствующую подъемную технику для предотвращения возможных повреждений установки. Во время погрузочно-разгрузочных работ выполняйте требования перемещений для данного типа грузов.

Транспортировать разрешается любым видом транспорта при условии защиты установки от атмосферных осадков и механических повреждений.

Транспортировка, погрузка и разгрузка должны производиться без резких толчков и ударов.

Не подвергайте изделие резким перепадам температур. Резкая смена температуры может вызвать конденсацию влаги внутри изделия и нарушить его работоспособность при включении.

После перевозки или хранения при отрицательных температурах изделие рекомендуется включать не ранее чем через 2 часа пребывания в рабочих условиях.

ГАРАНТИЯ ИЗГОТОВИТЕЛЯ

Изготовитель устанавливает гарантийный срок на изделие в течение 24 месяцев с даты продажи изделия через розничную торговую сеть при условии выполнения пользователем правил транспортировки, хранения, монтажа и эксплуатации изделия.

В случае появления нарушений в работе изделия по вине изготовителя в течение гарантийного срока пользователь имеет право на бесплатное устранение недостатков изделия посредством осуществления изготовителем гарантийного ремонта.

Гарантийный ремонт состоит в выполнении работ, связанных с устранением недостатков изделия, для обеспечения возможности использования такого изделия по назначению в течение гарантийного срока эксплуатации. Устранение недостатков осуществляется посредством замены или ремонта комплектующих изделия или отдельной составляющей части такого изделия.

Гарантийный ремонт не включает в себя:

- периодическое техническое обслуживание;
- монтаж/демонтаж изделия;
- настройку изделия.

Для проведения гарантийного ремонта пользователь должен предоставить изделие, руководство пользователя с отметкой о дате продажи и расчетный документ, подтверждающий факт покупки.

Модель изделия должна соответствовать модели, указанной в руководстве пользователя.

По вопросам гарантийного обслуживания обращайтесь к продавцу.

Гарантия изготовителя не распространяется на нижеприведенные случаи:

- непредоставление пользователем изделия в комплектности, указанной в руководстве пользователя, в том числе демонтаж пользователем комплектующих частей такого изделия;
- несоответствие модели, марки изделия данным, указанным на упаковке изделия и в руководстве пользователя;
- несвоевременное техническое обслуживание пользователем изделия;
- наличие внешних повреждений корпуса (повреждениями не являются внешние изменения изделия, необходимые для монтажа изделия) и внутренних узлов изделия;
- внесение в конструкцию изделия изменений или осуществление доработок изделия;
- замена и использование узлов, деталей и комплектующих частей такого изделия, не предусмотренных изготовителем;
- использование изделия не по назначению;
- нарушение пользователем правил монтажа изделия;
- нарушение пользователем правил управления изделием;
- подключение изделия к электрической сети с напряжением, отличным от указанного в руководстве пользователя;
- выход изделия из строя вследствие скачков напряжения в электрической сети;
- осуществление пользователем самостоятельного ремонта изделия;
- осуществление ремонта изделия лицами, не уполномоченными на то изготовителем;
- истечение гарантийного срока эксплуатации изделия;
- нарушение пользователем установленных правил перевозки изделия;
- нарушение пользователем правил хранения изделия;
- совершение третьими лицами противоправных действий по отношению к изделию;
- выход изделия из строя вследствие возникновения обстоятельств непреодолимой силы (пожар, наводнения, землетрясения, войны, военные действия любого характера, блокады);
- отсутствие пломб, если наличие таковых предусмотрено руководством пользователя;
- непредоставление руководства пользователя с отметкой о дате продажи;
- отсутствие расчетного документа, подтверждающего факт покупки изделия.

ВЫПОЛНЯЙТЕ ТРЕБОВАНИЯ ДАННОГО РУКОВОДСТВА ПОЛЬЗОВАТЕЛЯ ДЛЯ ОБЕСПЕЧЕНИЯ ДЛИТЕЛЬНОЙ БЕСПЕРЕБОЙНОЙ РАБОТЫ ИЗДЕЛИЯ.

ГАРАНТИЙНЫЕ ТРЕБОВАНИЯ ПОЛЬЗОВАТЕЛЯ РАССМАТРИВАЮТСЯ ПОСЛЕ ПРЕДЪЯВЛЕНИЯ ИМ ИЗДЕЛИЯ, ГАРАНТИЙНОГО ТАЛОНА, РАСЧЕТНОГО ДОКУМЕНТА И РУКОВОДСТВА ПОЛЬЗОВАТЕЛЯ С ОТМЕТКОЙ О ДАТЕ ПРОДАЖИ.

СВИДЕТЕЛЬСТВО О ПРИЕМКЕ

Тип изделия	Приточно-вытяжная вентиляционная установка с рекуперацией тепла / с рекуперацией тепла и влаги
Модель	☐ ВУТ / ☐ ВУЭ _____ В__ ЕС ___
Серийный номер	
Дата выпуска	
Соответствует техническим условиям ТУ У В.2.5-29.2-30637114-016:2008 и признана годной к эксплуатации.	
Клеймо приемщика	

ИНФОРМАЦИЯ О ПРОДАВЦЕ

Название магазина	
Адрес	
Телефон	
E-mail	
Дата покупки	

Изделие в полной комплектации с руководством пользователя получил, с условиями гарантии ознакомлен и согласен.
Подпись покупателя

Место для печати продавца

СВИДЕТЕЛЬСТВО О МОНТАЖЕ

Изделие установлено и подключено к электрической сети в соответствии с требованиями данного руководства пользователя.	
Название фирмы	
Адрес	
Телефон	
Ф. И. О. установщика	
Дата монтажа	**Подпись**

Работы по монтажу изделия соответствуют требованиям всех применимых местных и национальных строительных, электрических и технических норм и стандартов. Замечаний к работе изделия не имею.
Подпись

Место для печати установщика

ГАРАНТИЙНЫЙ ТАЛОН

Тип изделия	Приточно-вытяжная вентиляционная установка с рекуперацией тепла / с рекуперацией тепла и влаги
Модель	☐ ВУТ / ☐ ВУЭ _____ В__ ЕС А14
Серийный номер	
Дата выпуска	
Дата покупки	
Гарантийный срок	
Фирма-продавец	

Место для печати продавца