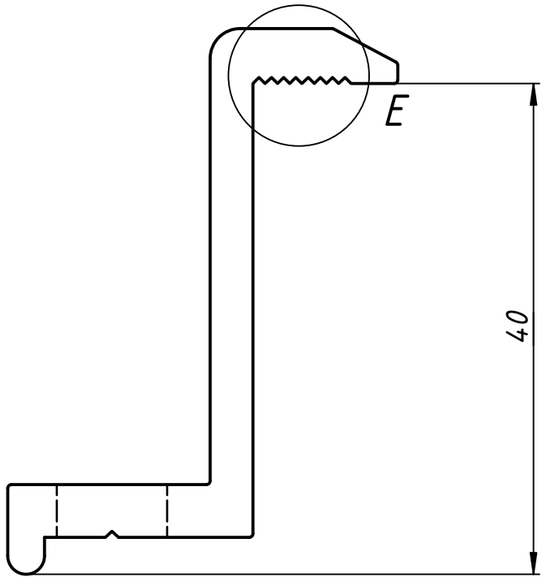

E (5 : 1)

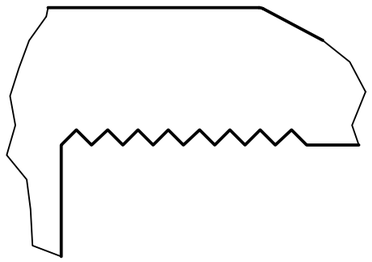

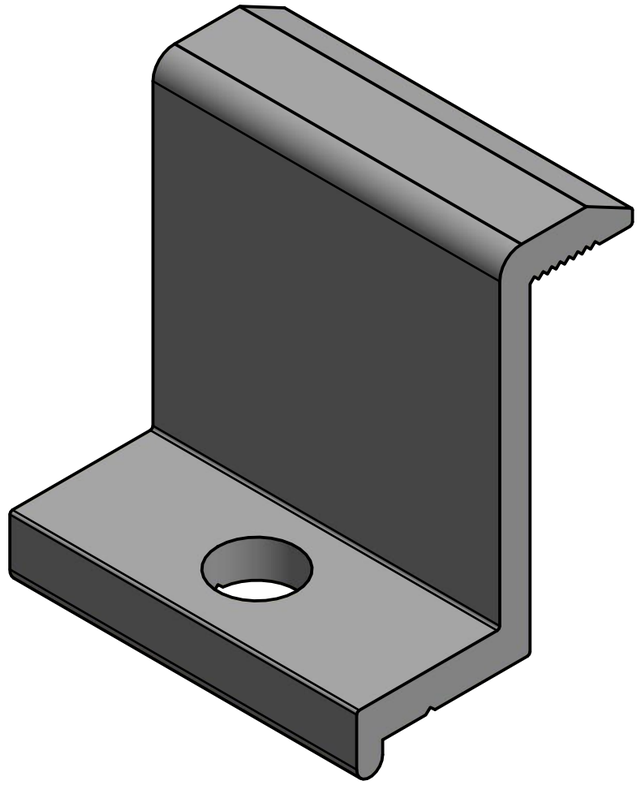

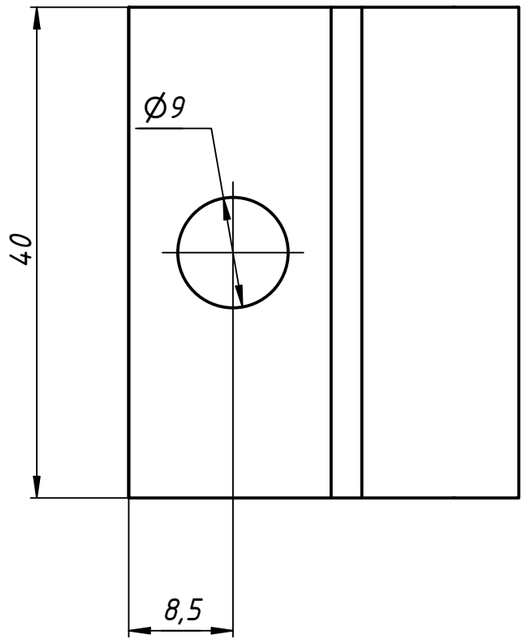

					Прижим торцевий 40мм		
Изм.	Лист	№ докум.	Подп.	Дата		Лит.	Масса	Масштаб
Разраб.		Spline		22.01.2019				
Пров.								
Т. контр.						Лист	Листов 8	
Нач.отд.								
Н. контр.								
Утв.								

Копировал

Формат А3