К174ГЛ1, К174ГЛ1А

Схемы обеспечения кадровой развертки в телевизионных приемниках. Конструктивно оформлены в корпусах типа 238.12-1; 2104.12-1

Микросхема	$U_{и.п}$, В		$I_{пот}$, мА	$I_и$, А	$t_{обр\ х}$, мс	D^1, Гц	D_c^2, Гц	$U_{вых}$, В
К174ГЛ1	25	+1,2	⩽180	⩾1,5	⩽0,9	50...66	44...50	±8
К174ГЛ1А		−2,5	⩽180	⩾1,06	⩽0,9	50...66	44...50	±9

[1] Диапазон перестройки частоты внутреннего генератора в режиме свободных колебаний.

[2] Диапазон установки синхронизации.

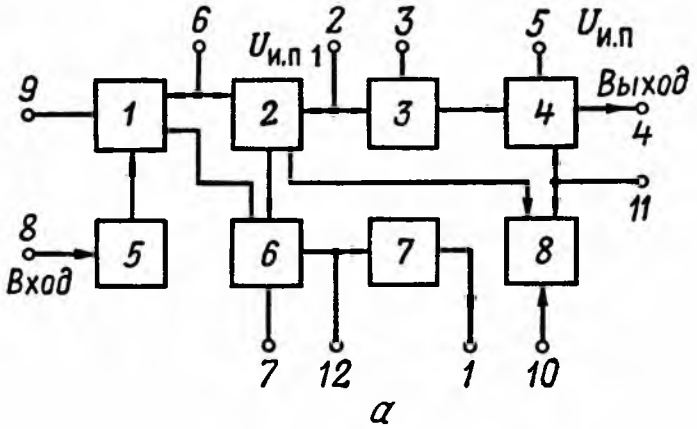

Функциональная схема и схема включения ИМС К174ГЛ1, К174ГЛ1А:

1 — генератор; *2* — стабилизатор напряжения; *3* — схема формирования обратного хода; *4* — усилитель мощности; *5* — усилитель синхроимпульсов; *6* — генератор пилообразных сигналов; *7* — буферный каскад; *8* — усилитель

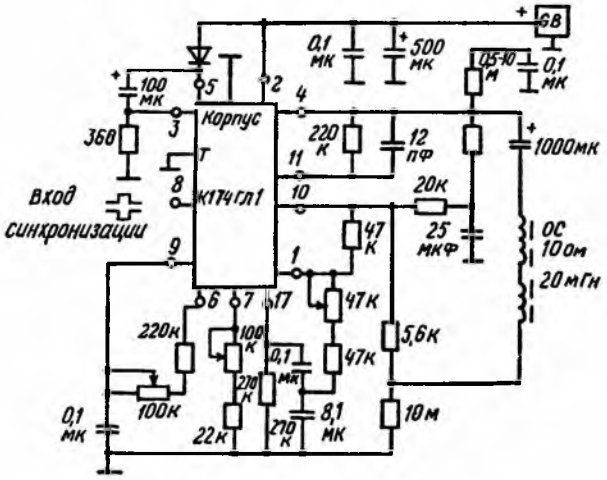

ООО компания "Электроника и Связь"
+7(473) 277-14-34, 277-35-34
www.eandc.ru

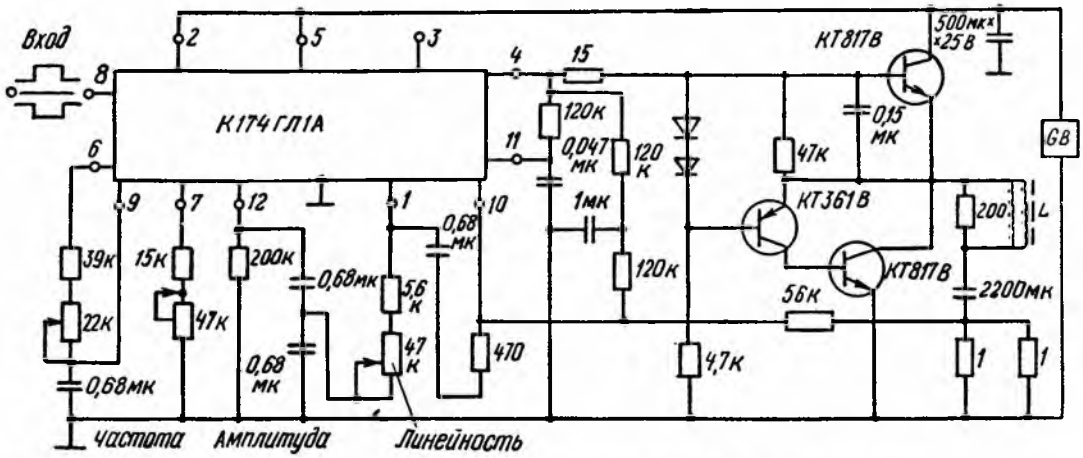

Типовые схемы включения ИМС К174ГЛ1 *(а)*, К174ГЛ1А *(б)*

ООО компания "Электроника и Связь"
+7(473) 277-14-34, 277-35-34
www.eandc.ru