ДАТЧИКИ ЛИНЕЙНЫХ ПЕРЕМЕЩЕНИЙ

"Потенциометрическое измерение, приводной шток со сдвоенным подшипником"

LTC

- Простая установка с приводным штоком со сдвоенным подшипником
- Квадратный корпус (диаметр штока 6 мм)
- Абсолютное измерение перемещения
- Измерение перемещения от 50мм до 1000мм
- Разрешение 0,01 мм
- Продолжительный срок службы – до 100 миллионов циклов
- Высокая скорость перемещения – 5 м/с
- 5 или 10 кОм сопротивление(другие значения по заказу)
- Максимальное угловое перемещение до ±30°
- Отклонение от линейности – 0,3 %

Датчики серии LTC используют потенциометрический метод измерения. Серия LTC представляет собой серию LTM, только со сдвоенным подшиником. В этой модели разъём выходит на 90 градусов к корпусу. Могут также производиться модели с напряжением 0-10 В постоянного тока (LTC-V) или 4-20 мА (LTC-A).

Благодаря высокому разрешению (0.01мм) достигнута высокая точность измерений. За счет аналогового выходного сигнала датчики работают как абсолютные. Они показывают точное положение штока даже после отключения и обратного включения питания. Это дает возможность делать перерывы в работе оборудования без завершения технологического процесса.

Специальный проводной пластик (сплав пластика и карбона) и специальные токосъемные контакты устойчивы к старению и обеспечивают долгий срок эксплуатации (до 100 милионов циклов). За счет точной обработки сопротивления, в датчиках серии LTC обеспечено стабильные и точные измерения. Благодаря механическому креплению и самовыравниванию с использованием 2 шарнирных соединений, максимальное угловое перемещение может составлять до ±30°.

Потенциометрические датчики серии LTM чаще всего используют в:

- Полимерные станки
- Гибочные прессы
- Мраморные машины
- Пильные станки
- Переносные машины
- Переносные машины
- Автоматические столы
- Текстильный машины
- Станки для резки профилей
- Робототехника
- И многих других

Technical Specifications

Диапазон измерения	50 - 75 - 100 - 125 - 150 - 175 - 200 - 225 - 250 - 275 - 300 - 325 - 350 - 360 - 375 - 400 - 450 - 500 - 550 - 600 - 650 - 700 - 750 - 800 - 900 - 1000
Резистивный элемент	Токопроводящий пластик
Выходной сигнал	Потенциометрический (делитель напряжения)
Линейность	± %0,3
Подключение	4 pin DIN43650
Питание	Макс. 42 VDC
Сопротивление	5K или 10 кОМ и дригие(±%20 допуск)
Рабочая температура	-30°C +100°C
Колицество циклов	100 млн
Монтажное соединение	приводной шток со сдвоенным подшипником
Материал штока	Нержавеющая сталь
Материал корпуса	Анодированный алюминий

Код заказа

Модель

Длина измерения

Стандартные длины от 50 мм до 1000 мм

L	T	C	-	5	0	0

Выход

Без кода: Потенциометрический

В комплект включено:

1 4 pin коннектор DIN43650
**Опционально зажимные регулируемые фиксаторы

Рекомендуемые аксессуары

Устройство управления процесом серии ALP

ГАБАРИТНЫЕ РАЗМЕРЫ

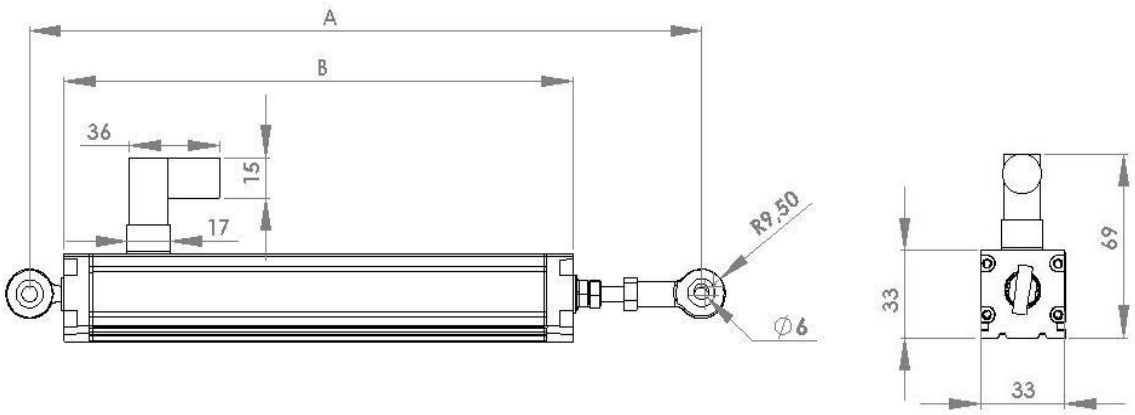

Соединение

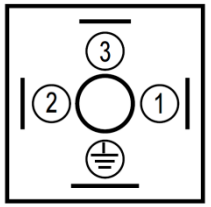

Потенциометрический выход

1. сопротивление / + питание
2. общий
3. сопротивление / - питание
4. заземление

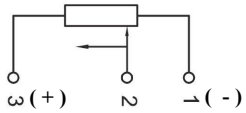

Потенциометрическое соединения
(Делитель напряжения)

Примечание. При использовании делителя напряжения мы можем взять напряжение, приложенное к контурам резисторов, линейно от общей клеммы.

Тип	LTC 50	LTC 75	LTC 100	LTC 125	LTC 150	LTC 175	LTC 200	LTC 225	LTC 250	LTC 275	LTC 300	LTC 325	LTC 350	LTC 360	LTC 375	LTC 400	LTC 450	LTC 500	LTC 550	LTC 600	LTC 650	LTC 700	LTC 750	LTC 800	LTC 900	LTC 1000
Длина измерения	50	75	100	125	150	175	200	225	250	275	300	325	350	360	375	400	450	500	550	600	650	700	750	800	900	1000
Сопротивление (Kohm)	5K	5K	5K	5K	5K	5K	5K	5K	5K	5K	5K	5K	5K	5K	5K	5K	5K	5K	5K	5K	10K	10K	10K	10K	10K	10K
Механический ход (mm)	54	79	104	129	154	179	204	229	254	279	304	329	354	364	379	404	454	504	554	604	654	704	754	804	904	1004
Електрический ход (mm)	50	75	100	125	150	175	200	225	250	275	300	325	350	360	375	400	450	500	550	600	650	700	750	800	900	1000
Механические размеры																										
Общая длина (A) (mm) ±2 mm	220	245	270	295	320	345	370	395	420	445	470	495	520	530	545	570	620	670	720	770	820	870	920	970	1070	1170
Длина корпуса (B) (mm) ±2 mm	150	175	200	225	250	275	300	325	350	375	400	425	450	460	475	500	550	600	650	700	750	800	850	900	1000	1100

ATEK SENSOR TECHNOLOGY AS

Tuzla KOSB Organize Sanayi Bolgesi, Melek Aras Bulvari No:67 TR-34956 Tuzla - Istanbul - TURKEY
Tel : +90 216 399 44 04 pbx Fax : +90 216 399 44 02
Web: www.ateksensor.com e-mail: info@ateksensor.com