ТВК 03.1,7х3,0.000

ТВК 03.1,7х3,0.000

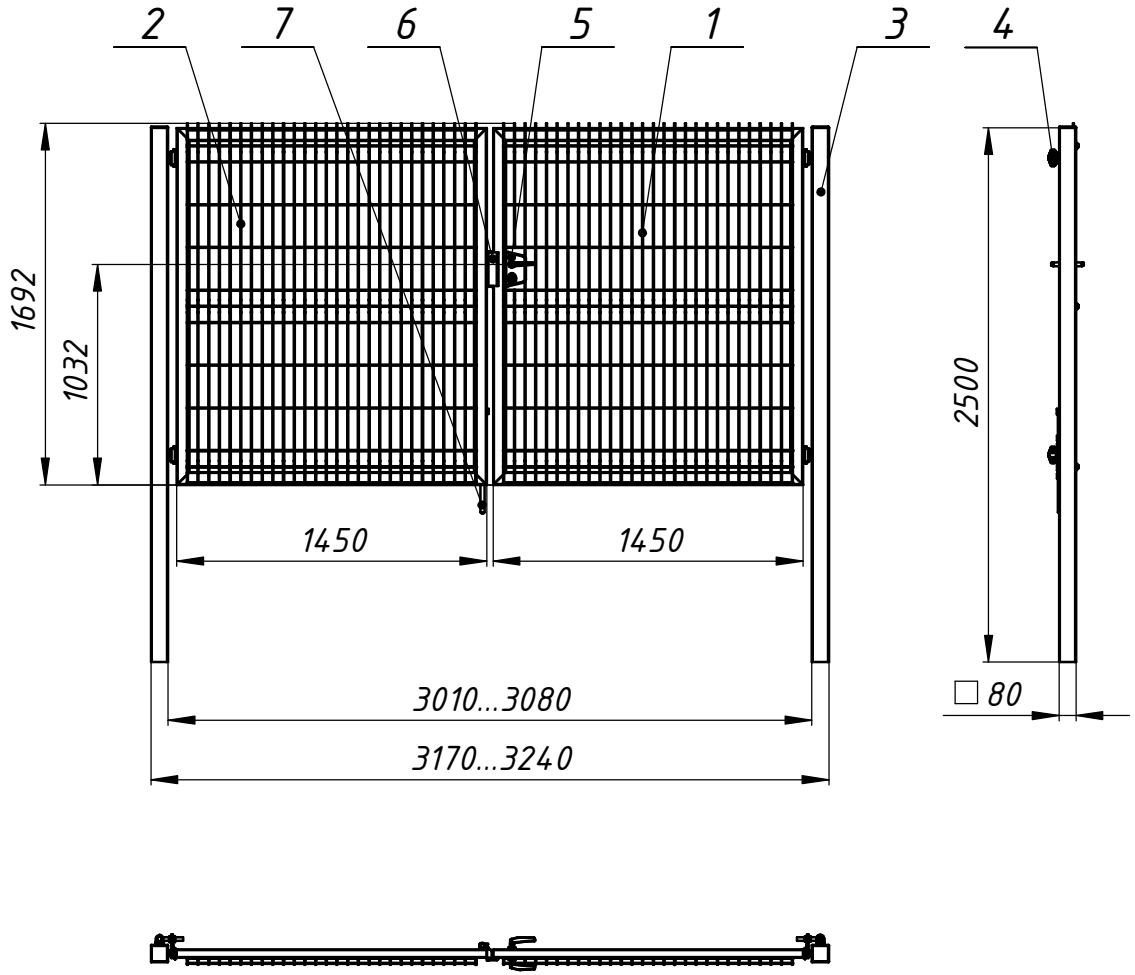

ТВК 04.1,7х3,0.000

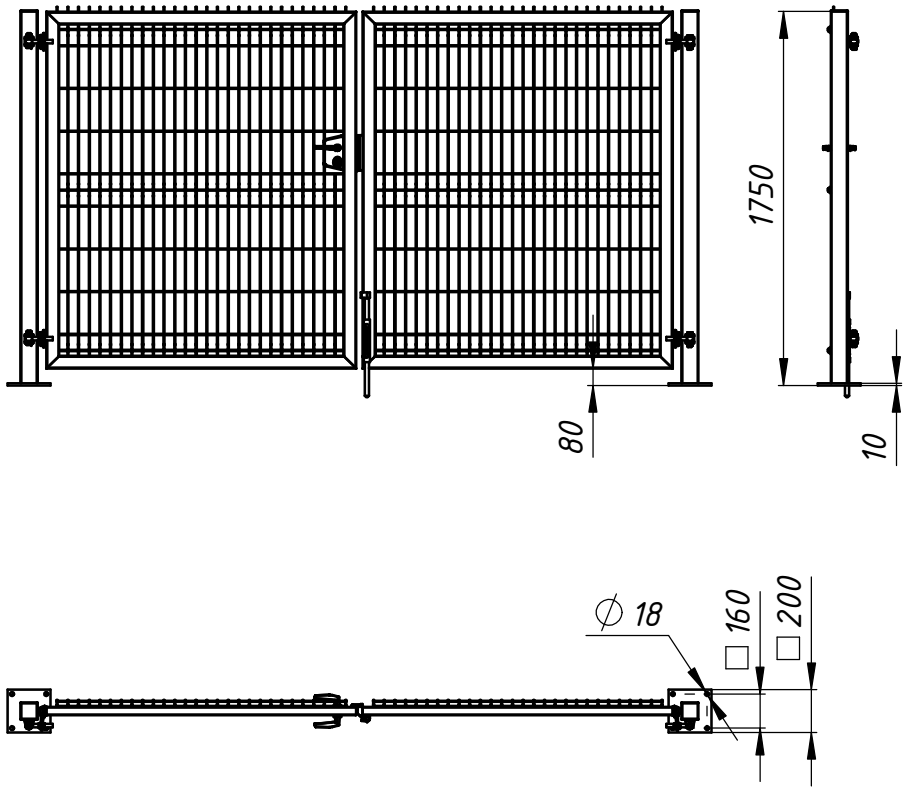

1. Размеры для справок
2. Покрытие полимерная покраска, цвет согласно таблицы RAL.

Изм.	Лист	№ докум.	Подп.	Дата	ТВК 03.1,7х3,0.000		
Разраб.		Соколов А.Л.		27.12.2016	Ворота "Класик-LX" 1680х3000мм Сборочный чертеж	Лит.	Масса	Масштаб 1:50
Пров.						Лист 1	Листов 1
Т.контр.							
Нач. КБ						ООО "ТЕХНА"	
Н.контр.							
Утв.		Громов С.Е.					

Перв. примен. | Справ. № | Подпись и дата | Инв. № дубл. | Взам. инв. № | Подпись и дата | Инв. № подл.