Ø200 外转子轴流风机 Axial Fans

使用说明：

工作方式：S1
绝缘等级：B级 F级
环境温度：-30℃～60℃

应用范围：

2E-200-9 220V/50Hz 0~90Pa (20Pa-710m³/h)
2E-200-9 120V/60Hz 0~90Pa (20Pa-750m³/h)
4E-200-9 220V/50Hz 0~60Pa (20Pa-470m³/h)
4E-200-9 120V/60Hz 0~60Pa (20Pa-580m³/h)

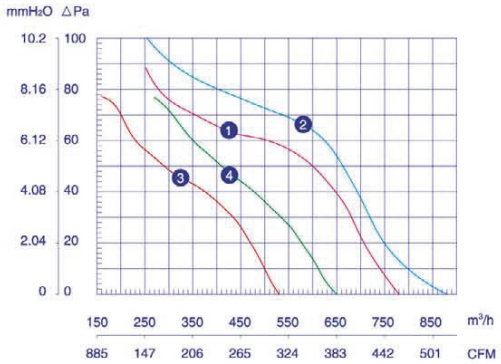
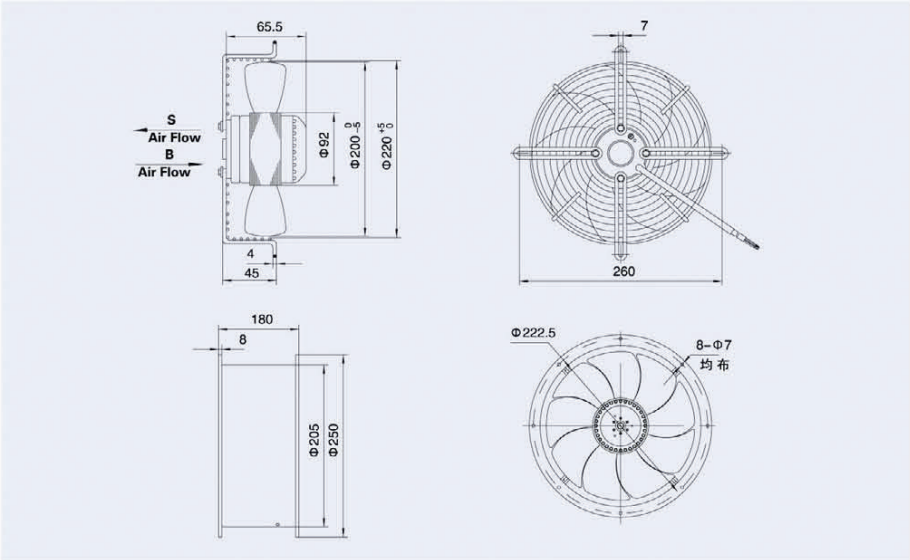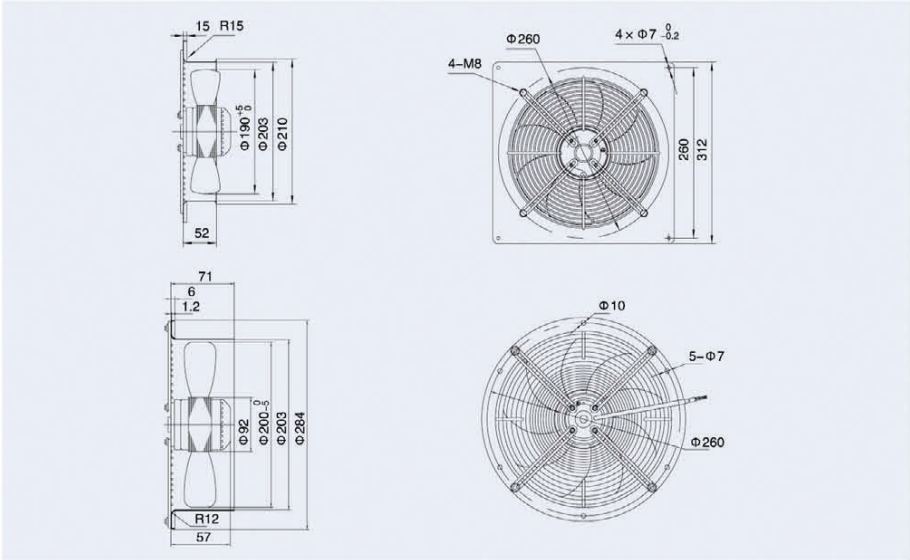
				VOLTAGE 额定电压 V	FREQUENCY 频率 Hz	CURRENT 额定电流 A	INPUT 输入功率 W	SPEED 额定转速 r/min	AIR VOLUME 额定风量 m³/h	CAPACITANCE 电容 μF	NOISE 噪音 dBA	NET WEIGHT 净重 kg	LICENSE 证书	NO.ON THE CURVE
YWF-2E-200-S-92/15-G	YWF-2E-200-S-92/15-T	YWF-2E-200-S-92/15-B	YWF-2E-200-S-92/15-R	220	50	0.26	55	2300	780	2	50	3.5	CE	1
				120	60	0.65	75	2500	890	8	50	3.5		2
YWF-4E-200-S-92/15-G	YWF-4E-200-S-92/15-T	YWF-4E-200-S-92/15-B	YWF-4E-200-S-92/15-R	220	50	0.21	40	1400	530	1.5	45	3.5	CE	3
				120	60	0.31	40	1700	650	5	45	3.5		4