ТОК 00.04-1,5х2,5.100

12,5

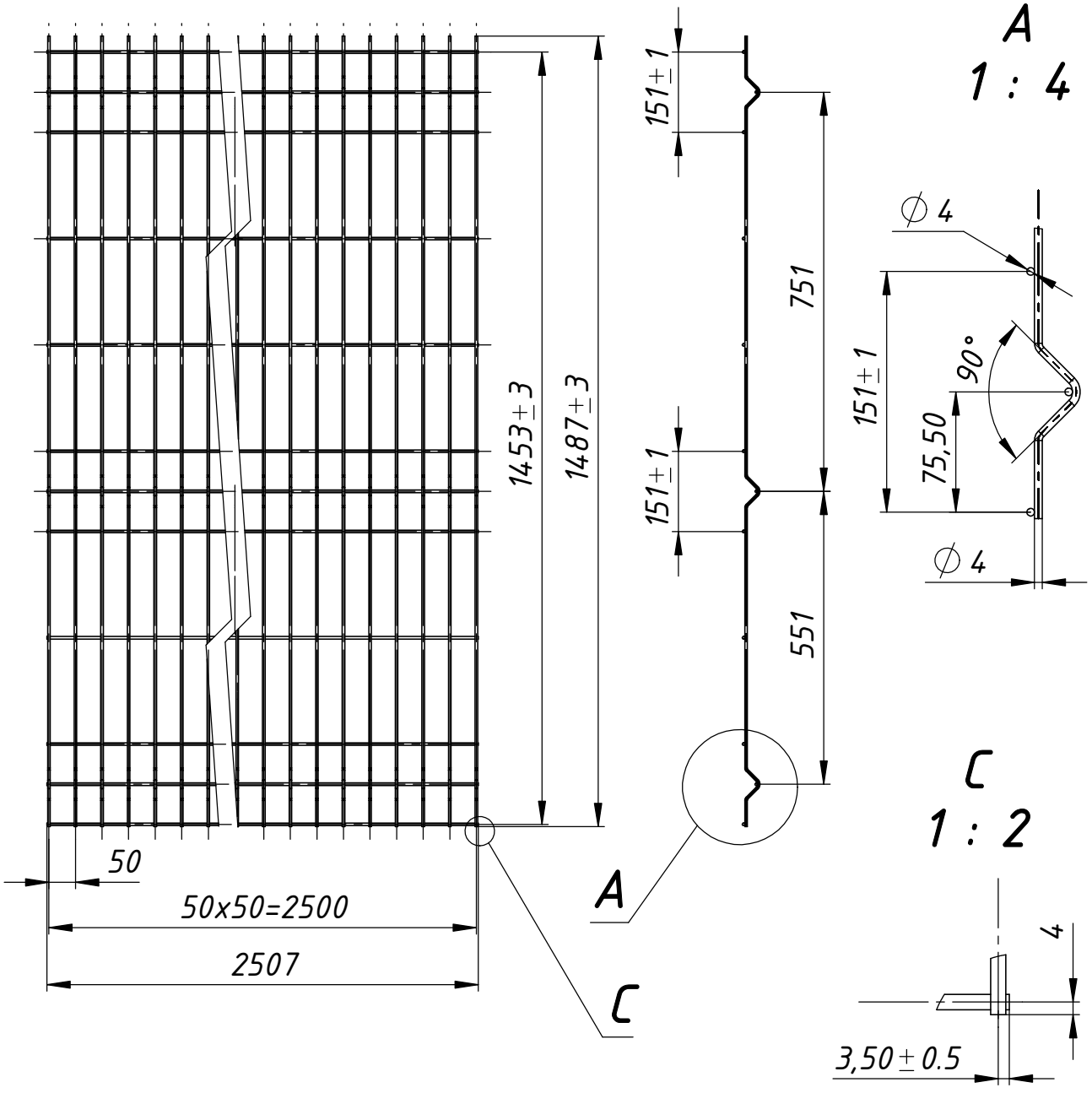

A
1 : 4

C
1 : 2

1. Размеры для справок
2. Покрытие полимерная покраска, цвет согласно таблицы RAL.

Изм.	Лист	№ докум.	Подп.	Дата
Разраб.		Соколов А.Л.		17.10.2016
Пров.				
Т.контр.				
Нач. КБ				
Н.контр.				
Утв.		Громов С.Е.		

ТОК 00.04-1,5х2,5.100

Панель "Класик" 1480х2500мм, d=4мм, 200х50мм
Сборочный чертеж

Лит.	Масса	Масштаб
	10.95	1:20

Лист 1 | Листов 1

ООО "ТЕХНА"

Перв. примен.
Справ. №
Подпись и дата
Инв. № дубл.
Взам. инв. №
Подпись и дата
Инв. № подл.