Scostamenti per quote libere

≤ 6	> 6 ≤ 30	> 30 ≤ 120	> 120	±
±0.1	±0.2	±0.3	±0.5	±2°

ETICHETTA DATI DI TRACCIABILITA'
PRODOTTO
(TRACEABILITY'S INFORMATION)

L'etichetta deve avere le seguenti stampigliature riportate in nero:
-) SIT 504 NAC
-) 230V~ 50/60Hz
-) codice del NAC-Esp.di modifica
-) n° del lotto
-) data (anno e settimana)

ETICHETTA PER IMBALLO

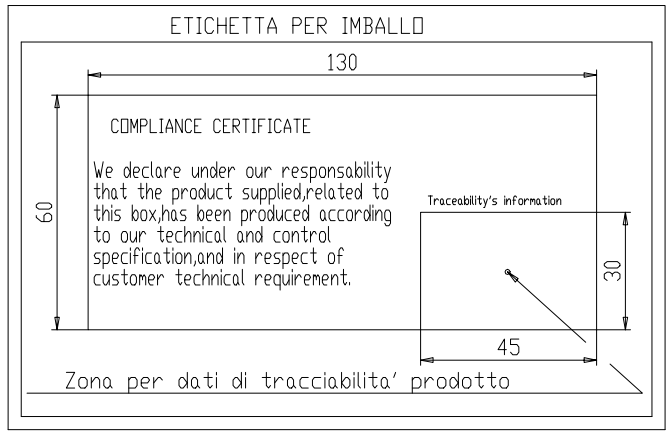

IMBALLO (0.02)

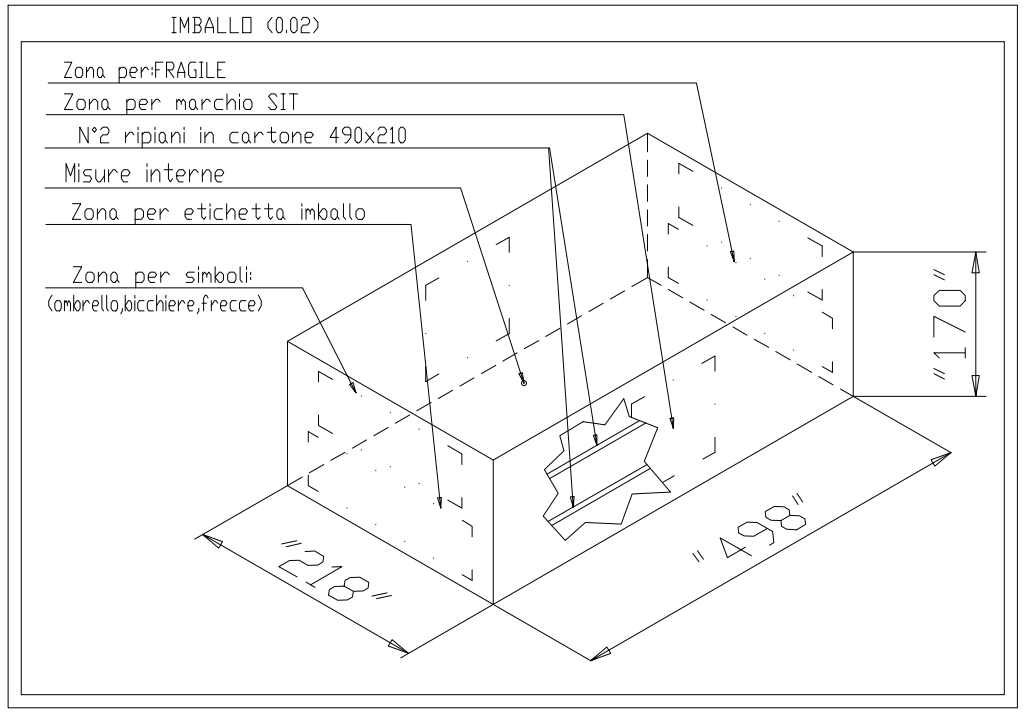

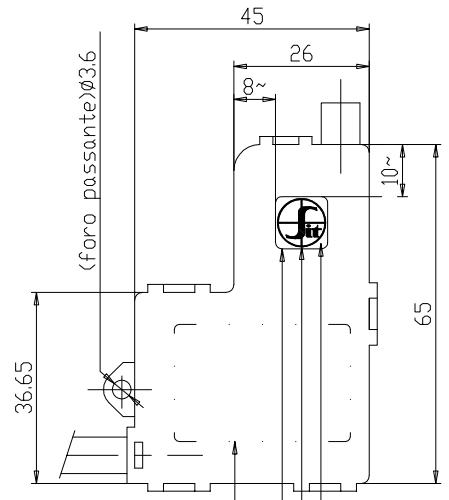

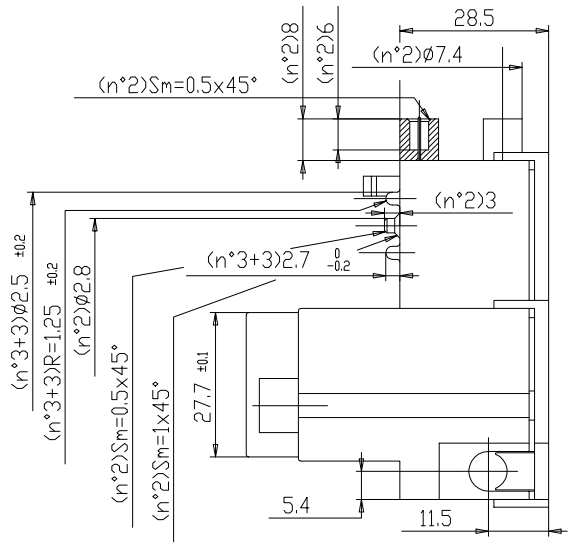

fondo lucido

Logo rialzato 0.3~ dal fondo con finitura da elettroerosione

Simbolo10x10 incassato 0.5~ (rifer.cod.7152057)

Zona per etichetta dati di tracciabilita' prodotto

Connettore:
tipo "STELVIO"
Porta contatti "BS95/4"
contatti "CT84"

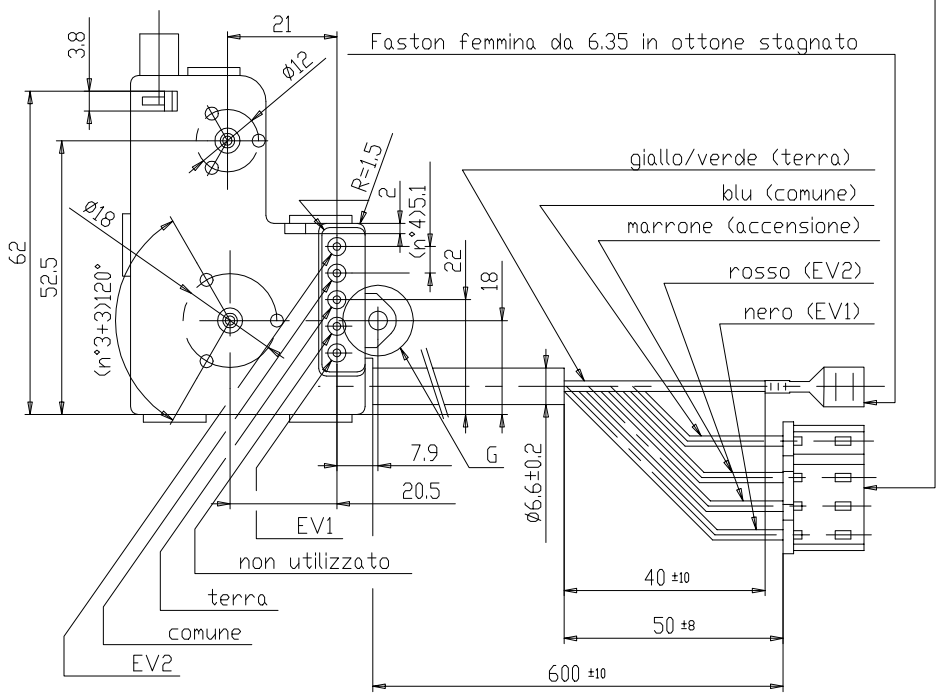

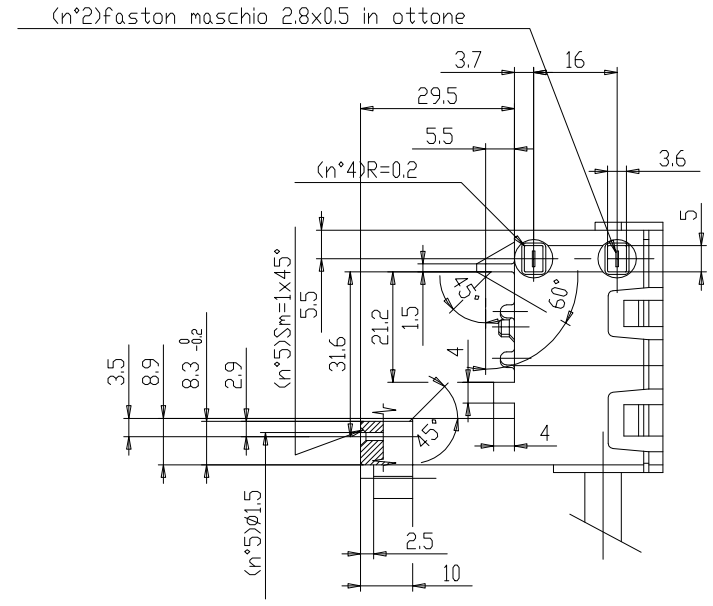

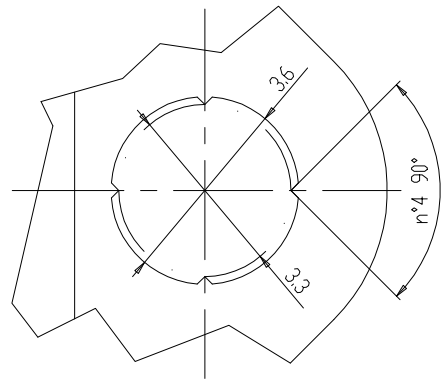

PART. G
SCALA 10:1

CARATTERISTICHE INVOLUCRO	
MATERIALE	PA66+25%f.v. colore BLU (RAL 5009)
FINITURA SUPERFICIALE ESTERNA	DI ELETTROEROSIONE VdI=27
CARATTERISTICHE CAVO	
TIPO	FLESSIBILE
MARCATURA	-HAR-
NR. CONDUTTORI	5
SEZIONE DEI CONDUTTORI	0.5 mmq
MATERIALE ISOLAMENTO	PVC
TEMPERATURA DI LAVORO	DA -20°C A +90°C

Indice	N. Modifica	Data	Descrizione	Firma
05	11240	26-11-04	Modificato tolleranze sgauinatura Faston e connettore Stelvio	M. Santello
04	10135	28-03-02	Eliminata dicitura Made in Italy-Padova dall'etichetta	Rosso

Indice	N. Modifica	Data	Descrizione	Firma
			terminale di comune)	Rosso
03	9997	17-10-01	Inserito Ø e caratteristiche cavo ed eliminato PIN 2 (secondo ed aggiornato l'imballo	Rosso
			esponente di modifica su etichetta dati di tracciabilita' prodotto	
02	9484	14-10-99	Inserita etichetta per imballi e nuova sezione per foro Ø3.6 (part.G)	
01	9102	22-07-98	Rivisto come attuale produzione	Peron

	Data	Firma
Disegnato	18-09-97	Peron
Controllato		
Visto		

SIT la precisa srl
35129 Padova (Italy) Viale dell'Industria 31/33

CONNETTORE NAC
(versione per valvole SIGMA)

Materiale
Classif. interna o specifiche 4560058
Trattamenti e/o finiture:

Scala 1:1
Sostituisce il
N. Informaz. di nascita 8750
Codice 0504010
Esp. 05

Rapporto di plottatura
Nome del File

PROPRIETA' RISERVATA - Sul presente disegno ci riserviamo tutti i diritti a termine di legge