Оборудование для дорожно-строительных лабораторий

Labzona.com.ua
0505956447

Labzona.com.ua
0505956447

Форма куба-предназначена для изготовления образцов бетонных кубов размером 100х100х100 мм при испытаниях по ГОСТ 10180-90.

Применяется для определения прочности образцов бетонов с размером зерна заполнителя (щебня) до 20 мм. Формы типа 2ФК100 изготавливаются по ГОСТ 25685 и представляют собой разъемную конструкцию, которая скрепляется резьбовым соединением М12.

Labzona.com.ua
0505956447

Лаборатория глинистых растворов ЛГР-3

Labzona.com.ua
0505956447

Лаборатория ЛГР-3 предназначена для контроля качества глинистых растворов, применяемых при бурении нефтяных и газовых скважин, непосредственно на буровых.

Лаборатория ЛГР-3 состоит из комплекта приборов и лабораторной посуды, позволяющие определять:

- удельный вес глинистого раствора в г/см3;
- вязкость по полевому вискозиметру в секундах;
- содержание песка в растворе в %;
- водоотдачу раствора в см3 за 30 минут;
- стабильность раствора г/см3;
- суточный отстой раствора в %.

Комплект приборов и лабораторной посуды размещен в специальном деревянном ящике.

Labzona.com.ua
0505956447

Конус КА (Абрамса)

Labzona.com.ua
0505956447

Конус КА (Абрамса) предназначен для определения диаметра расплыва конуса и времени растекания бетонной смеси до достижения диаметра 500 мм, а также общего времени растекания бетона.

Основное требование:

Максимальный диаметр расплыва конуса должен быть не менее 700 мм, время достижения диаметра 500 мм должно быть в диапазоне от 3 до 6 секунд, а общее время растекания больше 45 секунд.

Labzona.com.ua
0505956447

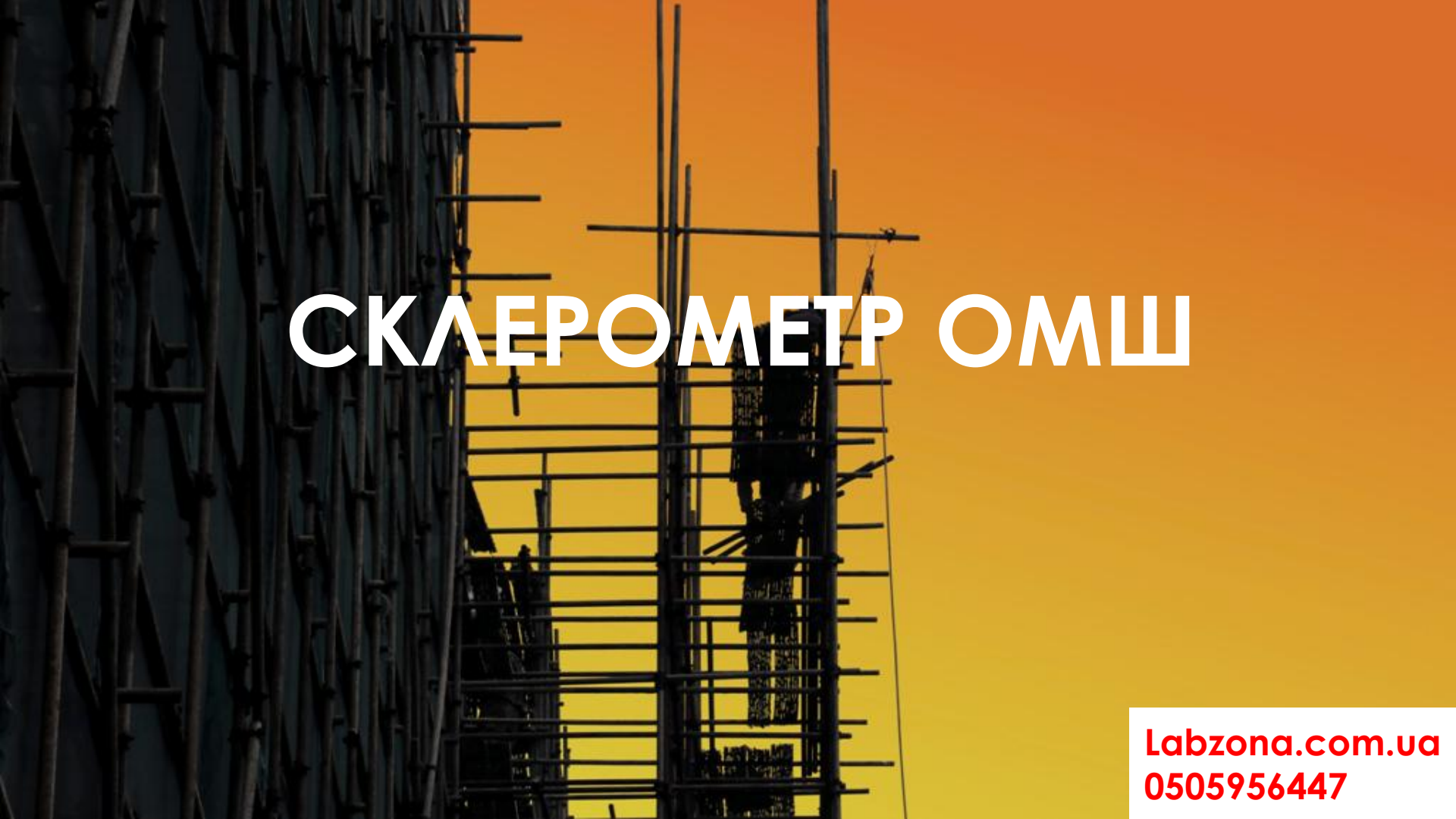

СКЛЕРОМЕТР ОМШ

Labzona.com.ua
0505956447

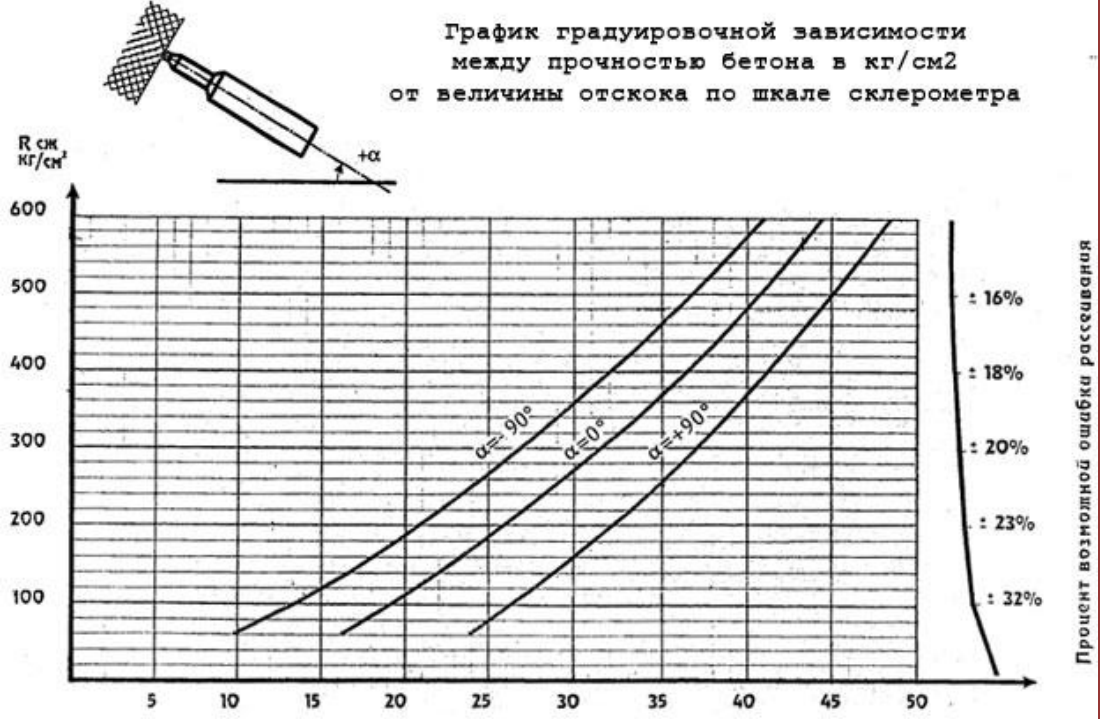

Склерометр предназначен для определения прочности бетона на сжатие в диапазоне от 5 до 40 МПа в бетонных и железобетонных конструкциях и изделиях методом упругого отскока. Масса: не более 1,5 кг Размер: 364х68х60 мм Радиус сферы индентора: 25±5 мм Шероховатость ударной части индентора: не более 10 мкм

Labzona.com.ua
0505956447

МОЛОТОК КАШКАРОВА

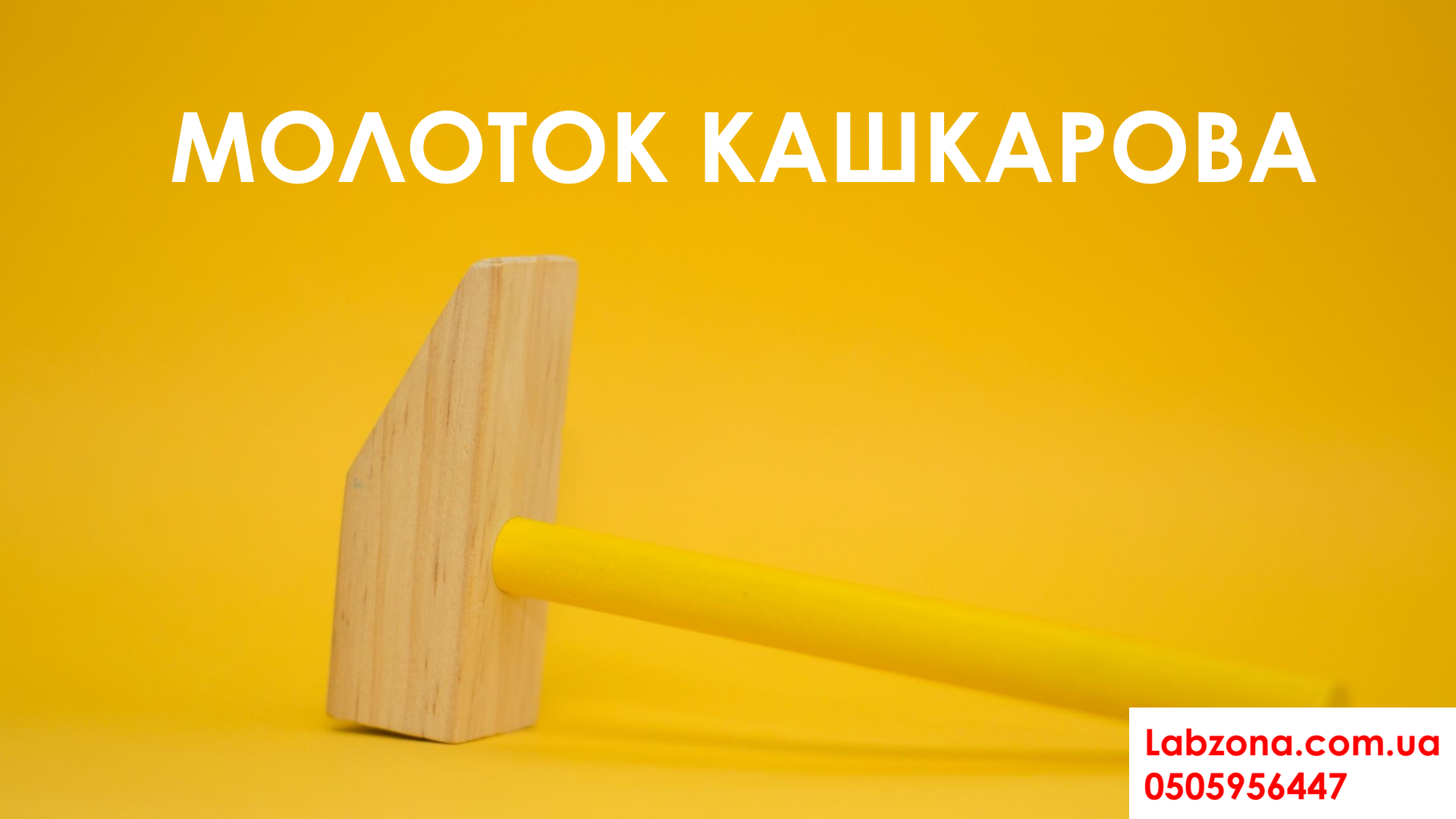

Labzona.com.ua
0505956447

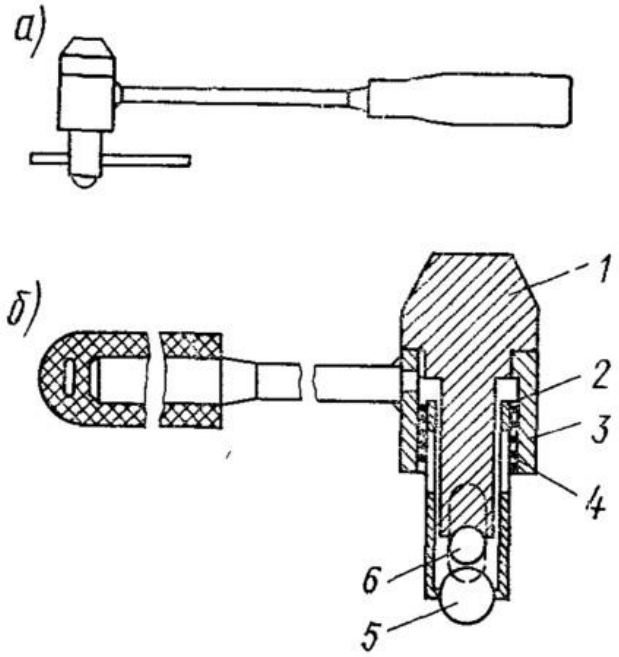

Рис. 20-1. Эталонный молоток Кашкарова:

а — схема; *б* — разрез; *1* — корпус; *2* — стакан; *3* — головка; *4* — пружина; *5* — шарнк; *6* — эталонный стержень

Молоток Кашкарова применяется для определения прочности бетона в конструкциях методом ударного воздействия по размеру отпечатка.

Страна-производитель: Украина Размер: 253 х 40 х 53 мм

Labzona.com.ua
0505956447

ВЕСЫ ЛАБОРАТОРНЫЕ ФЕН-300 Л (0,01Г)

Labzona.com.ua
0505956447

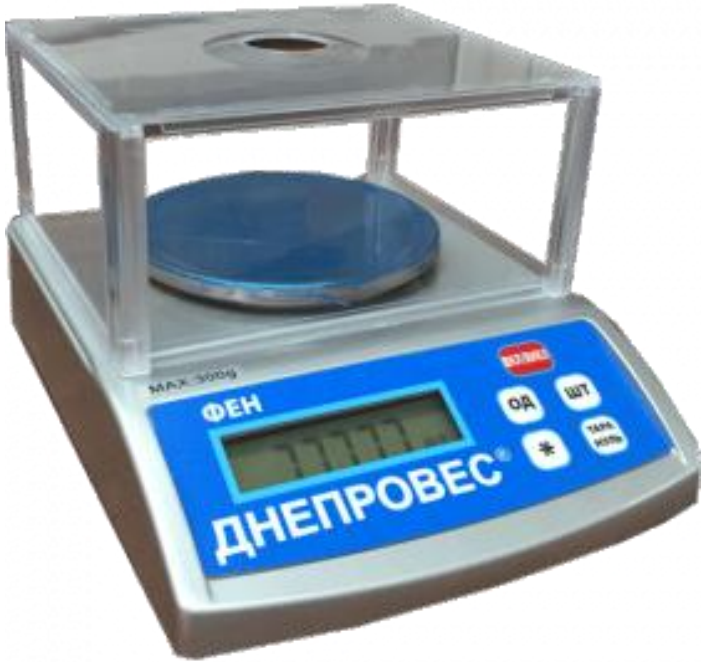

Весы лабораторные.
Описание лабораторных весов ФЕН серии Л

- **Жидкокристаллический дисплей с подсветкой**
- **5 единиц измерения массы**
- **Режим поштучного взвешивания**
- **Рабочий интервал температур +10°С+45°С**
- **Ветрозащитный колпак с верхней загрузками**
- **Питание от сети 220 В**

Labzona.com.ua
0505956447

Секундомер механический СОСПР

Labzona.com.ua
0505956447

Механический секундомер имеет отличный диапазон рабочих температур и хромированный корпус из прочного металла. Секундомер отвечает всем требованиям к измерительным приборам, кроме того. Секундомер предназначен для измерения времени в минутах, секундах и долях секунды, применяется при проведении спортивных соревнований, а также в научных исследованиях и при хронометражах. Продолжительность работы от одной полной заводки не менее 18 часов.

Labzona.com.ua
0505956447

Вискозиметр ВЗ-246.

Labzona.com.ua
0505956447

Принцип действия вискозиметра основан на подсчёте времени протекания заданного объёма жидкости через узкое отверстие. Вискозиметр ВЗ-246 ГОСТ 9070-75 предназначен для определения условной вязкости (времени истечения) по ГОСТ 8420-74 лакокрасочных материалов и относящихся к ним продуктов — ньютоновских или приближающихся к ним жидкостей.

Labzona.com.ua
0505956447