СХЕМА НАСОСА SC

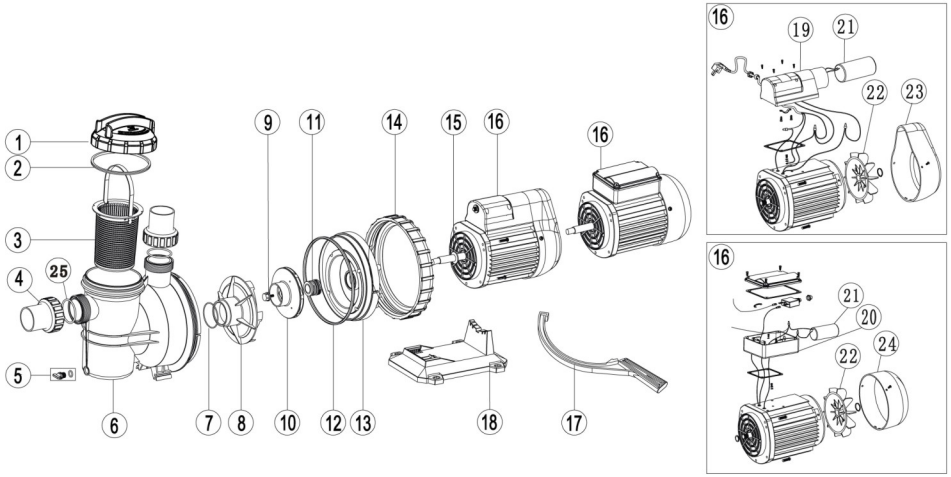

№ п/п	Номер	Описание	Кол-во
1	01041023	Крышка префильтра насоса	1
2	01041043	Уплотнительное кольцо крышки префильтра насоса	1
3	89021701	Фильтр грубой очистки насоса	1
4	89280105	Муфта насоса 1,5"	1
5	89021307	Сливная пробка с уплотнительным кольцом	1
6	01111006	Корпус насос	2
7	02011105	Уплотнительное кольцо диффузора	1
8	01111009	Диффузор насоса	1
9	89021704	Крыльчатка насоса	4
10	01311009	Крыльчатка насоса SC050 (220V/50Hz)	1
	01311010	Крыльчатка насоса SC075 (220V/50Hz)	1
	01311011	Крыльчатка насоса SC100 (220V/50Hz)	
	01311012	Крыльчатка насоса SC150 (220V/50Hz)	1
	01311013	Крыльчатка насоса SC200 (220V/50Hz)	1
	01311007	Крыльчатка насоса SC050 (220V/60Hz)	1
	01311008	Крыльчатка насоса SC075 (220V/60Hz)	1
	01311009	Крыльчатка насоса SC100 (220V/60Hz)	1
	01311010	Крыльчатка насоса SC150 (220V/60Hz)	1
	01311011	Крыльчатка насоса SC200 (220V/60Hz)	1
	01311009	Крыльчатка насоса SC050 (380V/50Hz)	1
	01311010	Крыльчатка насоса SC075 (380V/50Hz)	1
	01311011	Крыльчатка насоса SC100 (380V/50Hz)	1
	01311012	Крыльчатка насоса SC150 (380V/50Hz)	1
	01311013	Крыльчатка насоса SC200 (380V/50Hz)	1
	01311007	Крыльчатка насоса SC050 (110V/60Hz)	1
	01311008	Крыльчатка насоса SC075 (110V/60Hz)	1
	01311009	Крыльчатка насоса SC100 (110V/60Hz)	1
	01311010	Крыльчатка насоса SC150 (110V/60Hz)	1
	01311011	Крыльчатка насоса SC200 (110V/60Hz)	1
11	04015001	Сальник 0,75"	1
12	02011089	Уплотнительное кольцо фланца	1
13	01111008	Фланец насоса	1
14	01021014	Крепежный винт	1
15	02011096	Маслоотражатель двигателя	16
16	89021705	Двигатель SC050 (220V/50Hz)	

№ п/п	Номер	Описание	Кол-во
16	89021706	Двигатель SC075 (220V/50Hz)	1
	89021707	Двигатель SC100 (220V/50Hz)	1
	89021708	Двигатель SC150 (220V/50Hz)	1
	89021709	Двигатель SC200 (220V/50Hz)	1
	89021801	Двигатель SC050 (220V/60Hz)	1
	89021802	Двигатель SC075 (220V/60Hz)	1
	89021803	Двигатель SC100 (220V/60Hz)	1
	89021804	Двигатель SC150 (220V/60Hz)	1
	89021805	Двигатель SC200 (220V/60Hz)	1
	89022001	Двигатель SC050 (380V/50Hz)	1
	89022002	Двигатель SC075 (380V/50Hz)	1
	89022003	Двигатель SC100 (380V/50Hz)	1
	89022004	Двигатель SC150 (380V/50Hz)	1
	89022005	Двигатель SC200 (380V/50Hz)	1
	89021901	Двигатель SC050 (110V/60Hz)	1
	89021902	Двигатель SC075 (110V/60Hz)	1
	89021903	Двигатель SC100 (110V/60Hz)	1
	89021904	Двигатель SC150 (110V/60Hz)	1
	89021905	Двигатель SC200 (110V/60Hz)	1
17	01021022	Ключ	1
18	01111007	Подставка насоса SC	1
19	89021311	Кабельная коробка SC	1
20	89021505	Кабельная коробка SC	1
21	04016019	Конденсатор SC050	1
	04016021	Конденсатор SC075	1
	04016022	Конденсатор SC100-SC150	1
	04016023	Конденсатор SC200	1
	04016010	Конденсатор SC050	1
	04016012	Конденсатор SC075	1
	04016014	Конденсатор SC100-SC150	1
	04016015	Конденсатор Sc200	1
22	01031007	Вентилятор SC	1
23	01031009	Крышка вентилятора	1
24	01031002	Крышка вентилятора	1
25	02011104	Уплотнительное кольцо	2

EMAUX
Pool and Spa Systems.

ИНСТРУКЦИЯ ПО ЭКСПЛУАТАЦИИ

Модель серии: SC

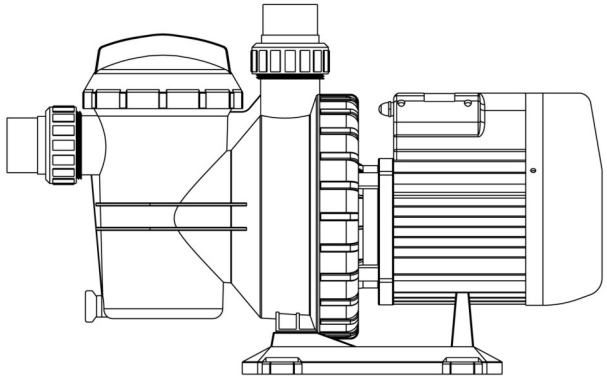

Установка

К установке насоса допускается только квалифицированный персонал.

ПОДКЛЮЧЕНИЕ

Подключение насоса к электросети должен выполнять только квалифицированный подрядчик, имеющий на то необходимое разрешение.

При монтаже насоса необходимо:

- Устанавливать насос на твердую основу;
- Использовать короткую всасывающую трубу. Насос должен находиться не выше 3 м над уровнем воды в бассейне;
- Предусмотреть запорный клапан на входе и выходе линии;
- Обеспечить соответствующий дренаж для защиты насоса от затопления;
- Защитить насос от повышенной влажности;
- Обеспечить доступ к насосу и линии в целях обслуживания.

ПРИМЕЧАНИЕ:
Не прилагайте излишние усилия при установке муфт на вход и выход насоса.

Работа

Запрещается эксплуатировать на холостых оборотах. Это может нарушить герметичность насоса, причинив течь и затопление.

Перед тем, как снять крышку необходимо:
ВЫКЛЮЧИТЬ НАСОС;
ЗАКРЫТЬ ЗАПОРНЫЕ КЛАПАНЫ на входе и выходе линии;
ВЫПУСТИТЬ ВОЗДУХ из системы;
ЗАПРЕЩАЕТСЯ снимать болты во время работы насоса.

Категорически запрещается закрывать входное отверстие насоса частями тела. Это может причинить серьезный вред здоровью. Пользоваться бассейном дети должны только под наблюдением взрослых.

Заливка насоса:

• Если насос установлен ниже уровня воды, то для его заполнения необходимо открыть краны и ослабить крышку префильтра. после заполнения крышку закрутить.
• Если насос установлен выше уровня воды, то для его заполнения необходимо:
1. на всасывающей трубке установить обратный клапан;
2. открутить крышку префильтра и залить воду в префильтр. После заполнения крышку закрутить.

Обслуживание

Профилактический осмотр – проверка и очистка корзины фильтра. Накопленный в корзине фильтра мусор задерживает поток воды.

Чтобы очистить корзину фильтра, необходимо:
1. Выключить насос, закрыть запорные клапаны входной и выходной линий и выпустить воздух из системы.
2. Снять крышку, вращая ее против часовой стрелки.
3. Снять корзину фильтра и полностью очистить ее от мусора. После этого промыть корзину фильтра водой и вернуть на место.
4. Очистите кольцо крышки и верните на место.
5. Очистите кольцевую канавку и верните крышку на место, вращая ее по часовой стрелке.
6. Залейте насос (см. инструкции выше).

Запасные части

По вопросу приобретения запасных частей, необходимо обращаться к дилеру в вашем регионе.

При заказе запасных частей руководствуйтесь следующим:
1. Данные с заводской таблички и серийный номер насоса.
2. Описание детали:
- порядковый номер детали;
- серийный номер детали;
- название детали.

Устранение неисправностей

НАСОС НЕ РАБОТАЕТ

1. Рубильник выключен.
2. Перегорел предохранитель, перегрев насоса.
3. Заблокирован вал двигателя насоса.
4. Перегорела обмотка двигателя насоса.
5. Поврежден пусковой конденсатор внутри. однофазного мотора.
6. Поврежден питающий кабель.
7. Низкое напряжение.

ПРОИЗВОДИТЕЛЬНОСТЬ НАСОСА НЕ ДОСТИГАЕТ НОМИНАЛЬНОГО ЗНАЧЕНИЯ
1. Низкое напряжение.
2. Напряжение в электросети не соответствует норме.

ПЕРЕГРЕВ ДВИГАТЕЛЯ НАСОСА
1. Низкое напряжение.
2. Обмотка двигателя насоса подключена неправильно.
3. Недостаточная вентиляция.

НАСОС РАБОТАЕТ, НО НЕ КАЧАЕТ ВОДУ
1. Насос не заполнен водой.
2. Кран заблокирован.
3. Утечка воды или подсос воздуха в трубах.
4. Засорена крыльчатка.

УТЕЧКА ВОДЫ НА ВАЛ ДВИГАТЕЛЯ
1. Нарушена герметичность вала.

НИЗКАЯ ПРОИЗВОДИТЕЛЬНОСТЬ НАСОСА
1. Кран заблокирован.
2. Засорена линия
3. Малый диаметр труб
4. Засорился фильтр грубой очистки насоса или скиммера
5. Загрязнен фильтр.
6. Засорена крыльчатка.

НАСОС РАБОТАЕТ ПОД ВЫСОКИМ ДАВЛЕНИЕМ
1. Краны закрыты.
2. Малый диаметр труб.
3. Засорены фильтры.

НАСОС РАБОТАЕТ ШУМНО
1. Засорился фильтр грубой очистки насоса или скиммера
2. Изношены подшипники двигателя
3. Входной кран частично закрыт
4. Частично засорена всасывающая линия
5. Засорена линия или малый диаметр труб
6. Насос обслуживался неправильно

ВОЗДУШНЫЕ ПУЗЫРИ НА ВХОДНЫХ ПАТРУБКАХ
1. Утечка воздуха во всасывающую линию на соединения или шток клапана
2. Засорена прокладка крышки и фильтр грубой очистки
Низкий уровень воды в бассейне

ПРИМЕЧАНИЕ: Если проблему не удалось решить самостоятельно, следует обратиться в сервисный центр.