ЕМКОСТНЫЕ ДАТЧИКИ СЕРИИ КС

ЕМКОСТНОЙ ДАТЧИК типа КС 3030			
Выход	PNP N.O./N.C. NPN N.O./N.C.	**KC3030-KP2**	**KC3030-KP2K**
Описание		Стандарт / М30	
Стандартный чувствительный объект		Проводник или электропроводящая среда	
Расстояние, измеряемое датчиком		2~30 мм	
Гистерезис		до 10 % измеряемого расстояния	
Время срабатывания		100 ms макс.	
Рабочее напряжение		DC 12 ~ 24 V	
Потребление тока		до 8 mA no-load	
Нагрузка		100 mA Max при DC 24V	
Ток потерь		до 1.1 mA no-load	
Остаточное напряжение		До DC 1.5V	
Сопротивление изоляции		20M Ω min. (DC500V)	
Устойчивость к напряжению		AC1000V 60Hz для 60 Sec.	
Рабочая температура		-20C ~ + 60C	
Класс защиты		IP 66	
Эл. подключение		Кабель Ø5.2 x 2M / 4-жилы	M12 разъем / 15cm
Вес		135g	80g

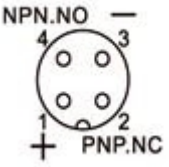

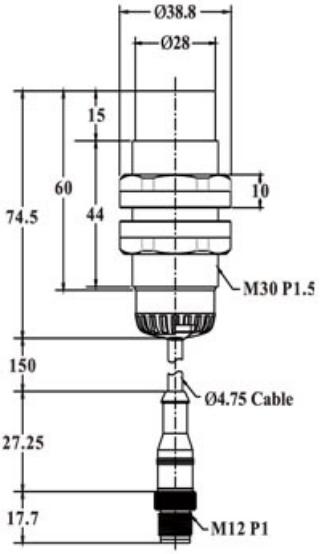

ЕМКОСТНОЙ ДАТЧИК типа КС 1816			
Выход	PNP N.O./N.C. NPN N.O./N.C.	**KC1816-KP2**	**KC1816-KP2K**
Описание		Стандарт / M18	
Стандартный чувствительный объект		Проводник или электропроводящая среда	
Расстояние, измеряемое датчиком		1~16 мм	
Гистерезис		до 10 % измеряемого расстояния	
Время срабатывания		14,3 ms макс.	
Рабочее напряжение		DC 12 ~ 24 V	
Потребление тока		до 8 mA no-load	
Нагрузка		100 mA Max при DC 24V	
Ток потерь		до 1.1 mA no-load	
Остаточное напряжение		До DC 1.5V	
Сопротивление изоляции		20M Ω min. (DC500V)	
Устойчивость к напряжению		AC1000V 60Hz для 60 Sec.	
Рабочая температура		-20C ~ + 60C	
Класс защиты		IP 66	
Эл. подключение		Кабель Ø4.2 x 2M / 4-жилы	M12 разъем / 15cm
Вес		70g	35g

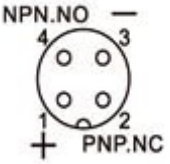

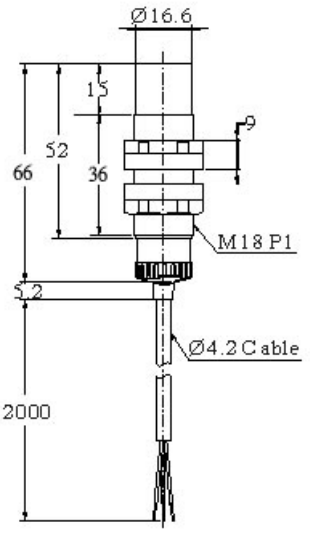

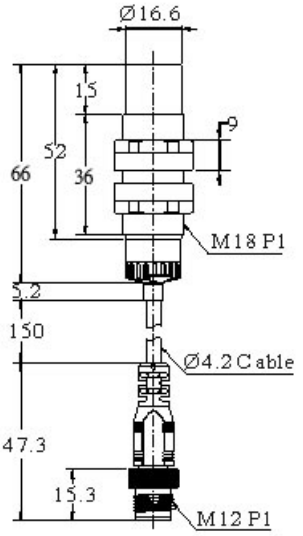

Рекомендации по установке:

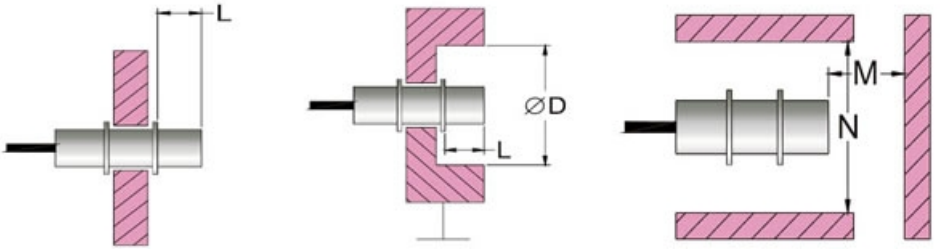

Модель	D (mm)	M (mm)	L (mm)	N (mm)
KC1810	>40	>30	>30	>40
KC3030	>90	>50	>30	>90

Схема подключения:

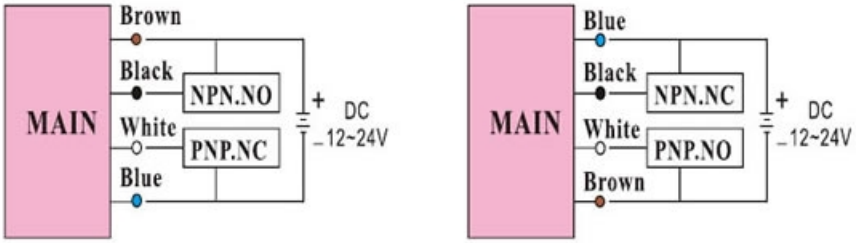

ПРИМЕНЕНИЕ

Контроль уровня жидких и сыпучих продуктов при непосредственном контакте	Контроль уровня для металлических бункеров с пластмассовыми или стеклянными окнами.
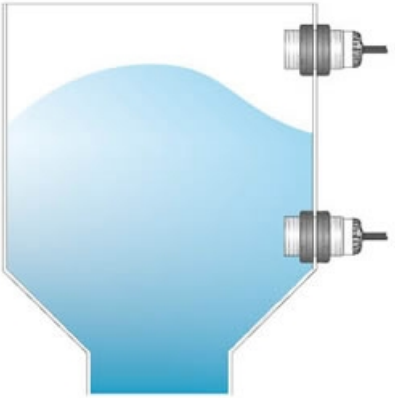	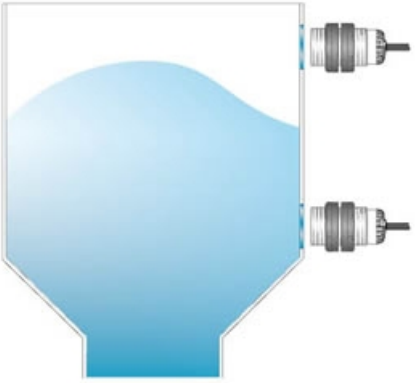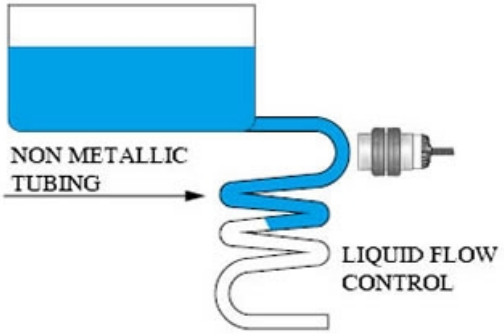
Контроль уровня жидкости	**Контроль уровня жидкости при заполнении бутылок**