Основна технічна інформація	Значення
Номінальна потужність	16 кВт
У тому числі потужність водяного контура	11 кВт
Споживання дров	5 кг/год
Діаметр димоходу	200 мм
Діаметр підведення повітря	125 мм
Температура димових газів	225 °С
Розмір полін	50 см
ККД	>76%
Вага	160 кг
Водяний контур	
Перевірочний тиск	4 бари
Робочий тиск	2 бари
Об'єм води	54 л
Діаметр підведення водяного контура	1"
Діаметр підведення контура охолодження	2 1/2"
Діаметр підведення відповітрення	1/2"

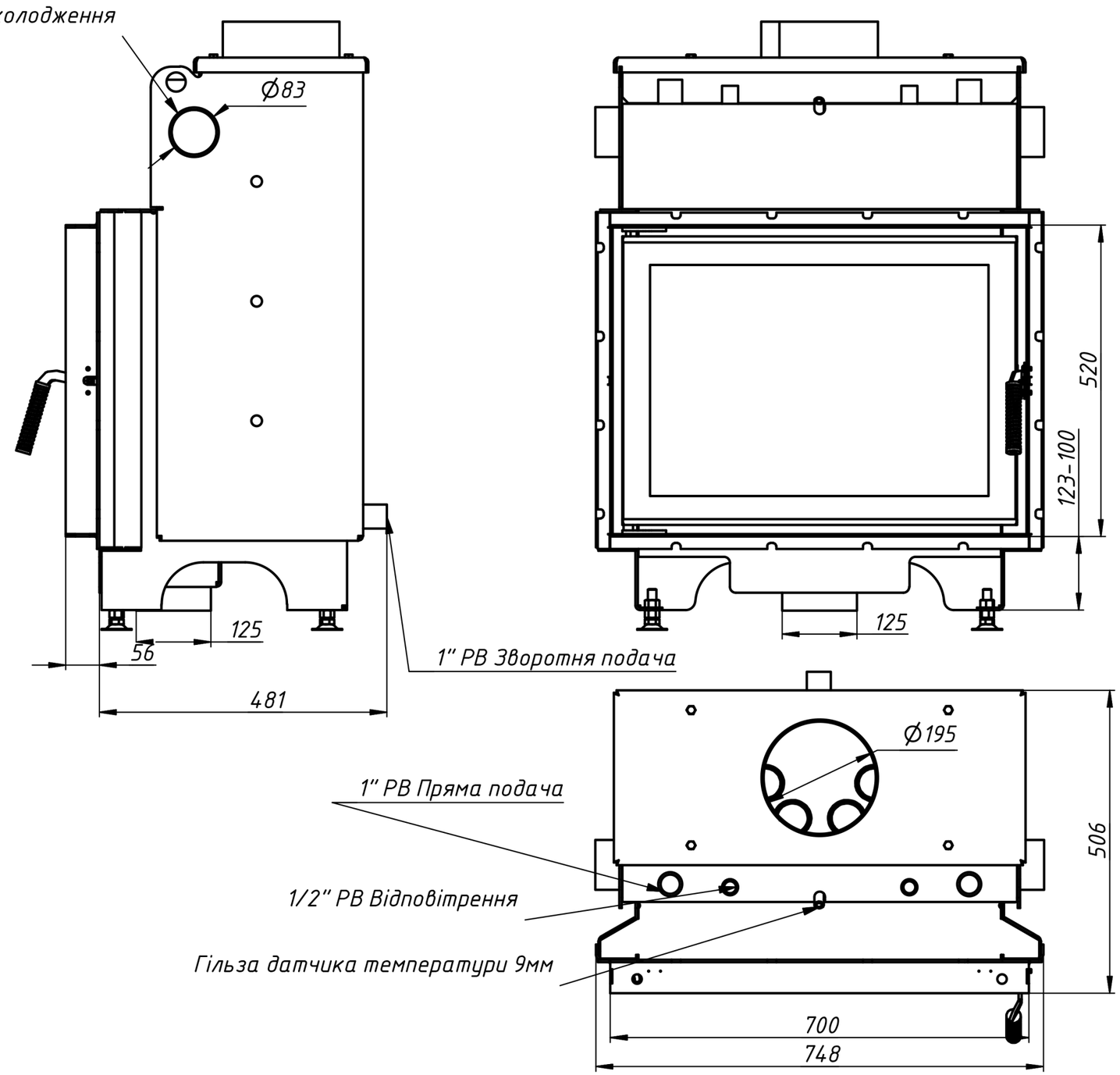

Топка сертифікована у відповідності до ДСТУ 3075-95

Gavryliv Sons

Изм.	Лист	№ докум.	Подп.	Дата
Разраб.		Gavryliv&Sons		18.12.2015
Пров.				
Т. контр.				
Нач.отд.				
Н. контр.				
Утв.				

Лит.	Масса	Масштаб
	156,2	1:8
Лист	Листов	1

Перв. примен. | Справ. № | Подп. и дата | Инв. № дубл. | Взам. инв. № | Подп. и дата | Инв. № подл.

Копировал | Формат А3