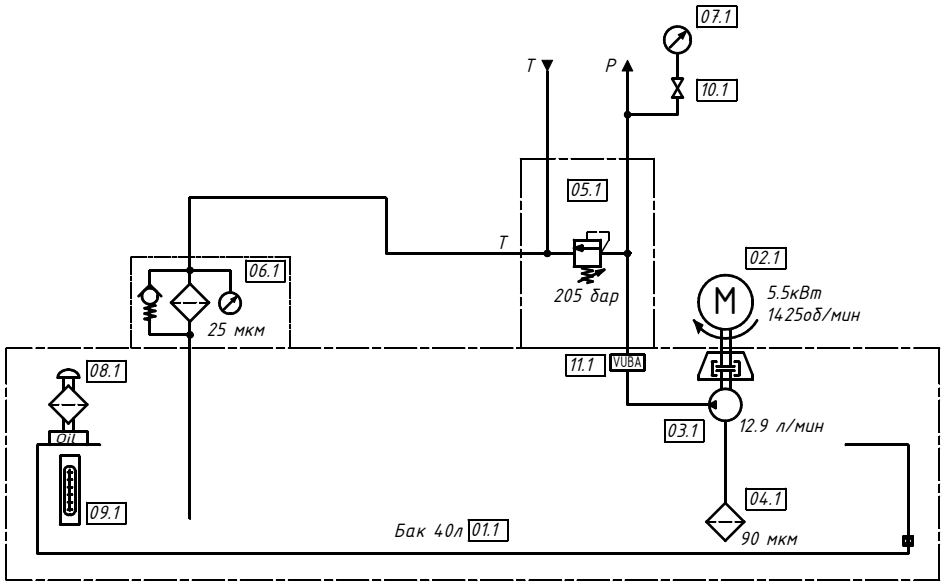

Поз.	Наименование	Кол.	Примечание
01	Бак 40 л.	1	
02	Электродвигатель. – 5.5 кВт, 1425об/мин, 3ф.	1	
03	GP2-0095R97F/20N – Насос шестеренный с внешним зацеплением	1	
04	SP46B-12-GR90 – Фильтр всасывающий.	1	
05	CR6/22N – Предохранительный клапан прямого действия.	1	
06	OMTF091C25NA – Фильтр сливной.	1	
	VR/10 – Индикатор засоренности.		
07	M63-160/10R – Манометр вибростойкий.	1	
08	TR-1- Заливная горловина.	1	
09	LVA 20 SAP M12 S01 – Индикатор уровня масла без термометра.	1	
10	RSM2-91/20_1303991 – Кран угловой для присоединения манометра.	1	
11	VUBADIN02T12 – демпфер обратного потока.	1	
	Сменные фильтроэлементы (в комплект поставки не входят):		
04	SP46B-12-GR90 – Фильтр всасывающий.		
06	CR091C25R – картридж к фильтру OMTF091.		

			Подпись	Дата	Лит.	Масса	Масштаб
Разраб.	Столбов						
Пров.							
					Лист	Листов	
Утв.							