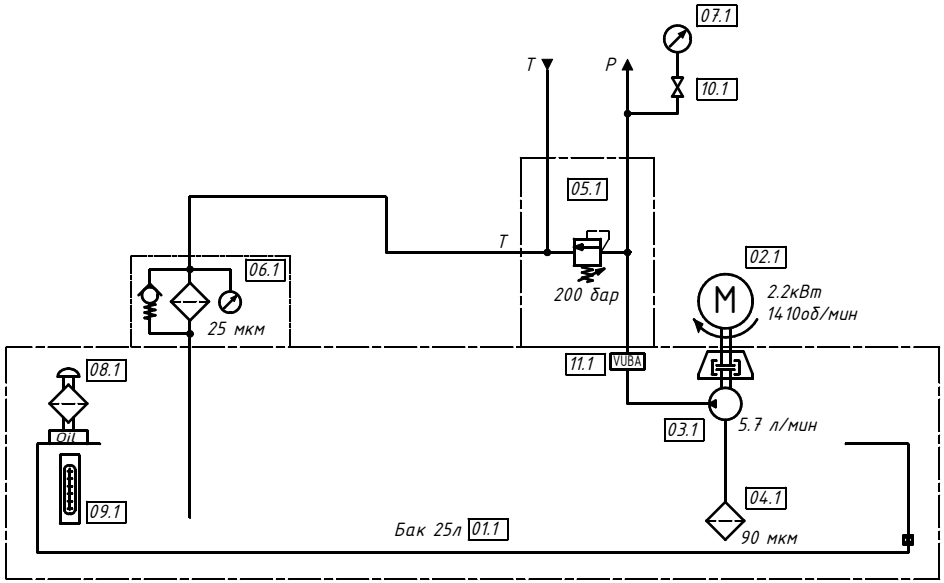


| Поз. | Наименование | Кол. | Примечание |
|---|---|---|---|
| 01 | Бак 25 л. | 1 | |
| 02 | Электродвигатель. – 2.2 кВт, 1410об/мин, 3ф. | 1 | |
| 03 | 1P-6.7R/11N 0710849 – Насос шестеренный с внешним зацеплением. | 1 | |
| 04 | SP46A-38-GR90 – Фильтр всасывающий. | 1 | |
| 05 | CR6/22N – Предохранительный клапан прямого действия. | 1 | |
| 06 | OMTF091C25NA – Фильтр сливной. | 1 | |
| | VR/10 – Индикатор засоренности. | | |
| 07 | M63-250/10R – Манометр вибростойкий. | 1 | |
| 08 | TR-1- Заливная горловина. | 1 | |
| 09 | LVA 20 SAP M12 S01 – Индикатор уровня масла без термометра. | 1 | |
| 10 | RSM2-91/20_1303991 – Кран угловой для присоединения манометра. | 1 | |
| 11 | VUBADIN02T12 – демпфер обратного потока. | 1 | |
| | | | |
| | | | |
| | Сменные фильтроэлементы (в комплект поставки не входят): | | |
| 04 | SP46A-38-GR90 – Фильтр всасывающий. | | |
| 06 | CR091C25R – картридж к фильтру OMTF091. | | |
| | | | |

| | | | | | | | |
|---|---|---|---|---|---|---|---|
| | | | Подпись | Дата | Лит. | Масса | Масштаб |
| Разраб. | Столбов | | | | | | |
| Пров. | | | | | Лист | Листов | |
| Утв. | | | | | | | |

Формат А3