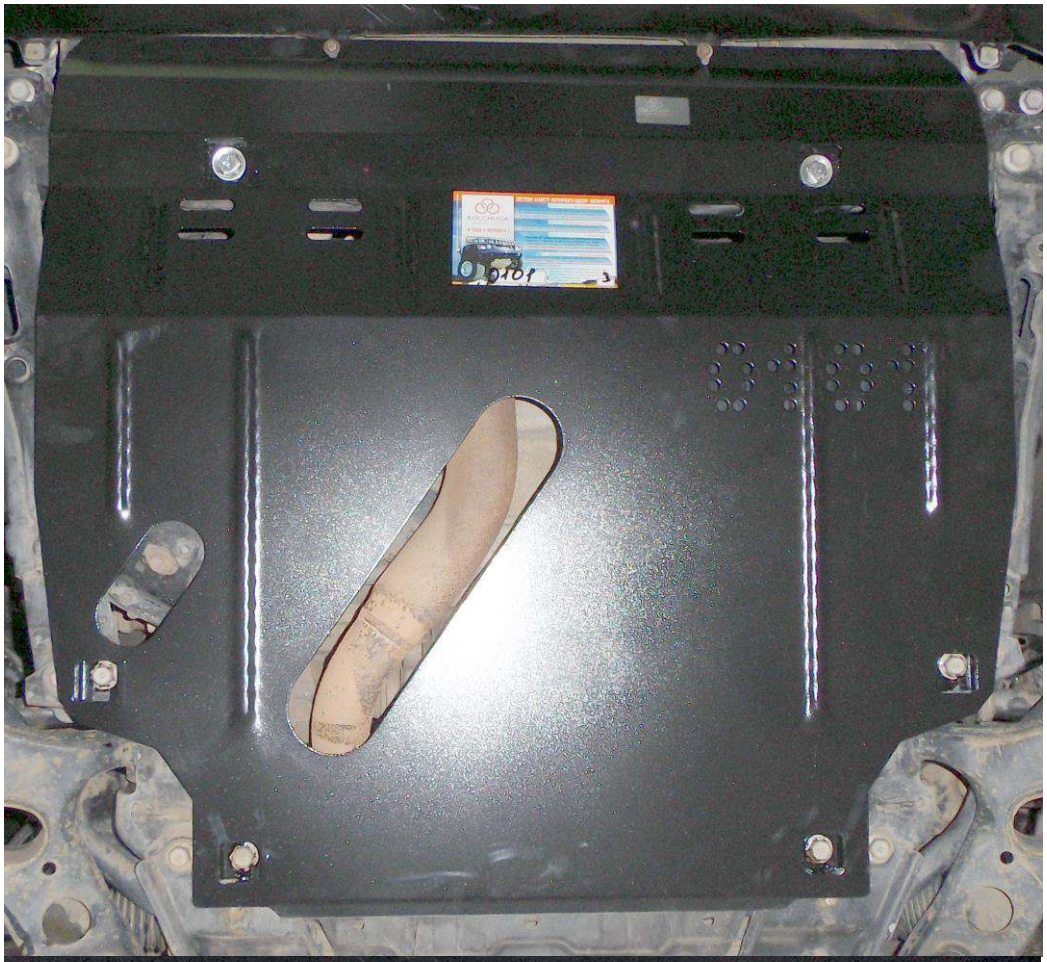

Защита картера, кпп.
1.0101.00
Toyota Rav-4

Защита 1.0101.00

Применяемость: ***Toyota Rav 4, 2.0;2.5i, 2005-2012***

Комплектность:

№ п/п	Наименование	Обозначение	Количество	Примечание
1	Панель	1.0470.00.6.003.514	1	
2	Болт	М10х25	2	
3	Шайба	А10	2	
4	Планка	016СБ	2	

Схема сборки защиты картера и КПП.

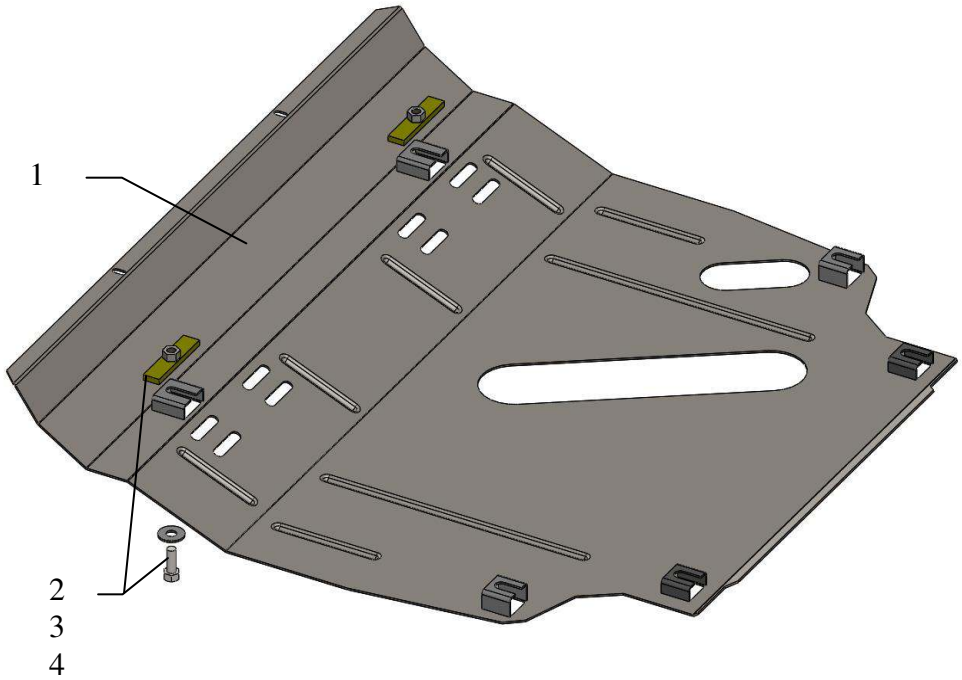

Установка защиты

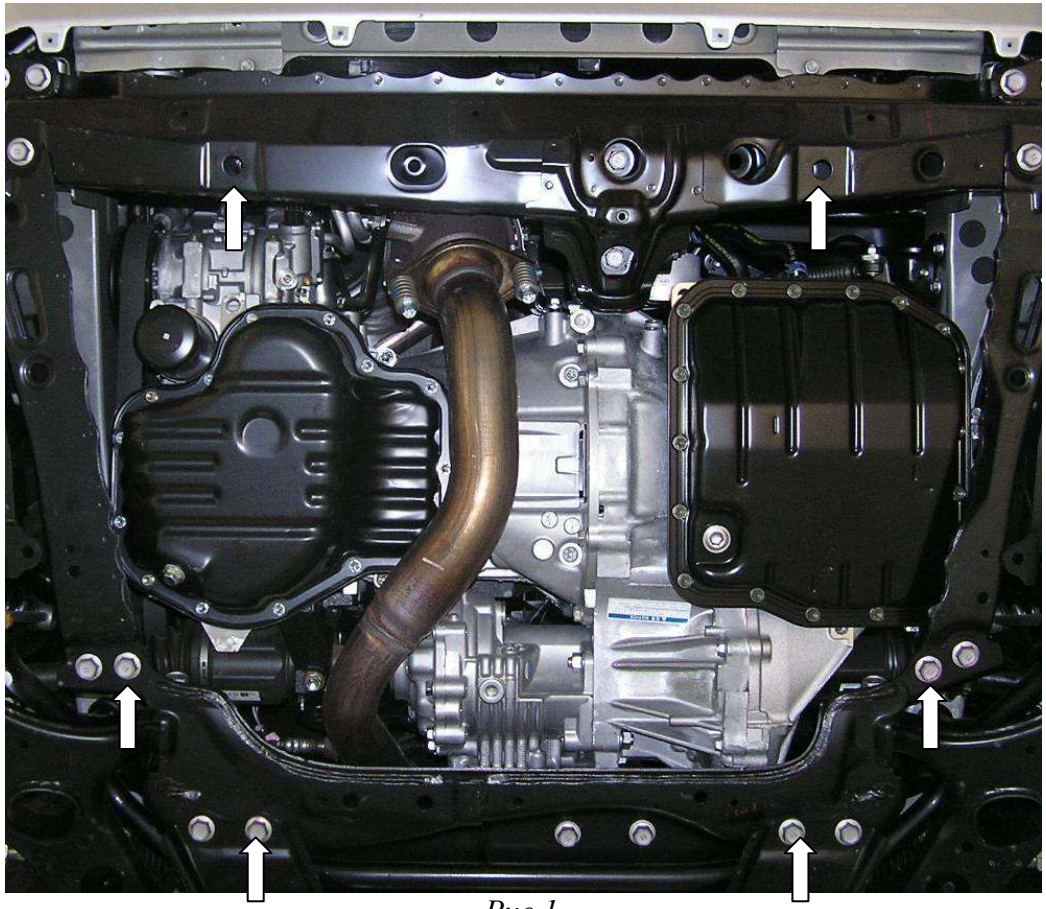

Рис.1

1. Завести планки 4 над боковыми отверстиями балки двигателя и наживить болты 2, рис.1.
2. Отвернуть 4 штатных болта подрамника двигателя, рис.1
3. Завести панель 1 пазами сзади под штатные болты, спереди под болты 2.
4. Затянуть все точки крепления.

Защита закрывает двигатель, КПП, радиатор.

ВНИМАНИЕ!!! После монтажа защиты не допускается соприкасание элементов защиты с движущимися элементами узлов и агрегатов автомобиля.